EDGE A

Manual Generated: 19/11/2024 - 11:00

Table of Contents

EDGE A ... 3
Einführung ... 3
Lieferumfang des EDGE A ... 4
Bedienelemente Vorderseite ... 5
Anschlüsse auf der Geräterückseite ... 6
Fernbedienung ... 8
Anschlüsse ... 9
Erweiterte Anschlüsse ... 14
Bluetooth ... 17
Zurücksetzen auf Werkseinstellung ... 19
Einschalt-Synchronisierung ... 20
Schutzschaltung ... 21
Fehlerbehebung ... 22
Technische Daten ... 23
Häufig gestellte fragen (FAQ) ... 24

EDGE A

Last updated: April 23, 2024 02:54. Revision #12600

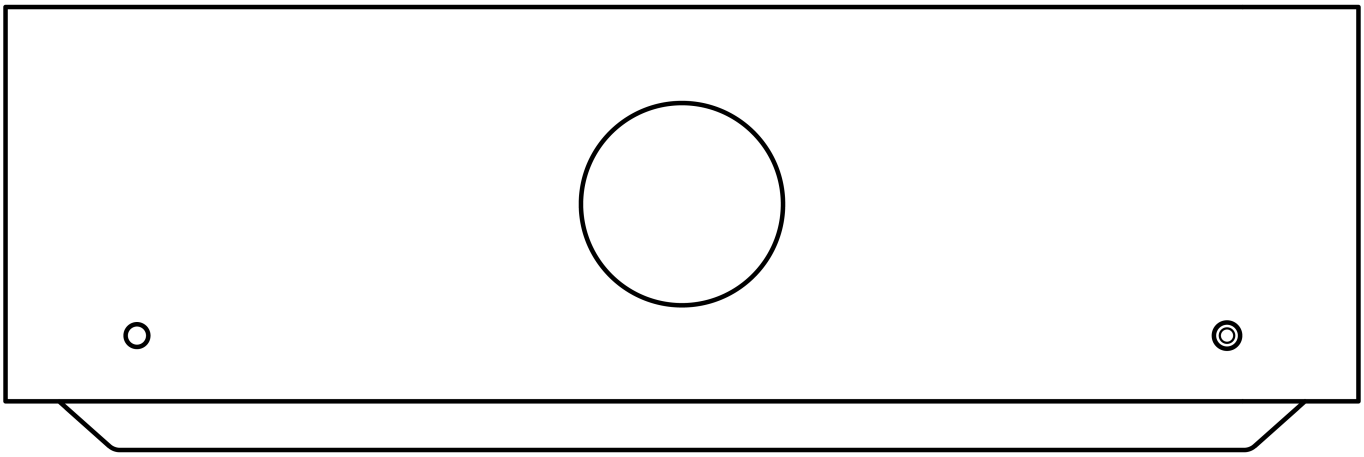

Bedienungsanleitung

Einführung

Last updated: August 9, 2022 04:57. Revision #9950

Diese Bedienungsanleitung soll Ihnen die Installation und Verwendung des Produkts so einfach wie möglich machen. Die Angaben in dieser Anleitung wurden zur Zeit der Drucklegung sorgfältig auf ihre Richtigkeit überprüft. Cambridge Audio ist bestrebt, seine Produkte ständig zu verbessern. Deshalb können sich Design und technische Daten ohne vorherige Ankündigung ändern.

Dieses Handbuch enthält firmeneigene Informationen, die dem Urheberrecht unterliegen. Alle Rechte vorbehalten. Dieses Handbuch darf weder als Ganzes noch in Teilen auf mechanische, elektronische oder andere Weise, in welcher Form auch immer, ohne vorherige schriftliche Genehmigung des Herstellers vervielfältigt werden. Alle Marken und eingetragenen Handelszeichen sind Eigentum der jeweiligen Inhaber.

© Copyright Cambridge Audio Ltd 2022.

Qualcomm ist eine in den USA und anderen Ländern eingetragene Marke von Qualcomm Incorporated, die mit Genehmigung verwendet wird. aptX ist eine in den USA und anderen Ländern eingetragene Marke von Qualcomm Technologies International, Ltd., die mit Genehmigung verwendet wird.

Qualcomm aptX ist ein Produkt von Qualcomm Technologies International, Ltd.

Die Bluetooth®-Wortmarke und -Logos sind eingetragene Marken der Bluetooth SIG, Inc. und jegliche Verwendung dieser Marken durch Audio Partnership Plc erfolgt unter Lizenz. Andere Marken und Markennamen sind Eigentum ihrer jeweiligen Inhaber.

Für Informationen über kommende Produkte, Software-Updates und exklusive Angebote registrieren Sie Ihr Gerät bitte unter https://www.cambridgeaudio.com/register

Lieferumfang des EDGE A

Last updated: August 9, 2022 04:57. Revision #9949

Im Lieferumfang des EDGE A ist enthalten:

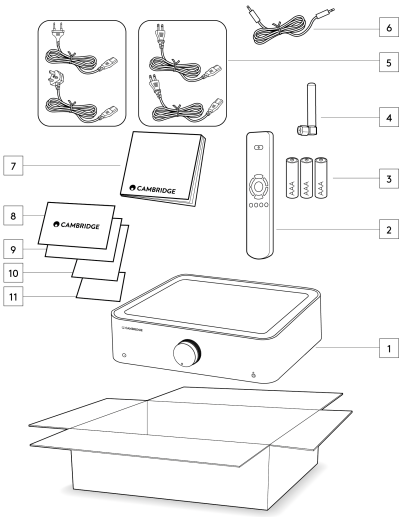

1. EDGE A Integrierter Verstärker
2. Fernbedienung
3. 3 x AAA-Batterien
4. Bluetooth-Antenne
5. UK-Netzkabel (Je nachdem, in welchem Land der EDGE A gekauft wurde)
   EU-Netzkabel (Je nachdem, in welchem Land der EDGE A gekauft wurde)
   CU-Netzkabel (Je nachdem, in welchem Land der EDGE A gekauft wurde)
   CCC-Netzkabel (Je nachdem, in welchem Land der EDGE A gekauft wurde)
6. Link-Kabel
7. Benutzerhandbuch
8. Garantiekarte
9. Begrüßungsschreiben
10. Unboxing-Karte
11. EC-Konformitätserklärungskarte

Bedienelemente Vorderseite

Last updated: August 9, 2022 04:57. Revision #9948

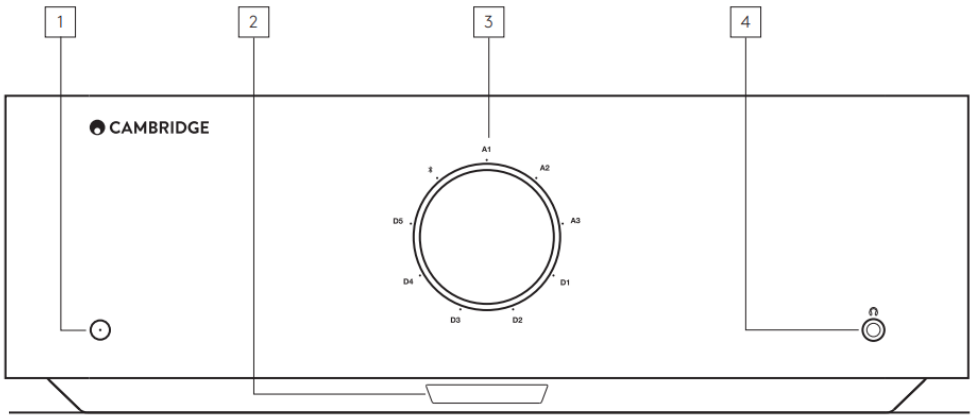

1. STANDBY/ON – Schaltet das Gerät zwischen dem Standby-Modus (angezeigt durch eine schwach leuchtende LED) und Ein (angezeigt durch eine hell leuchtende LED) um. Der Standby-Modus ist ein Energiesparmodus, bei dem der Stromverbrauch weniger als 0,5 Watt beträgt.

AUTOMATISCHE ABSCHALTFUNKTION (AUTO POWER DOWN/APD)

Das Gerät wechselt nach 20-minütiger Inaktivität automatisch in den Standby-Modus. Um diese Funktion zu aktivieren oder zu deaktivieren, verwenden Sie den APD-Schalter auf der Rückseite des Geräts.

2. IR-SENSOR – Wird für die Fernbedienung verwendet.

3. LAUTSTÄRKEREGLER/QUELLENAUSWAHL – Drehen Sie den vorderen Teil, um die Lautstärke zu verändern. Um eine Quelle auszuwählen, drehen Sie den hinteren Teil.

4. KOPFHÖRER – Ermöglicht den Anschluss eines Stereo-Kopfhörers mit 3,5-mm-Klinkenstecker. Es werden Kopfhörer mit einer Impedanz zwischen 8 und 600 Ω empfohlen.

Hinweis: Das Anschließen schaltet automatisch den Lautsprecher- und Vorverstärkerausgang stumm.

LAUTSTÄRKEKALIBRIERUNG

Wenn Sie den Edge A nach dem Zurücksetzen auf Werkseinstellungen zum ersten Mal wieder einschalten, wird Kalibrierungsvorgang durchgeführt, der ca. 30 Sekunden dauert. Bitte lassen Sie diesen Vorgang vollständig abschließen, bevor Sie das Gerät verwenden.

Anschlüsse auf der Geräterückseite

Last updated: May 14, 2024 03:43. Revision #12919

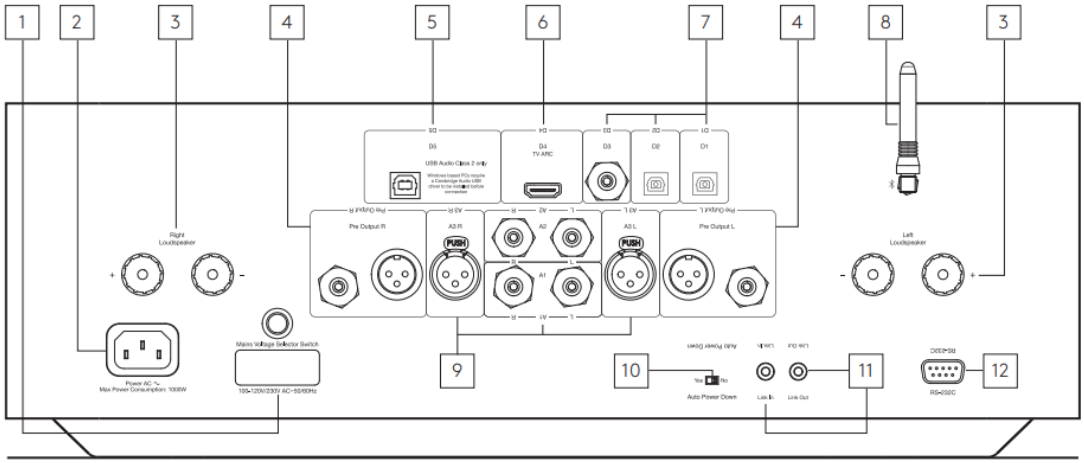

1. SPANNUNGSWAHLSCHALTER

Hinweis: Ausschließlich für die Verwendung durch Servicemitarbeiter von Cambridge Audio!

2. NETZANSCHLUSS (WECHSELSTROM)

3. LAUTSPRECHERANSCHLÜSSE

Hinweis: Wenn Sie einen Bananenstecker verwenden, vergewissern Sie sich, dass die Lautsprecherklemmen vollständig angezogen sind, bevor Sie den Stecker anschließen.

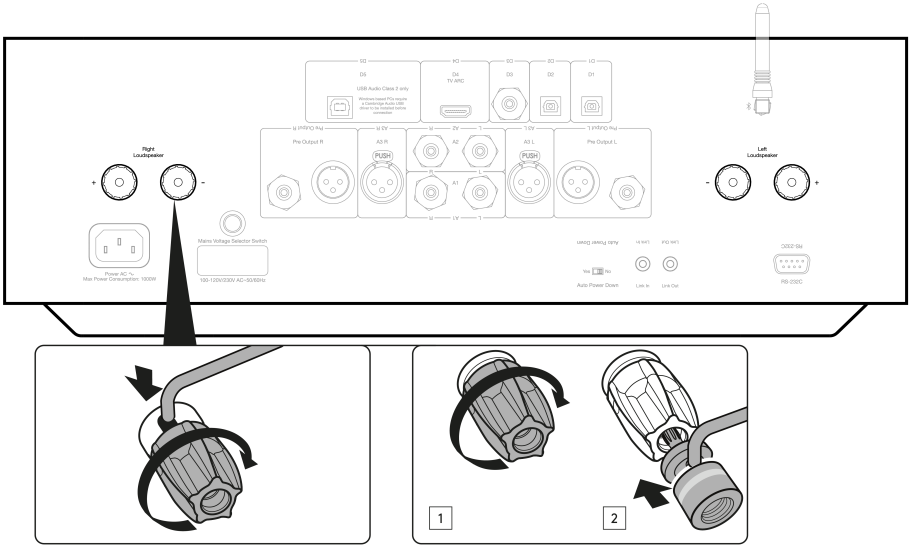

Verbinden Sie das Kabel zu Ihrem linken Lautsprecher mit den linken positiven und negativen Anschlüssen und das Kabel zum rechten Lautsprecher mit den rechten positiven und negativen Anschlüssen.

Dabei ist jeweils der rote Anschluss der positive Ausgang und der schwarze Anschluss der negative.

Bitte achten Sie darauf, dass keine Kabelfasern von Nachbarkabeln die Ausgänge verbinden und somit zu einem Kurzschluss führen. Bitte achten Sie darauf, dass die Lautsprecheranschlüsse immer ausreichend gesichert sind, um eine gute elektrische Verbindung herzustellen.

Wenn die Schraubverbindungen lose sind, kann sich das nachteilig auf die Klangqualität auswirken.

4. PRE OUT – Zum Anschluss an die unsymmetrischen Eingänge eines Endverstärkers oder aktiven Subwoofers.

5. USB AUDIO IN (D5) – Zum Anschluss an einen Computer (PC/MAC). (Nur USB-Audio-Klasse 2.)

Auf Windows-PCs muss vor der Verbindung ein USB-Treiber von Cambridge Audio installiert werden) Weitere Informationen finden Sie im Abschnitt „Erweiterte Verbindungen“

6. AUDIO-RÜCKKANAL (ARC) (D4) – Zum Anschluss eines Fernsehgeräts, das die ARC-Funktion unterstützt.

Hinweis: Vergewissern Sie sich, dass die Audioausgabe an Ihrem Fernsehgerät auf PCM bzw. Stereo eingestellt ist.

7. DIGITALEINGÄNGE – TOSLINK OPTISCH (D1 UND D2) / S/PDIF DIGITAL (D3)

Koaxial – Verwenden Sie ein hochwertiges spezielles Digital-Cinch-Kabel mit 75 Ω (kein Kabel für Analog-Audio).

Dieser Eingang eignet sich für Signale mit 16-24 Bit und bis zu 192 kHz.

TOSLINK optisch – Verwenden Sie ein hochwertiges TOSLINK-Glasfaserkabel, das speziell für den Audiogebrauch ausgelegt ist.

Dieser Eingang eignet sich für Signale mit 16-24 Bit und bis zu 96 kHz (TOSLINK wird bei Abtastraten von 192 kHz nicht empfohlen).

8. BLUETOOTH-EMPFÄNGER – Wird für das direkte drahtlose Streamen von Bluetooth-Audio von den meisten Smartphones, Tablets und Laptops verwendet. Weitere Informationen finden Sie im Abschnitt „Bluetooth“.

9. ANALOGEINGÄNGE – SYMMETRISCH XLR (A3) / UNSYMMETRISCH CINCH (A1 UND A2) - Geeignet für alle Geräte mit Line-Pegel, wie z.B. Netzwerkplayer, CD-Player oder UKW/MW-Empfänger usw.

Diese Anschlüsse sind nur für analoge Audiosignale bestimmt. Deshalb dürfen Sie nicht mit dem digitalen Ausgang eines CD-Players oder eines anderen digitalen Gerätes verbunden werden.

10. SCHALTER ZUR AUTOMATISCHEN ABSCHALTUNG (APD) – Schalter zum Aktivieren bzw. Deaktivieren der automatischen Abschaltfunktion. Wenn aktiv, wechselt das Gerät nach 20-minütiger Inaktivität automatisch in den Standby-Modus.

11. LINK – Weitere Informationen hierzu finden Sie im Abschnitt „Einschaltsynchronisierung“ in diesem Handbuch.

12. RS232 – RS232 ist ein standardisiertes serielles Datenkommunikationsprotokoll, mit dem RS232-fähige Geräte in einem Heimautomatisierungssystem miteinander kommunizieren können.

Steuerung für benutzerspezifische Installationen – das vollständige Steuerungsprotokoll für den Edge A steht hier auf unserer Website zur Verfügung.

Fernbedienung

Last updated: August 9, 2022 04:57. Revision #9946

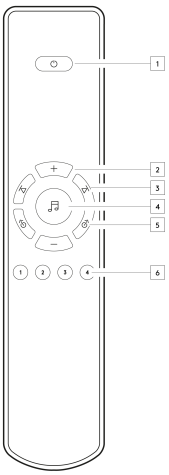

1. STANDBY/ON – Schaltet den EDGE A ein bzw. in den Standby-Modus.
2. VOLUME – Lautstärkeregelung.
3. SKIP – Springt zum vorherigen bzw. nächsten Titel.
4. MUTE/UNMUTE – Drücken Sie diese Taste, um die Lautsprecher sowie Vorverstärker-, Subwoofer- und Kopfhörerausgang stummzuschalten bzw. die Stummschaltung aufzuheben. Wenn Sie den Bluetooth-Eingang verwenden, fungiert dies stattdessen als Play/Pause-Taste.
5. QUELLENWAHLSCHALTER – Dient zur Auswahl der Klangquelle.
6. PROGRAMMIERBARE TASTEN – Halten Sie diese Tasten gedrückt, um einen bestimmten Lautstärkepegel für einen Eingang oder eine Quelle zu speichern.
Um bestimmte Lautstärkepegel für Eingänge am EDGE A einzustellen, müssen Sie den gewünschten Eingang und die Lautstärke manuell auswählen und dann eine dieser Tasten (1, 2, 3 oder 4) auf der Fernbedienung gedrückt halten, bis die Quell-LED blinkt.
Wenn Sie nun die belegte Taste (1, 2, 3 oder 4) drücken, werden die ausgewählte Quelle und der eingestellte Lautstärkepegel wieder aufgerufen.

Hinweis: Sollte die Fernbedienung nicht funktionieren, vergewissern Sie sich bitte, dass die Batterien nicht leer sind und dass der IR-Empfänger auf der Vorderseite nicht verdeckt ist.

Anschlüsse

Last updated: November 11, 2022 10:39. Revision #9945

LAUTSPRECHER

Überprüfen Sie die Impedanz Ihrer Lautsprecher. Sie können welche mit einer Impedanz zwischen 4 und 8 Ω verwenden.

Die roten Lautsprecheranschlüsse sind positiv (+) und die schwarzen negativ (-). Achten Sie darauf, dass an den Lautsprecheranschlüssen die richtige Polarität eingehalten wird. Andernfalls wird der Klang drucklos und „phasig“ mit wenig Bass.

VERWENDUNG VON BLANKDRAHT-ANSCHLÜSSEN

Bereiten Sie die Lautsprecherkabel für den Anschluss vor, indem Sie das Kabel auf einer Länge von maximal 10 mm abisolieren. Bei mehr als 10 mm kann es zu einem Kurzschluss kommen. Verdrillen Sie die Drähte so, dass keine losen Enden vorhanden sind. Schrauben Sie die Lautsprecherklemme ab, führen Sie das Lautsprecherkabel ein, ziehen sie wieder fest und sichern Sie das Kabel.

Hinweis: Alle Verbindungen werden mit Standard-Lautsprecherkabeln ausgeführt.

VERWENDUNG VON BANANENSTECKERN

Wir empfehlen bei unseren Geräten die Verwendung von Bananensteckern, um sichere Verbindungen herzustellen und zu gewährleisten, dass keine losen Kabelenden abstehen, die unerwünschte Störungen oder Interferenzen verursachen können.

Nachdem Sie die äußere Isolierung an den Kabelenden abgezogen und die Drähte wie oben angezeigt verdrillt haben, schließen Sie diese sicher an den Bananensteckern an, nehmen Sie die Staubkappe vom Lautsprecheranschluss ab und stecken Sie den Stecker ohne übermäßigen Kraftaufwand so weit wie möglich hinein.

Hinweis: Wenn Sie einen Bananenstecker verwenden, vergewissern Sie sich, dass die Lautsprecherklemmen vollständig angezogen sind, bevor Sie den Stecker anschließen.

STANDARDANSCHLÜSSE

Das nachfolgende Diagramm zeigt das Anschließen eines CD-Spielers per Koaxialkabel an den digitalen Eingang D3 Ihres EDGE A sowie eines Lautsprecherpaares.

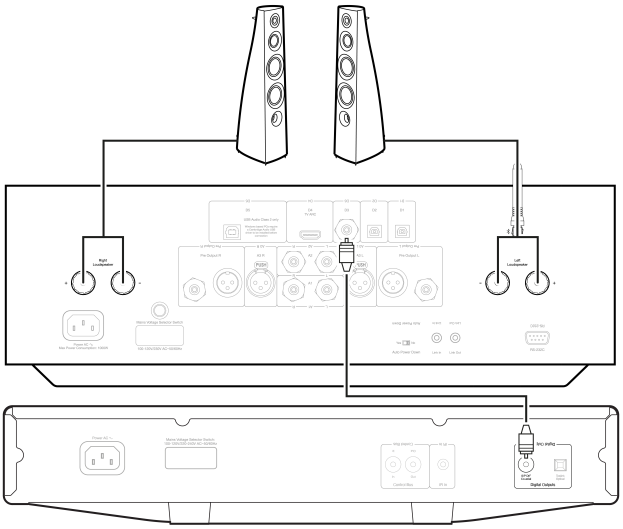

ANSCHLUSS VORVERSTÄRKERAUSGANG

Zum Anschluss an die unsymmetrischen Eingänge eines Endverstärkers oder aktiven Subwoofers.

Subwoofer:

Obwohl die EDGE A über keinen gesonderten Subwoofer-Ausgang verfügt, können Sie einen Subwoofer anschließen, indem Sie einen der unsymmetrischen Cinch-Vorverstärkerausgänge mit den entsprechenden Eingängen auf der Rückseite Ihres Aktiv-Subwoofers verbinden.

Der Audiopegel des Subwoofers folgt dann der Lautstärkeregelung des EDGE, damit dessen Lautstärke parallel erhöht bzw. verringert wird.

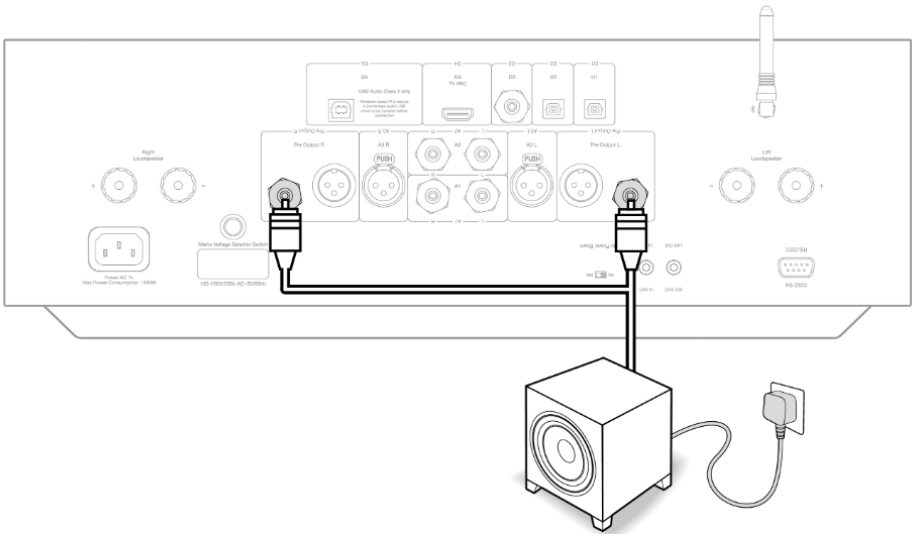

Endstufe:

Um den EDGE A an eine Endstufe wie den EDGE W anzuschließen, müssen Sie die Endstufe entweder mit einem unsymmetrischen Cinch-Kabel oder symmetrischen XLR-Kabeln an den Vorverstärkereingang anschließen.

Bei dieser Konfiguration verwenden Sie die EDGE A als reinen Vorverstärker.

Unsymmetrisch:

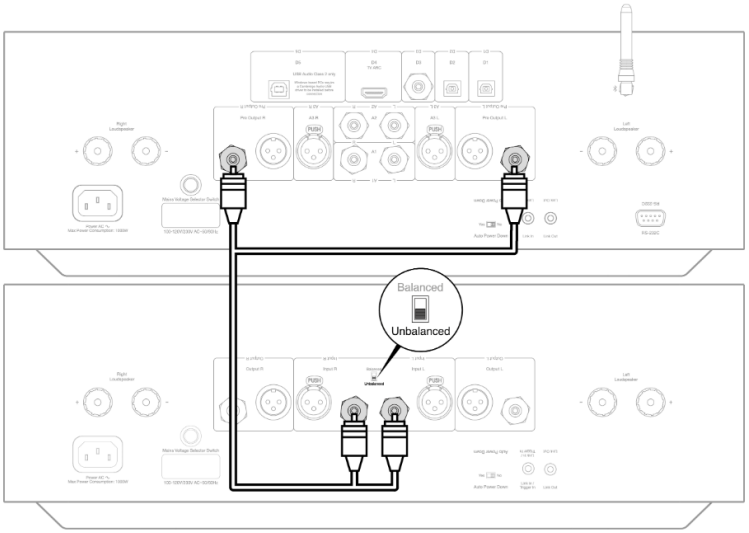

Symmetrisch:

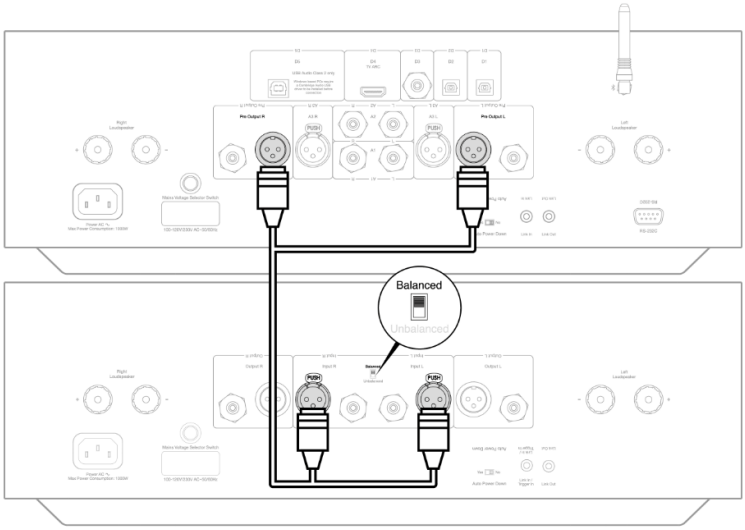

SYMMETRISCHE ANSCHLÜSSE

Symmetrische Anschlüsse bei Audiosystemen dienen zur Unterdrückung von Rauschen, das von Stromkabeln etc. herrührt, sowie von Netzbrummen, das durch die Erdungsanschlüsse auftreten kann. Das Grundprinzip der symmetrischen Verbindung besteht darin, das gewünschte Signal durch Subtraktion von den Störanteilen zu trennen, indem man eine dreiadrige Verbindung verwendet. Ein Draht (der heiße oder phasengleiche) führt das reguläre Signal, während der andere (der kalte oder phaseninvertierte) eine invertierte Version führt. Am symmetrischen Eingang wird das invertierte Signal erneut umgekehrt und mit dem regulären Signal zusammengeführt. Jegliche Störsignale, die identisch in beiden Leitungen auftreten (die so genannten Gleichtaktsignale), löschen sich durch die Invertierung gegenseitig aus.

Der EDGE A ist so konzipiert, dass er seine optimale Leistung erbringt, wenn eine symmetrische Verbindung verwendet wird.

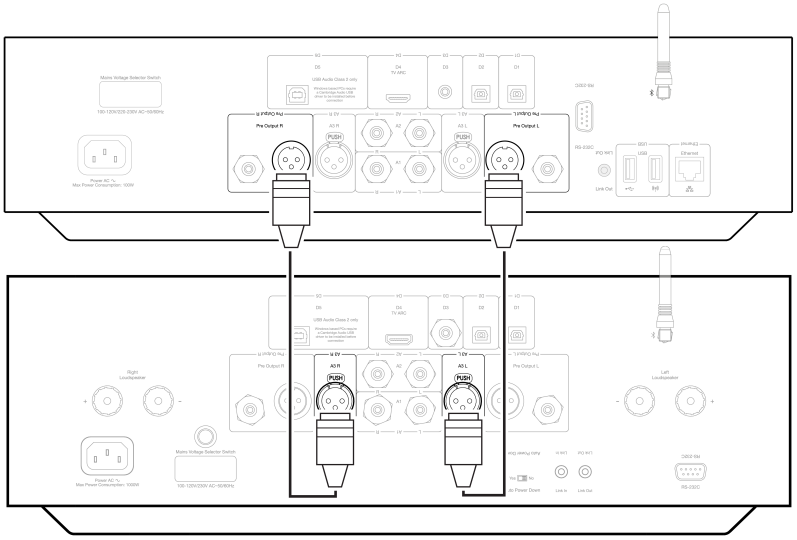

Hinweis: Vergewissern Sie sich, dass der Eingang A3 über den Quellenwahlschalter an der Vorderseite oder die Quellenwahltasten auf der Fernbedienung ausgewählt wurde.

Der EDGE gibt keinen Ton aus, wenn nicht der richtige Eingang ausgewählt wurde.

ANSCHLIESSEN EINES FERNSEHGERÄTS

Die EDGE A verfügt über einen HDMI-ARC-Eingang (Audio Return Channel), über den Sie eine Verbindung zu einem Fernsehgerät herstellen können, das die ARC-Funktion unterstützt.

Der TV-ARC-Eingang ist auf dem Quellenwahlschalter an der Vorderseite als D4 gekennzeichnet.

Hinweis: Da nur EDGE A nur in der Lage ist, Stereo-PCM-Signale zu dekodieren, müssen Sie dafür sorgen, dass der Audioausgang Ihres Fernsehers / Ihrer App / Ihres Empfängers auf PCM/Stereo eingestellt ist. Wenn Sie sich nicht sicher sind, wie Sie diese Einstellung ändern können, wenden Sie sich bitte an den Hersteller Ihres Fernsehers/ Ihrer Box.

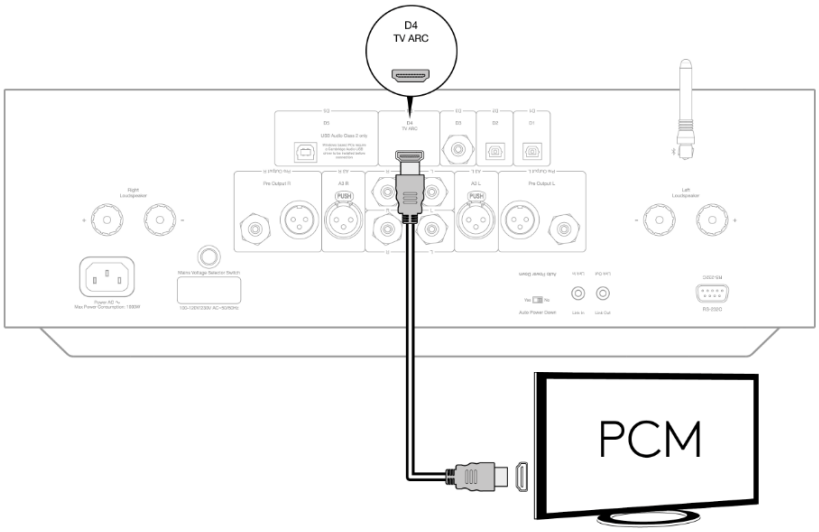

Einige „Connected TV“-Geräte übermitteln keine konsistente Abtastrate an den EDGE A, sodass der D/A-Wandler im Verstärker das Signal nicht verarbeiten kann. Dies kann zu Audioausfällen und Störgeräuschen führen.

Das Problem scheint hauptsächlich mit neueren LG- und Samsung-Fernsehern (insbesondere QLED- und OLED-Modellen) aufzutreten, aber es gibt auch Berichte über TCL-Fernseher, bei denen das gleiche Problem vorkommt.

Wir haben inzwischen eine Lösung für dieses Problem entwickelt, bei der die Verwendung von Fernsehgeräten mit diesem Problem über den ARC-Eingang (D4) des Edge A möglich ist.

Falls bei Ihnen dieses Problem mit Audioaussetzern und Störungen auftritt, kontaktieren Sie uns bitte unter https://www.cambridgeaudio.com/gbr/en/contact und wir geben Ihnen eine Anleitung, wie Sie dieses Update durchführen können.

Bitte beachten Sie, dass diese Maßnahme nur für den ARC-Eingang und nicht für die TOSLINK-Eingänge des Geräts gilt.

Erweiterte Anschlüsse

Last updated: May 14, 2024 03:46. Revision #12928

USB-AUDIO-ANSCHLUSS

Der Edge A ist mit einem USB-Audioeingang zum Anschluss an einen PC / Mac-Computer ausgestattet.

Da es sich beim Edge A um einen reinen Klasse-2-USB-Audioplayer der handelt, muss auf Windows-PCs vor dem Anschluss ein USB-Treiber von Cambridge Audio installiert werden, den Sie hier finden. Beim Mac sind keine zusätzlichen Treiber erforderlich.

Wichtiger Hinweis:: Bevor Sie ein Kabel an den USB-Eingang anschließen oder davon abziehen und während Ihr PC/Mac hoch- bzw. herunterfährt sollten Sie die Lautstärke auf Minimum stellen, auf einen anderen Eingang umschalten oder den EDGE ausschalten.

So verbinden Sie einen Windows-PC über den USB-Audioeingang mit dem EDGE A:

1. Installieren Sie den entsprechenden USB-2.0-Treiber für Windows von Cambridge Audio auf Ihrem Computer. Einen Link zum aktuellsten USB-Audiotreiber finden Sie hier.

Der USB-Treiber ist erforderlich, um zu gewährleisten, dass ASIO installiert ist, da dies den Musikplayer-Apps die exklusive Nutzung des Peripheriegeräts ermöglicht und außerdem die native DSD-Unterstützung ermöglicht.

2. Nach der Installation sollte das CA-Kontrollfeld in Ihrer Taskleiste angezeigt werden. Hier werden alle angeschlossenen USB-Audiogeräte von Cambridge Audio angezeigt.

3. Verbinden Sie nun einen freien USB-Anschluss an Ihrem Computer über ein USB-Audiokabel mit dem Eingang D5 des EDGE A.

4. Wenn Sie Ihren EDGE A einschalten, wählen Sie bitte den Eingang D5. Beachten Sie, dass die EDGE A in den Toneinstellungen Ihres Computers (Systemsteuerung > Ton > Wiedergabe) als „CA USB Audio“ angezeigt wird.

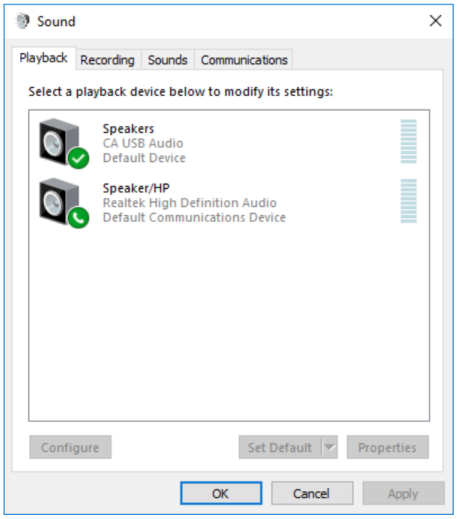

5. Vergewissern Sie sich, dass der EDGE A mit einem grünen Häkchen als Standard-Audiowiedergabegerät ausgewählt ist. Nach Abschluss des Vorgangs sollte der EDGE A auch im CA-Kontrollfeld angezeigt werden.

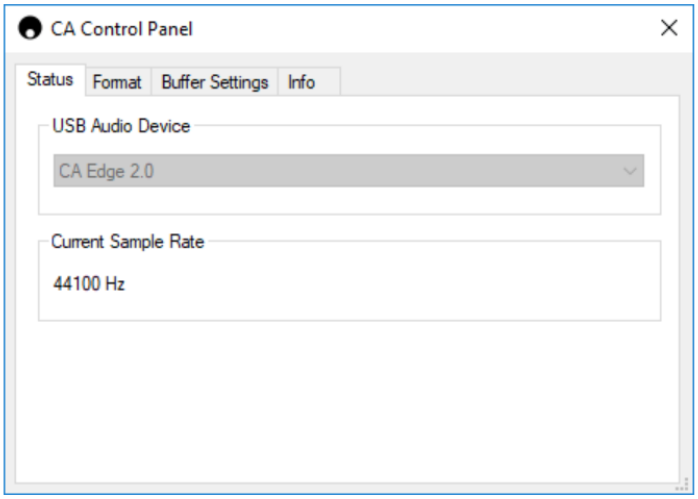

6. Klicken Sie anschließend unter „Wiedergabegeräte“ mit der rechten Maustaste auf den EDGE A und wählen Sie „Eigenschaften“. Gehen Sie hier auf „Erweitert“, wo Sie die zu verwendende Abtastrate und Bittiefe auswählen können. Wir empfehlen, die höchste verfügbare auszuwählen.

Hinweis: Dieser Schritt ist optional.

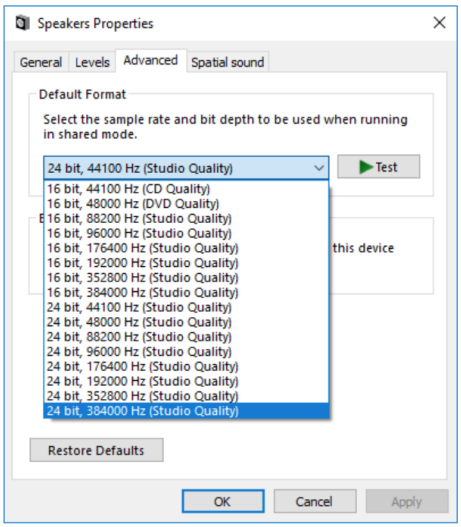

7. Danach sollten Sie feststellen, dass sich die „Aktuelle Abtastrate" im CA-Kontrollfeld entsprechend der in den erweiterten Wiedergabeeigenschaften vorgenommenen Einstellungen geändert hat.

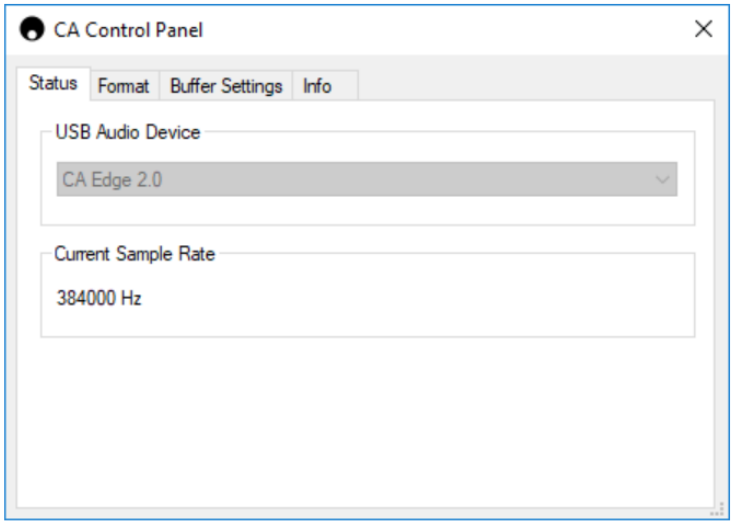

Anschließen eines Macs an den EDGE A über den USB-Audioeingang:

Wenn Sie ein Apple Macbook verwenden, müssen Sie vor dem Anschließen keinen zusätzlichen Treiber herunterladen oder installieren.

1. Verbinden Sie einen freien USB-Anschluss an Ihrem Computer über ein USB-Audiokabel mit dem Eingang D5 des EDGE A. Bitte beachten Sie, dass Sie bei einem Macbook von 2016 oder neuer möglicherweise einen zusätzlichen USB-C-Adapter bzw. ein USB-C-auf-USB-B-Kabel erwerben müssen.

2. Wenn Sie Ihren EDGE A einschalten, wählen Sie bitte den Eingang D5. Beachten Sie, dass der EDGE A als „CA Edge 2.0“ unter Ausgang in Ihren Toneinstellungen erscheint (Systemeinstellungen > Ton> Ausgang).

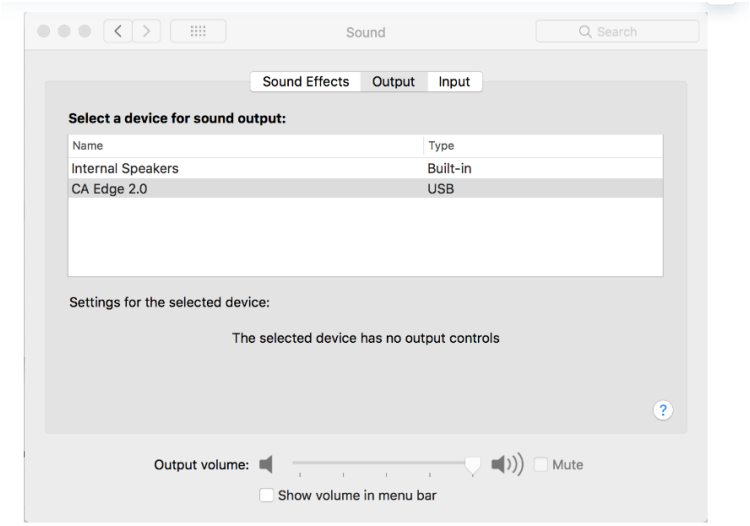

3. Achten Sie darauf, dass der EDGE A als Ausgabegerät ausgewählt ist.

4. Um die bestmögliche Klangqualität zu erzielen, müssen Sie die „Audio-MIDI-Konfiguration“ öffnen (Finder > Anwendungen > Dienstprogramme > Audio-MIDI-Konfiguration). Unter „Format“ können Sie die zu verwendende Abtastrate und Bittiefe auswählen. Wir empfehlen, die höchste verfügbare auszuwählen.

Hinweis: Dieser Schritt ist optional.

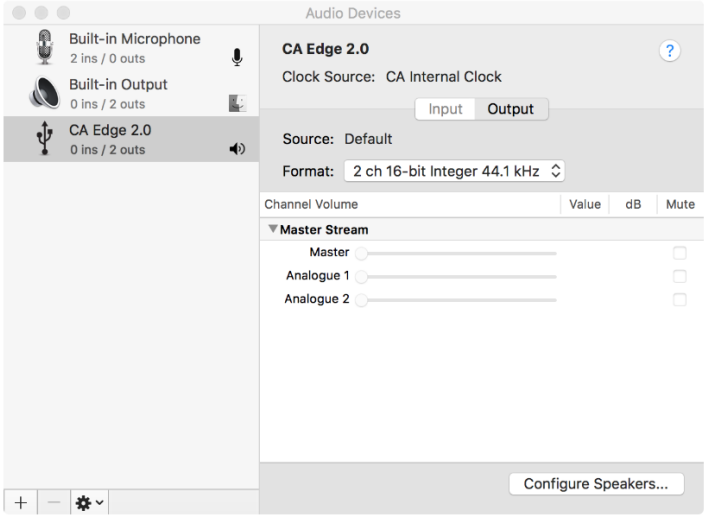

Bluetooth

Last updated: October 18, 2022 04:09. Revision #9943

Wenn Sie diese Option auswählen, kann der Edge A drahtlos Audio per Bluetooth von den meisten Smartphones, Tablets und Laptops empfangen.

KOPPLUNG

Um qualitativ hochwertige Musik von der gewählten Medienquelle streamen zu können, muss diese zunächst mit dem Edge-A gekoppelt werden.

Hinweise:

- Ihr Gerät kann nur mit dem Edge A gekoppelt und verbunden werden, während die Bluetooth als Quelle ausgewählt ist.

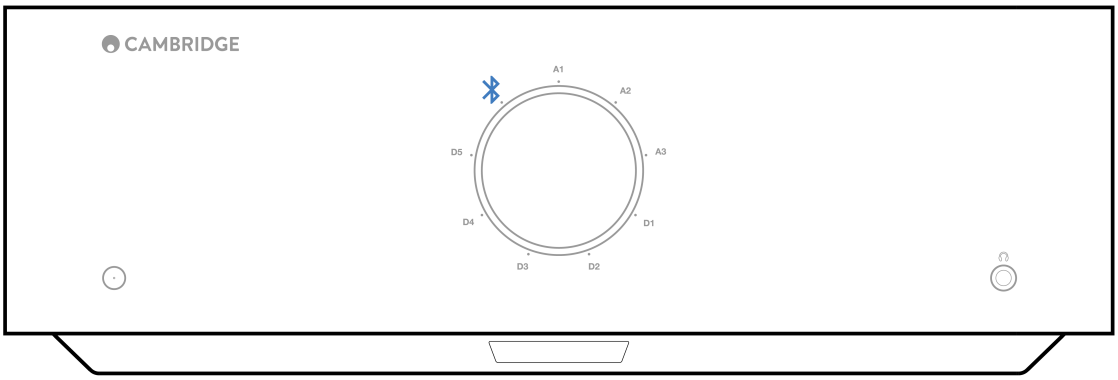

- Der EDGE A ist auch ohne bestehende Bluetooth-Verbindung für andere Geräte sichtbar. Erkennungsmodus bedeutet, dass der EDGE A mit einem anderen Bluetooth-Gerät gekoppelt werden kann.

- Die mitgelieferte Bluetooth-Antenne muss auf der Rückseite des Geräts eingesteckt sein, um die Bluetooth-Funktionalität zu aktivieren.

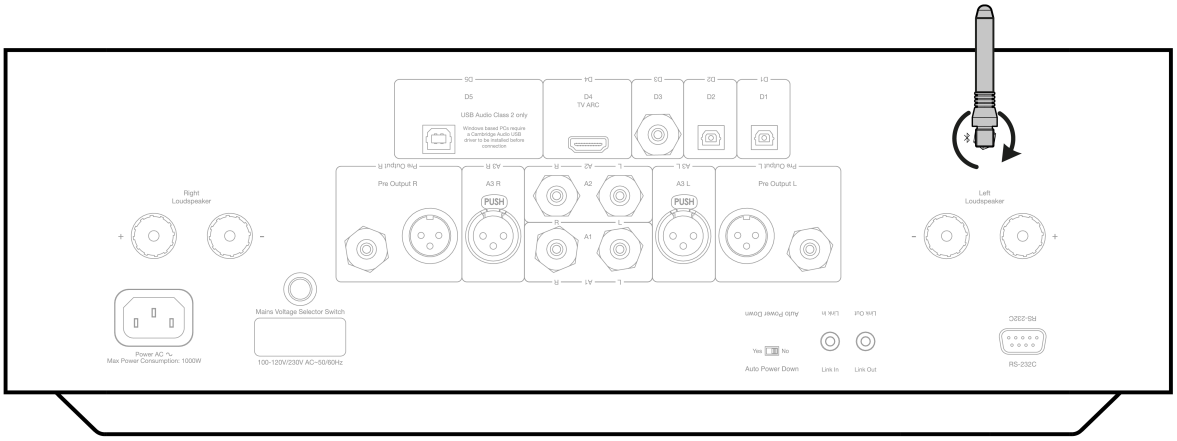

Bluetooth-Fehlerbehebung

Falls Sie Probleme haben, Ihr Bluetooth-Gerät mit dem EDGE A zu verbinden, versuchen Sie bitte folgende Schritte zur Fehlerbehebung:

1. Vergewissern Sie sich, dass die mitgelieferte Bluetooth-Antenne ordnungsgemäß an der Rückseite des Geräts angeschlossen ist. Wenn die Antenne nicht angeschlossen ist, kann der EDGE A keine Verbindung zu einem Bluetooth-Gerät herstellen. Ziehen Sie die Antenne ab, schließen Sie sie dann wieder an.

2. Vergewissern Sie sich, dass die Bluetooth über den Quellenwahlschalter an der Vorderseite oder die Quellenwahltasten auf der Fernbedienung als Klangquelle ausgewählt wurde.

3. Versetzen Sie Ihr Bluetooth-Gerät in den Kopplungsmodus und überprüfen Sie, dass es nicht bereits mit einem anderen Bluetooth-Gerät gekoppelt ist.

4. Entfernen Sie den EDGE A aus der Liste der erkannten Bluetooth-Geräte und starten Sie den Kopplungsprozess erneut.

5. Setzen Sie den EDGE A auf Werkseinstellungen zurück (siehe nachfolgender Abschnitt „Zurücksetzen auf Werkseinstellungen“).

Zurücksetzen auf Werkseinstellung

Last updated: August 9, 2022 04:57. Revision #9942

Mit Zurücksetzen auf Werkseinstellungen lässt sich der EDGE A auf seine ursprünglichen Einstellungen zurücksetzen:

1. Halten Sie den Netzschalter an der Vorderseite des EDGE A gedrückt, während Sie das Netzkabel an das Gerät anschließen.

2. Wenn die Eingangs-LED A1 zu blinken beginnt, ziehen Sie das Netzkabel wieder ab, um das Zurücksetzen auf die Werkseinstellungen abzuschließen.

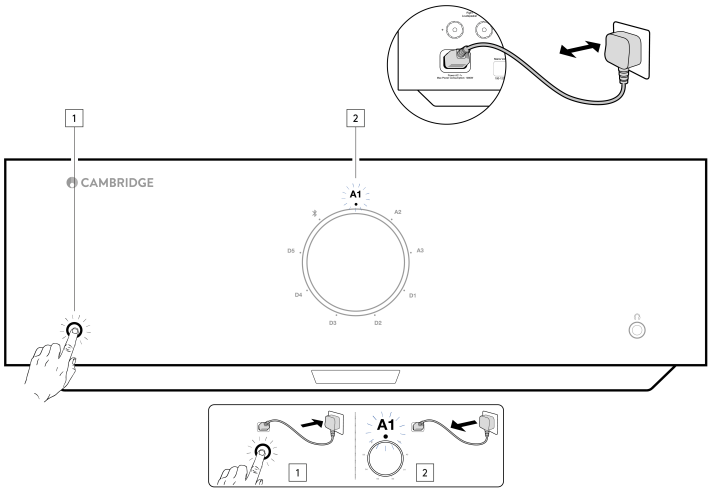

Einschalt-Synchronisierung

Last updated: August 9, 2022 04:57. Revision #9951

Wenn Sie das Link-Kabel vom „Link Out“ des EDGE A an den „Link In“ des EDGE W anschließen, wird die Einschalt-/Standby-Funktion synchronisiert. Wenn Sie den EDGE A ein-/ausschalten, schaltet sich auch der EDGE W ein bzw. aus.

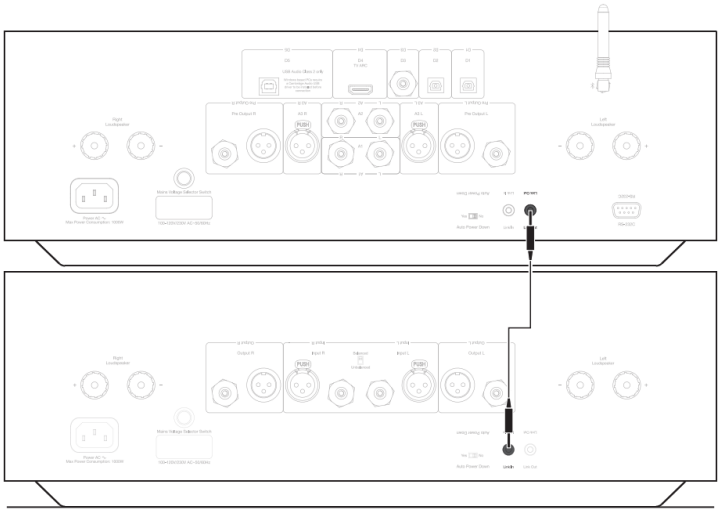

Schutzschaltung

Last updated: November 11, 2022 10:46. Revision #9952

Der EDGE A verfügt über eine Verstärkerschutzschaltung zur Erkennung von Überhitzung, Gleichstrom- und Überstromfehlern. Wenn einer dieser Fehler erkannt wird, leuchtet die LED-Standby-Taste rot.

Nachfolgend finden Sie eine Beschreibung der Fehler.

Überhitzung

Überhitzung wird durch eine Kombination aus hoher Lautstärke und Lautsprechern mit niedriger Impedanz verursacht. Der EDGE A verfügt über eine Temperaturerkennung, die konstant die von den Ausgangstrafos generierte Wärme überwacht.

Wenn die Temperatur einen zu hohen Wert erreicht (innerhalb der Grenzwerte der Ausgabegeräte), wird der Verstärker automatisch in den Fehlermodus umgeschaltet. Das Gerät sollte dann mindestens 15 Minuten lang ausgeschaltet bleiben, um entsprechend abzukühlen.

Wenn die Lautsprecherimpedanz niedrig ist, kann die Temperatur des Verstärkers schneller steigen, da der Verstärker mehr arbeiten muss. Wenn der Verstärker in einem Schrank angebracht ist oder die Ventilationsschlitze verstopft sind, kann der Temperaturschutz schon nach kürzester Hörzeit ausgelöst / erneut ausgelöst werden.

Abhilfe – Lassen Sie das Gerät 15 Minuten lang abkühlen, bevor Sie die Standby-Taste drücken, um den normalen Betrieb wieder aufzunehmen.

Wenn das Gerät nicht vollständig abgekühlt ist, wird die Temperaturobergrenze entsprechend schneller wieder erreicht, wenn der Verstärker eingeschaltet wird.

Gleichstrom

Der EDGE A bietet einen Lautsprecherschutz, wenn am Ausgang des Verstärkers aufgrund eines internen Fehlers eine hohe, konstante Spannung (Gleichstrom) anliegt. Dies ist zwar ein seltener Fehler, aber dessen Erkennung kann eine Beschädigung der Lautsprecher verhindern.

Abhilfe – Aufgrund der erforderlichen Empfindlichkeit des Gleichstrom-Schutzkreises kann ein abruptes Abschneiden der Signalspitzen (Hard Clipping) des Verstärkers ein Auslösen des Gleichstrom-Schutzes verursachen. Wenn dieser Fehler auftritt, wenden Sie sich bitte an Ihren Händler zwecks Wartung oder unser Support-Team unter https://www.cambridgeaudio.com/gbr/en/contact.

Überstrom

Der EDGE A bietet einen V-/I-Schutz (Spannung/Stromstärke) durch eine konstante Überwachung der Ausgangstrafos, damit diese innerhalb eines sicheren Betriebsbereiches (Safe Operating Area - SOA) arbeiten. Der SOA ist ein Satz von Grenzwerten, die vom Ausgangstrafo-Hersteller angegeben werden, um die Betriebszuverlässigkeit zu erhöhen. Der V-/I-Schutz ist in den Verstärkerschaltkreis integriert, um eine schnelle Reaktion bei kurzfristigen Überlastungen zu bieten. Wenn der V-/I-Schutz ausgelöst wird, arbeitet der Verstärker weiter, jedoch kann es zu Verzerrungen kommen, da das Gerät die Ausgabetrafos schützt.

Abhilfe - Reduzieren Sie die Lautstärke. Sollte die Verzerrung andauern, prüfen Sie die Anschlüsse und die Nennwerte der Lautsprecher.

Fehlerbehebung

Last updated: August 9, 2022 04:57. Revision #9953

Das Gerät bekommt keinen Strom

- Kontrollieren Sie, ob das Netzkabel richtig angeschlossen ist.
- Stellen Sie sicher, dass der Netzstecker komplett in die Steckdose an der Wand eingesteckt wurde und eingeschaltet ist.
- Kontrollieren Sie die Sicherung des Netzsteckers oder des Netzteils.

Es ist kein Ton zu hören

- Überprüfen Sie, dass das Gerät sich nicht im Standby-Modus befindet.
- Stellen Sie sicher, dass alle Quellenkomponenten korrekt angeschlossen sind.
- Stellen Sie sicher, dass Ihre Lautsprecher korrekt angeschlossen sind.
- Überprüfen Sie, dass das Gerät nicht stummgeschaltet ist.
- Vergewissern Sie sich, dass am Bedienfeld bzw. über die Fernbedienung die richtige Quelle ausgewählt wurde.

Kein Ton auf einem Kanal

- Kontrollieren Sie die Lautsprecheranschlüsse.
- Überprüfen Sie alle Verbindungen.
- Verwenden Sie nach Möglichkeit unterschiedliche Verbindungs- und Lautsprecherkabel.
- Durch Umstecken von Lautsprecherkabeln und Lautsprechern können Sie feststellen, ob das Problem am Verstärker oder bei den Lautsprechern/Kabeln liegt.

Laute Störgeräusche oder Brummen

- Überprüfen Sie, ob Kabel locker oder beschädigt sind.

Diffuses Stereobild oder schwacher Bass

- Überprüfen Sie, dass die Lautsprecher nicht phasenverdreht angeschlossen wurden.

Die Fernbedienung funktioniert nicht

- Kontrollieren Sie, ob die Batterien leer sind.
- Vergewissern Sie sich, dass der Fernbedienungssensor nicht verdeckt ist.

Es wird kein Ton wiedergegeben, wenn ein Fernsehgerät angeschlossen ist

- Der EDGE A kann Dolby- und Surround-Signale nicht dekodieren. Überprüfen Sie daher, ob die Audioausgabe an Ihrem Fernsehgerät auf PCM oder Stereo eingestellt ist.

Es gibt Tonaussetzer, wenn ein Fernsehgerät über ARC Toslink angeschlossen ist

- Bitte lesen Sie hierzu den Abschnitt „Anschlüsse“ > „Anschließen eines Fernsehgeräts“ im Handbuch.

Technische Daten

Last updated: August 9, 2022 04:57. Revision #9954

Kontinuierliche Ausgangsleistung:

- 100 W RMS an 8 Ω
- 200 W RMS an 4 Ω

KLIRRFAKTOR (ungewichtet):

- <0,002 % 1 kHz bei Nennleistung (8 Ω)
- <0,02 % 20 Hz – 20 kHz bei Nennleistung (8 Ω)

Frequenzgang:

<3Hz – >80 kHz +/-1 dB

Rauschabstand (bei voller Leistung):

>103 dB

Übersprechung bei 1 kHz:

< -100 dB

Eingangsempfindlichkeit:

Eingang A1-A2 (unsymmetrisch) 380 mV QMW

Eingangsimpedanzen:

- Eingang A3 (symmetrisch) 47 kΩ
- Eingang A1-A2 (unsymmetrisch) 47 kΩ

Eingänge:

Symmetrisch, Koaxial-SPDIF, TOSLINK, USB Audio, Unsymmetrisch, Bluetooth, Audiorückkanal (ARC)

Ausgänge:

Lautsprecher, Vorverstärker, Kopfhörer (Empfohlene Impedanz: zwischen 8 und 600 Ω)

USB-Audioeingang:

USB Audio Klasse 2.0 mit Unterstützung von PCM mit bis zu 32 Bit, 384 kHz, oder bis zu DSD256

Bluetooth:

4.1 (Smart/BLE-aktiviert) A2DP/AVRCP mit Unterstützung für Formate bis hin zu aptX HD

TOSLINK-Eingang:

16/24 Bit, 32-96 kHz

Koaxialer SPDIF-Eingang::

16/24 Bit, 32-192 kHz

Max. Stromverbrauch:

1000 W

Standby-Stromverbrauch:

<0,5 W

Abmessungen:

150 x 460 x 405mm (5.9 x 18.1 x 15.9")

Gewicht:

24,4 kg

Häufig gestellte fragen (FAQ)

Last updated: October 18, 2022 02:47. Revision #9941

Kann ich eine externe Festplatte an den USB-Audioeingang des EDGE A anschließen?

Nein, es gibt keine Möglichkeit, USB-Laufwerke oder -Festplatten über den USB-Audioeingang direkt an den EDGE A anzuschließen. Der USB-Audioeingang des EDGE A unterstützt nur eine direkte Verbindung mit einem PC oder Mac. Sie können dazu jedoch einen unserer Netzwerk-Player in Kombination mit dem EDGE A verwenden.

Warum hat der EDGE A keine Klangregelung?

Die Entscheidung, den EDGE A nicht mit einer Klangregelung auszustatten, wurde getroffen, damit er einen unveränderten, akkuraten und natürlichen Klang produziert, der möglichst originalgetreu ist.

Warum bewegt sich der Lautstärkeregler, wenn der EDGE A einschaltet wird?

Wenn Sie die EDGE A nach dem Zurücksetzen auf Werkseinstellungen zum ersten Mal wieder einschalten, wird Kalibrierungsvorgang durchgeführt, der ca. 30 Sekunden dauert.

Bitte lassen Sie diesen Vorgang vollständig abschließen, bevor Sie das Gerät verwenden.

Kann ich einen Plattenspieler an meinen EDGE A anschließen?

Sie können einen Plattenspieler an einen der beiden analogen Cinch-Eingänge des EDGE A anschließen. Da der Verstärker jedoch über keine eingebaute Phonovorstufe verfügt, benötigen Sie eine externe Phonovorstufe zwischen Plattenspieler und EDGE A oder einen Plattenspieler mit integrierter Phonovorstufe.

Eine Phonovorstufe hebt das schwache Ausgangssignal eines Plattenspielers auf Line-Pegel an, um den Anschluss an einen Verstärker zu ermöglichen und gleichzeitig ein Signal mit möglichst wenig Rauschen und Verzerrungen zu gewährleisten.

Da der Verstärker über keine eingebaute Phonovorstufe verfügt, ist er auch nicht mit einer Plattenspieler-Erdung ausgestattet. Aus diesem Grund haben unsere Phonovorstufen eine Erdung.

Falls Sie eine Phonovorstufe eines anderen Herstellers verwenden, die nicht mit einem Erdungsanschluss ausgestattet ist, müssen Sie den Hersteller des Plattenspielers bezüglich der Erdungsmöglichkeiten um Rat bitten.

Welche Verstärkungsklasse verwendet der EDGE A?

Der EDGE A verwendet eine Verstärkung der Klasse XA. Bei Klasse XA wird die Trennfrequenz so verschoben, dass beide Transistorsätze immer eingeschaltet sind, bis das Signal einen ausreichend hohen Pegel erreicht.

Das bedeutet, dass der Verstärker bei leisen Signalen im Grunde wie ein Klasse-A-Verstärker arbeitet. Erst wenn das Signal laut genug ist, werden die Transistoren umgeschaltet. Jede Frequenzweichenverzerrung wird daher vom Signal maskiert.