C155 Deckenlautsprecher

Manual Generated: 19/11/2024 - 11:15

Table of Contents

C155 Deckenlautsprecher 3
Einführung 3
Lieferumfang des C155? 4
Einbauanleitung 5
Lackieren der Lautsprecherabdeckung und der Einfassung 7
Technische Spezifikationen 8

C155 Deckenlautsprecher

Last updated: April 23, 2024 01:54. Revision #12612

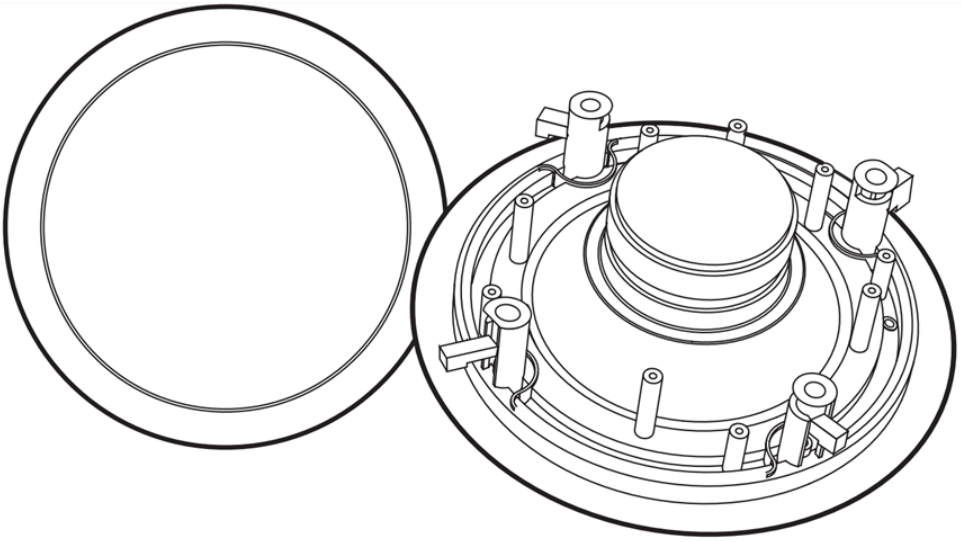

Bedienungsanleitung

Einführung

Last updated: January 19, 2023 01:54. Revision #9562

Diese Bedienungsanleitung soll Ihnen die Installation und Verwendung des Produkts so einfach wie möglich machen. Die Angaben in dieser Anleitung wurden zur Zeit der Drucklegung sorgfältig auf ihre Richtigkeit überprüft. Cambridge Audio ist bestrebt, seine Produkte ständig zu verbessern. Deshalb können sich Design und technische Daten ohne vorherige Ankündigung ändern.

Dieses Handbuch enthält firmeneigene Informationen, die dem Urheberrecht unterliegen. Alle Rechte vorbehalten. Dieses Handbuch darf weder als Ganzes noch in Teilen auf mechanische, elektronische oder andere Weise, in welcher Form auch immer, ohne vorherige schriftliche Genehmigung des Herstellers vervielfältigt werden. Alle Marken und eingetragenen Handelszeichen sind Eigentum der jeweiligen Inhaber.

© Copyright Cambridge Audio Ltd .

Für Informationen über kommende Produkte, Software-Updates und exklusive Angebote registrieren Sie Ihr Gerät bitte unter

http://www.cambridgeaudio.com/register

Lieferumfang des C155?

Last updated: January 19, 2023 01:54. Revision #9563

1. 2 x C155 Deckenlautsprecher.

Einbauanleitung

Last updated: January 19, 2023 01:54. Revision #9564

1. Entfernen Sie zunächst das Pappstück in der Mitte der mitgelieferten Schablone, um die Position für das Montageloch an der gewünschten Stelle zu markieren.

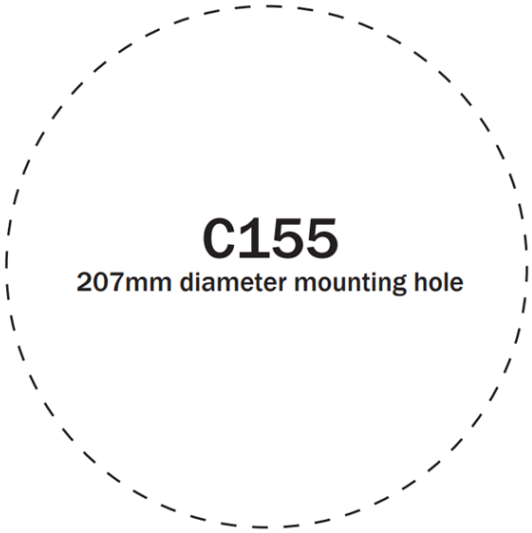

2. Bevor Sie ein Deckenloch ausschneiden sollten sie zunächst einen stabilen Draht L-förmig biegen (siehe Abbildung unten), um den vorhandenen Freiraum zu prüfen, indem Sie ein kleines Loch in den vorhergesehenen Bereich bohren, den Draht einführen und ihn langsam drehen. Jegliche Hindernisse fallen dabei sofort auf, sodass Sie den Montagebereich notfalls kann an eine geeignetere Position verlegen können.

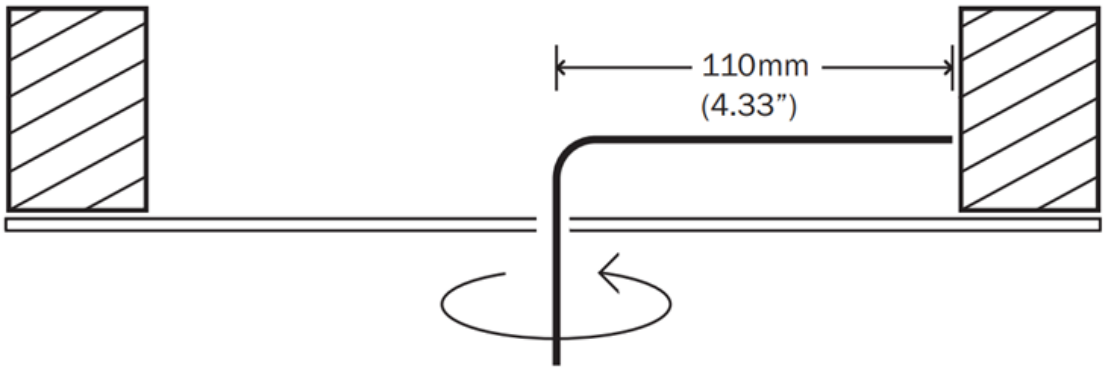

3. Schneiden Sie das Montageloch mit einer Fuchsschwanz- oder Stichsäge aus. Vergewissern Sie sich, dass die Montagefläche eine Dicke von mindestens 10 und maximal 30 mm hat und dass hinter der Montagefläche ein Freiraum von mindestens 80 mm vorhanden ist.

4. Verwenden Sie für die Verbindung zwischen Verstärker und Lautsprechern Lautsprecherkabel mit mindestens Drahtstärke 16. Achten Sie darauf, das Lautsprecherkabel nicht in der Nähe von Stromkabeln zu verlegen und sämtliche Verstärker und Klangquellen vor der Installation auszuschalten.

5. Entfernen Sie mit einer Kabelzange 10 mm der Isolierung vom Ende der einzelnen Lautsprecherkabel und verdrillen Sie die Litzen miteinander.

6. Achten Sie beim Anschließen der Lautsprecher genau auf die Polarität und vergewissern Sie sich, dass die roten (+) Anschlüsse des Verstärkers mit den roten (+) Anschlüssen der Lautsprecher und die schwarzen (-) Anschlüsse des Verstärkers mit den schwarzen (-) Anschlüssen der Lautsprecher verbunden sind.

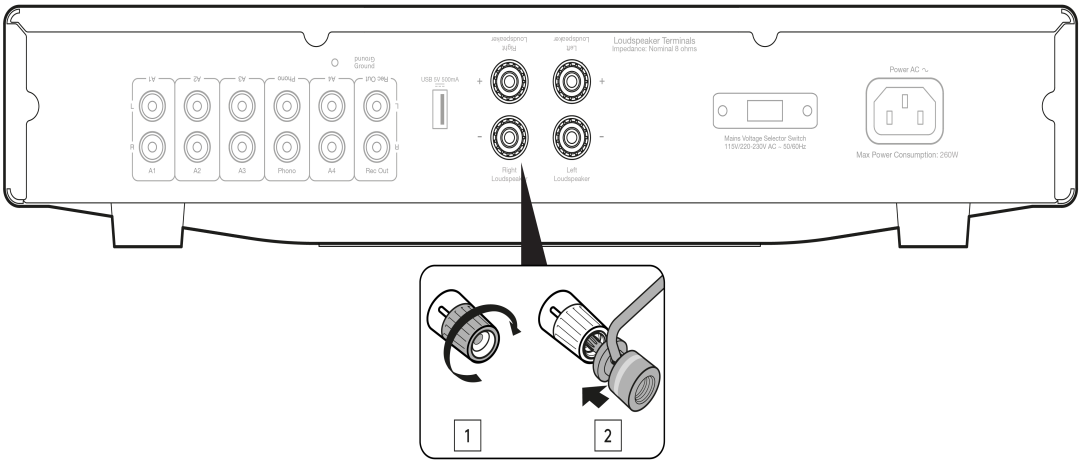

7. Vergewissern Sie sich, dass die vier Befestigungsschrauben des Lautsprechers gelockert sind, so dass die Montagezapfen frei beweglich sind. Schieben Sie alle Zapfen nach LINKS in den entsprechenden Halterungsschlitz und richten Sie dann den Lautsprecher in der Montageöffnung aus.

8. Drehen Sie mit einem Kreuzschlitzschraubendreher langsam alle Befestigungsschrauben im Uhrzeigersinn, während sich der Lautsprecher in der Montageöffnung befindet, sodass die Zapfen aus ihren Halterungen gedrückt werden. Ziehen Sie die Schrauben an, bis die Zapfen fest an der Decke anliegen.

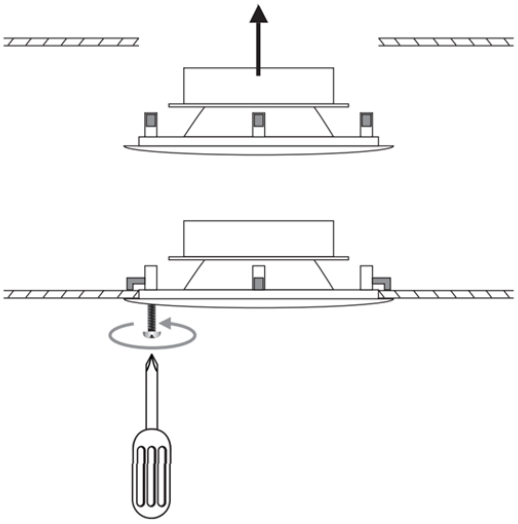

Hinweis: Klären Sie bitte mit einem Sachverständigen, ob Sie dieses Produkt beim Einbau mit einer Feuerschutzabdeckung versehen müssen. Zudem ist unter Umständen Lautsprecherkabel mit niedriger Rauchentwicklung und ohne Halogen erforderlich.

Lackieren der Lautsprecherabdeckung und der Einfassung

Last updated: January 19, 2023 01:54. Revision #9565

Die Lautsprecherabdeckung des C155 ist mit einem Magneten befestigt, sodass sie sich zum Lackieren leicht abnehmen lässt.

1. Entfernen Sie die Abdeckung vorsichtig und achten Sie dabei darauf, die Lautsprechermembran nicht zu beschädigen.

2. Lackieren Sie die Abdeckung in der gewünschten Farbe.

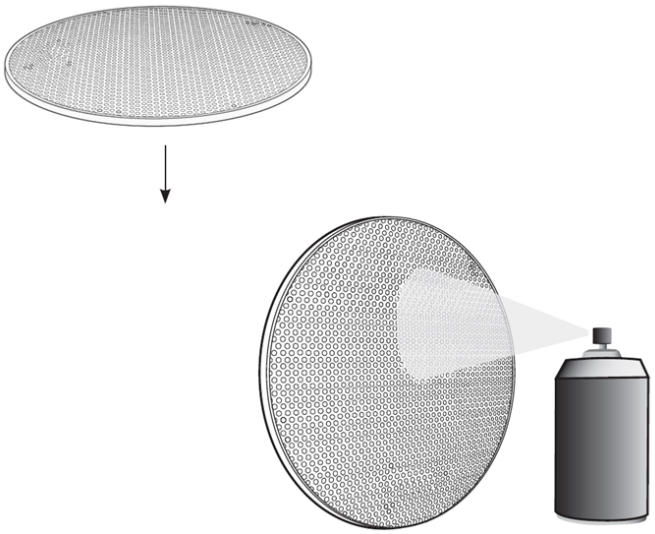

3. Sollten Sie die Lautsprechereinfassung lackieren wollen, verwenden Sie bitte die mitgelieferte durchsichtige Kunststoffmaske, um die Lautsprechermembran abzudecken und so Beschädigungen zu vermeiden.

Technische Spezifikationen

Last updated: January 19, 2023 01:54. Revision #9566

Empfindlichkeit (SPL)
90 dB (2,83 Vrms Eingang)

Frequenzgang
60 Hz – 20 kHz (+/- 2 dB)

Impedanz
4 Ω

Treiber
1 x 6,5 Zoll-Tieftöner (165 mm).

Lautsprecherabmessungen (H x B x T)
75 x ø 240 mm

Gewicht
1,1 kg