Altavoz de Techo Minx C46

Manual Generated: 19/11/2024 - 11:44

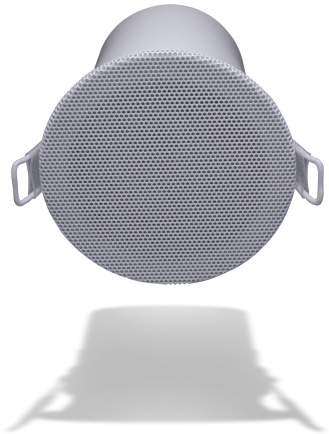

Table of Contents

Altavoz de Techo Minx C46 3
Introducción 3
¿Qué incluye el Minx C46? 4
Instrucciones de Instalación 5
Especificaciones técnicas 7
Preguntas Más Frecuentes 8
Solución de Problemas 9

Altavoz de Techo Minx C46

Last updated: April 23, 2024 01:14. Revision #12623

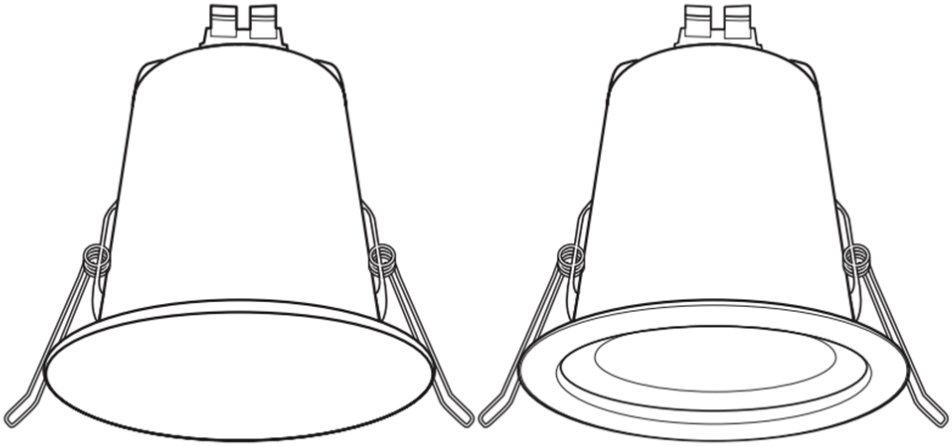

Manual de Usuario

Introducción

Last updated: January 19, 2023 05:43. Revision #11060

Esta guía está diseñada para facilitar y simplificar al máximo la instalación y el manejo de este producto. La exactitud de la información contenida en este documento ha sido cuidadosamente verificada a la fecha de su impresión. No obstante, la política de mejora continua de Cambridge Audio implica que los diseños y las especificaciones están sujetos a cambios sin previo aviso.

Este documento contiene información protegida por derechos de autor. Todos los derechos reservados. Se prohíbe la reproducción total o parcial de este manual por cualquier medio mecánico, electrónico o de otro tipo sin el previo consentimiento por escrito del fabricante. Todas las marcas comerciales y marcas registradas pertenecen a sus respectivos propietarios.

© Copyright Cambridge Audio Ltd

Para descubrir las novedades sobre próximos productos, actualizaciones de software y ofertas exclusivas, asegúrate de registrar tu producto en

http://www.cambridgeaudio.com/register

¿Qué incluye el Minx C46?

Last updated: January 19, 2023 05:43. Revision #11061

1. 1 Altavoz de Techo Minx C46.

Instrucciones de Instalación

Last updated: January 19, 2023 05:43. Revision #11062

1. En primer lugar, utiliza la plantilla suministrada para marcar la posición del agujero de montaje en la ubicación seleccionada.

Nota: Recomendamos usar una sierra corona perforadora de 75mm (3 ").

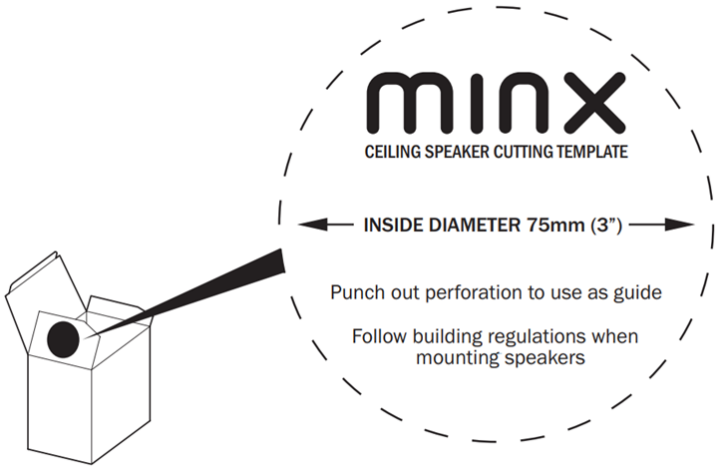

2. Al instalar los altavoces a ras del techo o de la pared, asegúrate de que haya suficiente profundidad/espacio dentro de la cavidad respectiva. Para el Minx C46 necesitarás una distancia mínima de**95mm (3 ¾")**

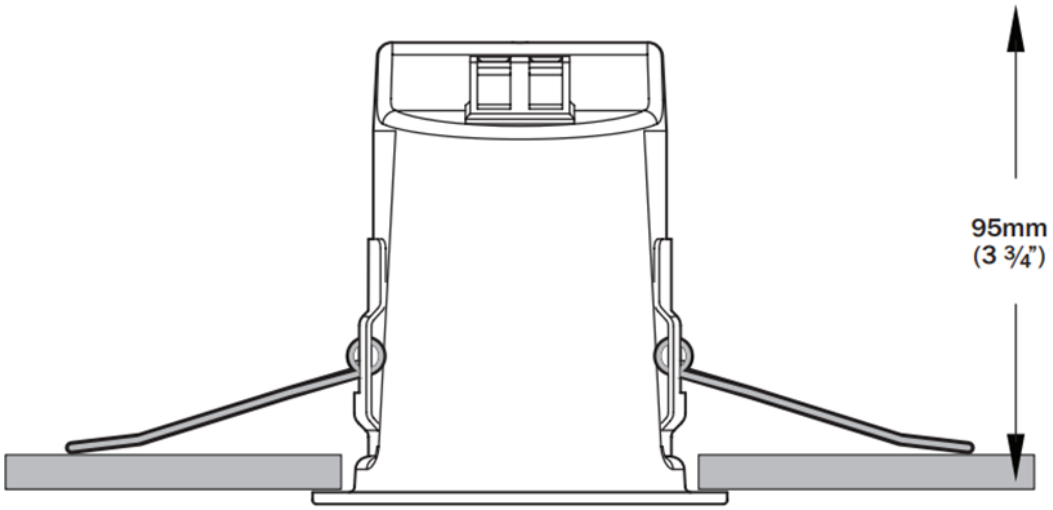

3. Conecta los cables de altavoz ROJO positivo (+) y NEGRO negativo (-) a los terminales correspondientes del Minx C46. Es importante que estos coincidan correctamente.

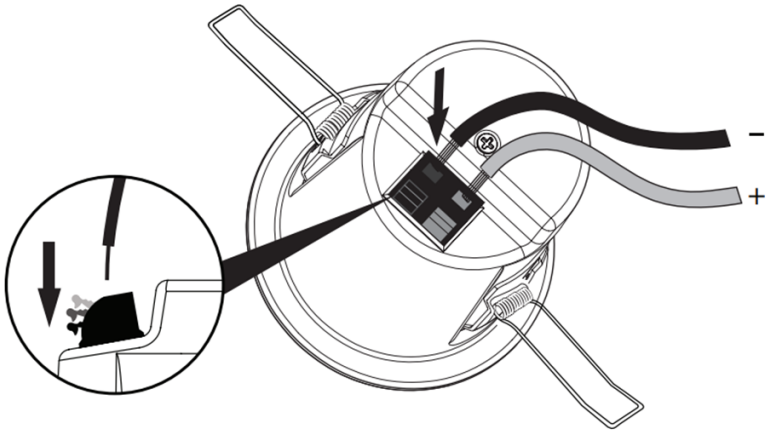

4. Luego, presiona los clips metálicos hacia arriba y coloca los dos brazos más largos en el agujero del techo.

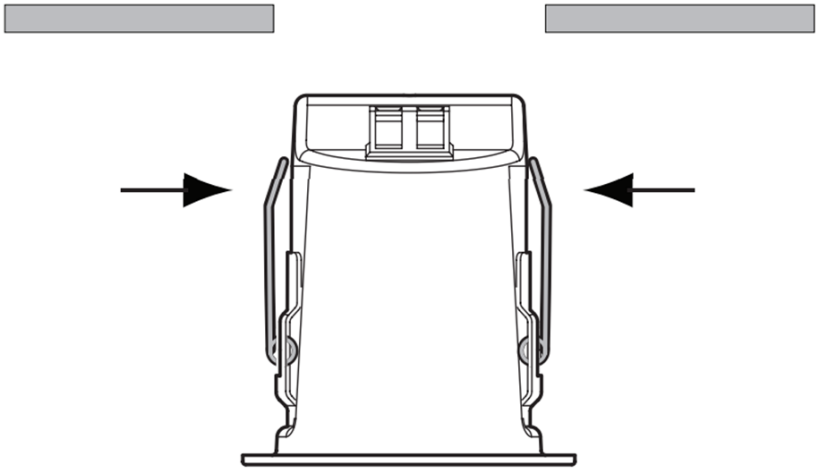

5. Empuja el altavoz hacia arriba hasta que quede fijado firmemente en el orificio de montaje.

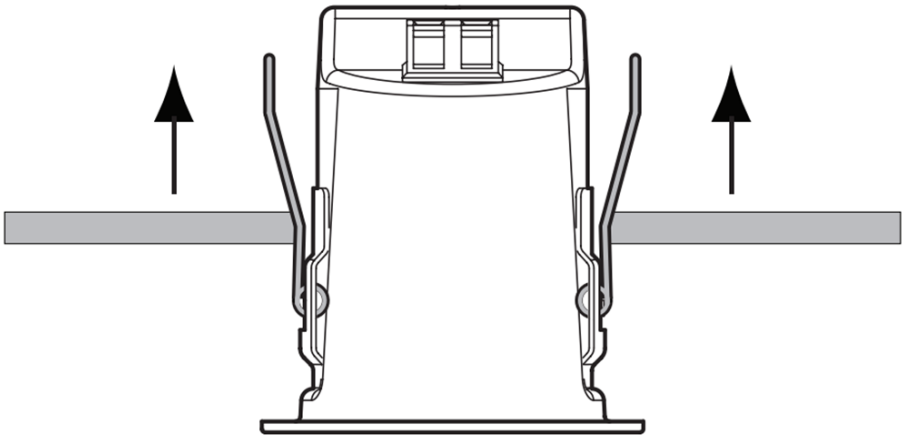

Especificaciones técnicas

Last updated: January 19, 2023 05:43. Revision #11063

Sensibilidad (SPL)
86dB (entrada 2,83 Vrms)

Respuesta en Frecuencia
120 Hz - 20 kHz

Impedancia
Compatible con 8 ohmios

Potencia de amplificador recomendada
25-200W. El uso de un amplificador de alta potencia más bajo en su escala de volumen da como resultado una menor distorsión y un mejor sonido. Si escuchas un sonido distorsionado o un "crack" mecánico cuando los altavoces llegan al límite, estás utilizando los altavoces con un volumen demasiado alto, lo que podría dañarlos. Con un AVR, los altavoces Minx C46 deben configurarse en "small" con una frecuencia de cruce de 140Hz. Con esta configuración, el manejo de potencia es considerablemente mayor.

Drivers (Controladores)
1 woofer de 2.25".

Dimensiones de los Altavoces (H x W x D)
98 x ø 88mm (3.6 x ø 3.4”)

Peso
0.46 Kg (1.01 libras)

Preguntas Más Frecuentes

Last updated: January 19, 2023 05:43. Revision #11064

¿Qué se entiende por sensibilidad del altavoz?

La sensibilidad del altavoz es el nivel producido por el altavoz a un metro, cuando se suministra con un vatio de potencia desde un amplificador. Es una forma de describir cuánta energía acústica produce el altavoz, basada en una entrada determinada. El nivel se mide en dB SPL (abreviatura de "nivel de presión sonora"), el sonido es básicamente fluctuaciones en la presión del aire, por lo que cada vez que veas SPL, esto significa "sonido en el mundo real". Digamos que tenemos un altavoz con una sensibilidad de 87dB y un altavoz con una sensibilidad de 90dB– el altavoz de 90dB será considerablemente más fuerte, ya que cada 3dB agregado representa una duplicación de potencia.

¿Qué es la impedancia?

Verás a menudo que se menciona la impedancia cuando se realiza una evaluación de los altavoces y amplificadores. La impedancia es básicamente la resistencia medida a una frecuencia determinada, dada como un valor en ohmios (Ω), y es increíblemente importante tener en cuenta al configurar un sistema de audio, ya que determina la "carga" colocada en un amplificador por los altavoces.

Por ejemplo, digamos que tenemos un amplificador que está clasificado para entregar 100W en una carga de altavoz de 8Ω. Si tuviéramos que usar altavoces con una impedancia de 4Ω con el mismo amplificador, el amplificador necesitaría suministrar 200W, ya que una reducción a la mitad de la impedancia da como resultado una duplicación de la potencia requerida debido a la reducción de la carga en el amplificador.

En una situación como esta, si el amplificador no puede suministrar la potencia requerida para una impedancia más baja, puede provocar un sobrecalentamiento y daños en el amplificador y en los altavoces.

Por esta razón, es importante prestar atención a las especificaciones del amplificador y las clasificaciones de impedancia sugeridas.

Solución de Problemas

Last updated: January 19, 2023 05:43. Revision #11065

No hay salida de sonido por uno o ambos canales
• Verifica que el amplificador esté encendido.
• Asegúrate de seleccionar la fuente de entrada correcta en el amplificador.
• Verifica que todas las conexiones entre el amplificador y los altavoces estén seguras.
• Verifica que las conexiones entre el equipo fuente y el amplificador estén seguras.
• Verifica la polaridad de las conexiones de los altavoces.
• Verifica que el control de volumen esté configurado correctamente en el amplificador.

Hay un sonido distorsionado o inconsistente.
• Verifica que todas las conexiones entre el amplificador y los altavoces estén seguras.
• Verifica la polaridad de las conexiones de los altavoces.
• Verifica que las conexiones entre el equipo fuente y el amplificador estén seguras.