Set de Altavoces Minx S212

Manual Generated: 19/11/2024 - 12:02

Table of Contents

Set de Altavoces Minx S212 3
Introducción 3
¿Qué se incluye con el set Minx S212? 4
Parte frontal y posterior del Minx MIN12 5
Parte frontal y posterior del Minx X201 6
Instalación del Minx MIN12 7
Unboxing e instalación del Minx X201 8
Especificaciones técnicas 10
Preguntas Más Frecuentes 11
Solución de Problemas 12

Set de Altavoces Minx S212

Last updated: April 23, 2024 12:34. Revision #12637

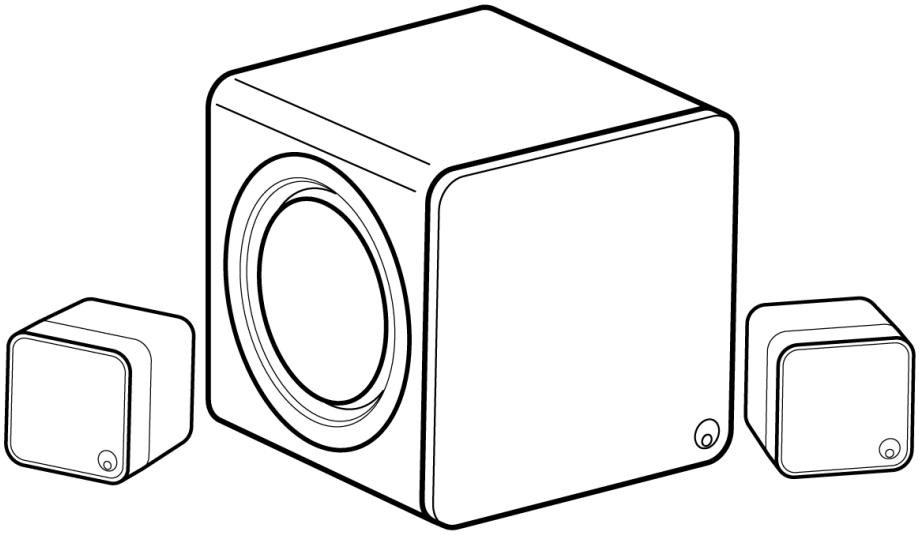

Manual de Usuario

Introducción

Last updated: February 2, 2023 04:44. Revision #10828

Gracias por comprar el set de altavoces Minx Minx S212 de Cambridge Audio. Esperamos que disfrutes por muchos años el placer auditivo que ofrecen. Tus altavoces podrán ser tan buenos como el sistema al que estén conectados. Por favor, no comprometas tu amplificador. Recomendamos especialmente la amplificación de la gama Cambridge Audio, que ha sido diseñada con los mismos estándares exigentes de nuestros altavoces.

Gracias por tomarte el tiempo de leer este manual; te recomendamos que lo guardes para futuras referencias.

© Copyright Cambridge Audio Ltd

Para descubrir las novedades sobre próximos productos, actualizaciones de software y ofertas exclusivas, asegúrate de registrar tu producto en

http://www.cambridgeaudio.com/register

¿Qué se incluye con el set Minx S212?

Last updated: February 9, 2023 08:34. Revision #10827

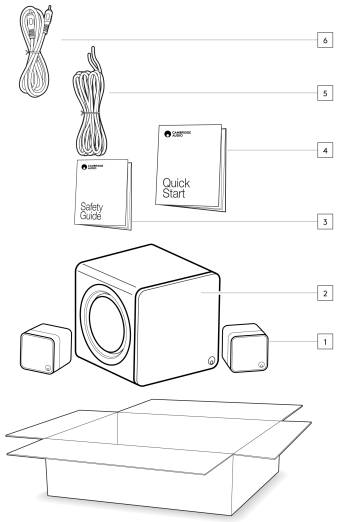

1. 2 altavoces compactos Minx MIN12.

2. Subwoofer Minx X201

3. Guía de seguridad.

4. Guía de Inicio Rápido.

5. Cable de altavoz de 10 m.

6. Cable de subwoofer RCA de 5 m.

Parte frontal y posterior del Minx MIN12

Last updated: February 2, 2023 04:44. Revision #10826

Frontal.

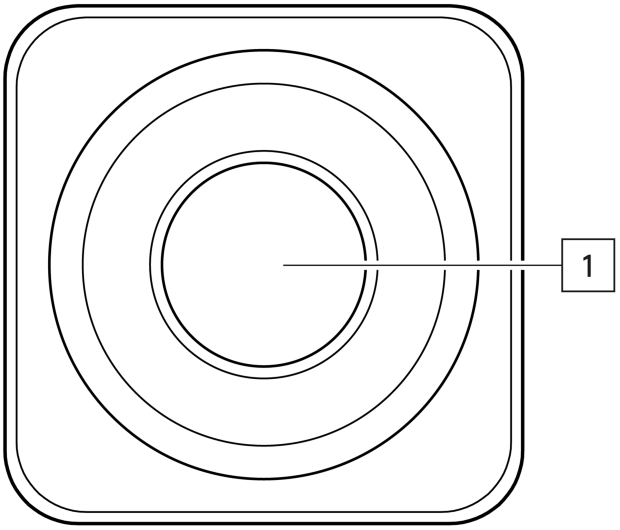

1. **Controlador BMR de 2.25".**

Panel posterior.

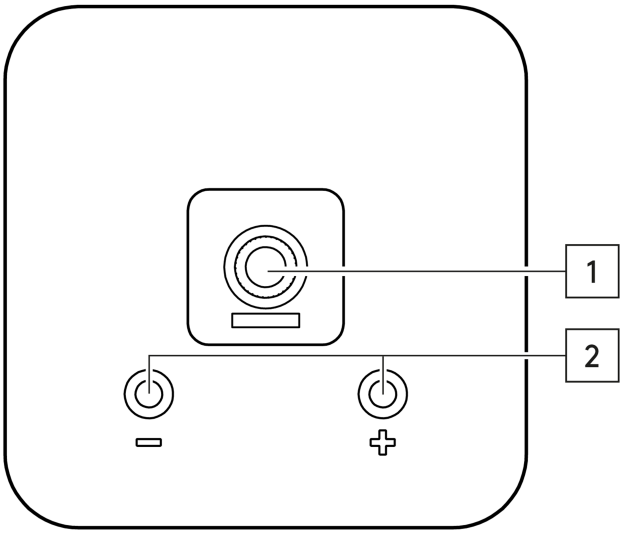

1. **Rosca de Tornillo de Montaje.**

2. **+/- Terminales de Conexión de Altavoces.**

Parte frontal y posterior del Minx X201

Last updated: February 2, 2023 04:44. Revision #10825

Frontal.

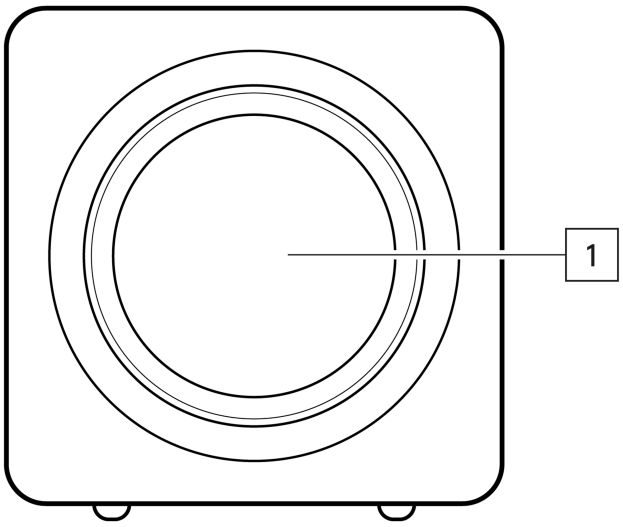

1. **Subwoofer de 6,5".**

Panel Posterior.

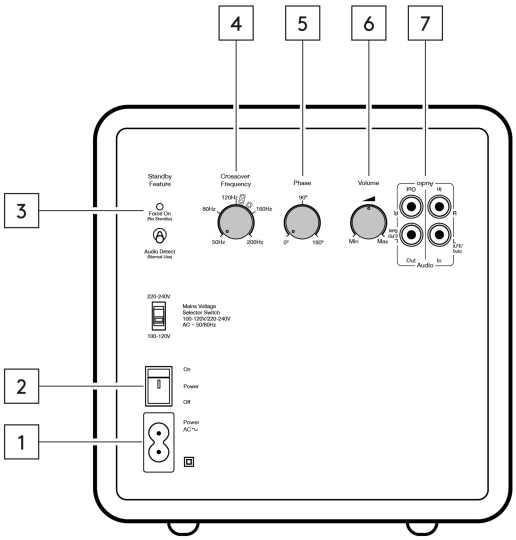

1. **Toma de Corriente CA.**

2. **Interruptor de alimentación de red** – Cambia el subwoofer entre encendido y apagado.

3. **Interruptor standby (en espera)** - Cambia entre 'Forzar Encendido' (sin espera) y 'Detección de Audio'. En el modo de detección de audio, el X201 se encenderá cuando detecte una señal entrante.

4. **Control de frecuencia de cruce**- Ajusta la frecuencia de cruce del subwoofer.

5. **Control de fase** - Ajusta las configuraciones de fase del subwoofer.

6. **Control de volumen** - Ajusta el volumen del subwoofer.

7. **entrada/salida de audio.**

Instalación del Minx MIN12

Last updated: February 2, 2023 04:44. Revision #10823

1. En primer lugar, asegúrate de que coincida con la codificación de polaridad y color, conecta los terminales de altavoz suministrados a las salidas de altavoces de tu amplificador desenroscando los extremos y asegurando el cable del altavoz en el orificio disponible en cada terminal. Estos terminales se pueden instalar en la parte posterior del MIN12 con los cables conectados.

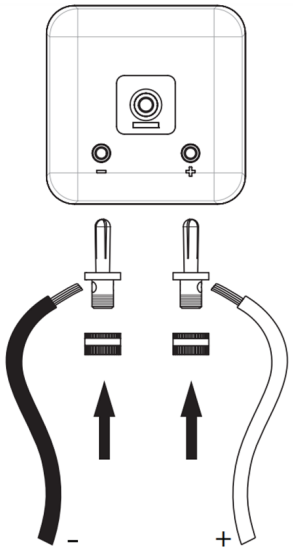

2. Si instalas los altavoces MIN12 en una pared, deberás colocar el soporte de ojo de cerradura incluido usando el tornillo de montaje en la parte posterior del altavoz.

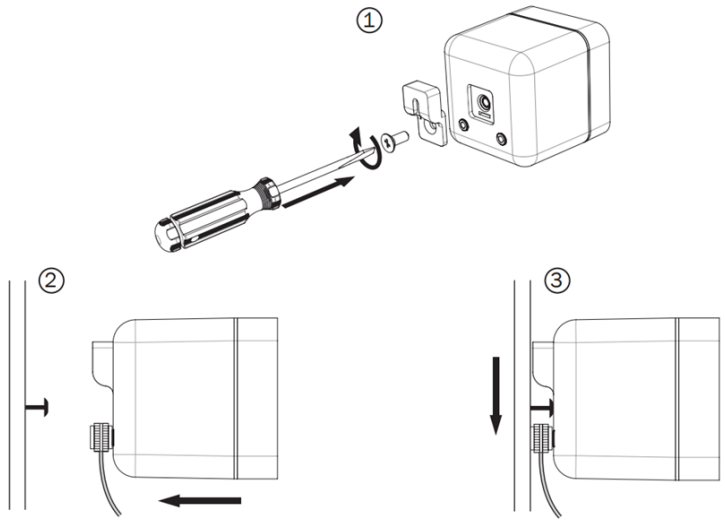

3. Alternativamente, ofrecemos varias otras soluciones de montaje que incluyen un soporte de pared pivotante, soporte de escritorio y soporte de piso.

Unboxing e instalación del Minx X201

Last updated: February 2, 2023 04:45. Revision #10822

Unboxing de tu subwoofer Minx X201.

Sigue el diagrama y ten mucho cuidado al desempaquetar tu Minx X201 para no dañar el cono del altavoz.

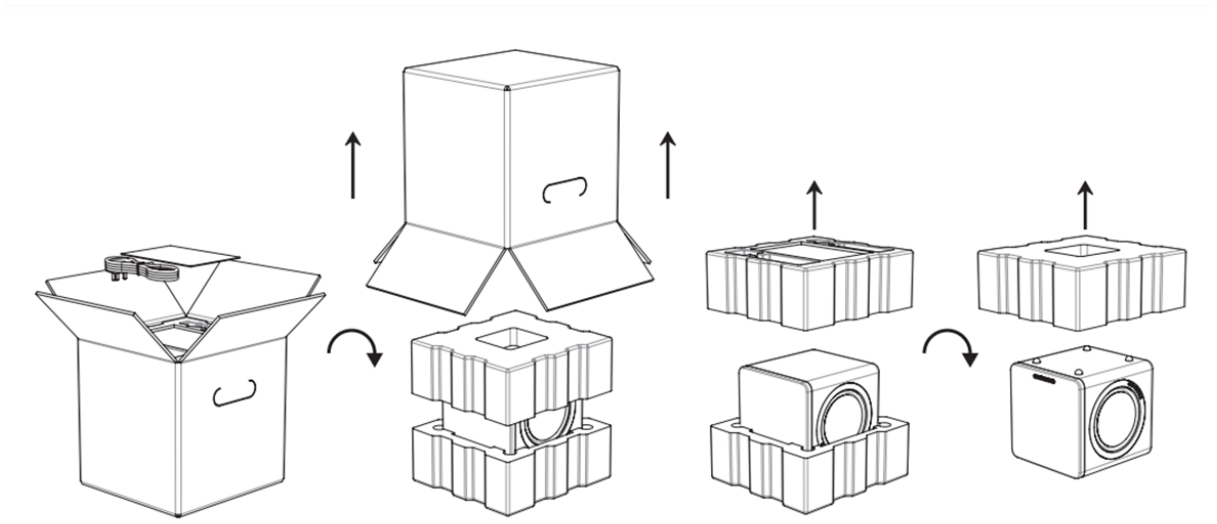

Instalación de tu Minx X201.

Dependiendo de la configuración deseada, existen diferentes formas de conectar tu subwoofer Minx X201.

1. Si estás utilizando un amplificador con una salida pre-out L+R, usa las conexiones de entrada de línea izquierda y derecha para conectar tu Minx X201.

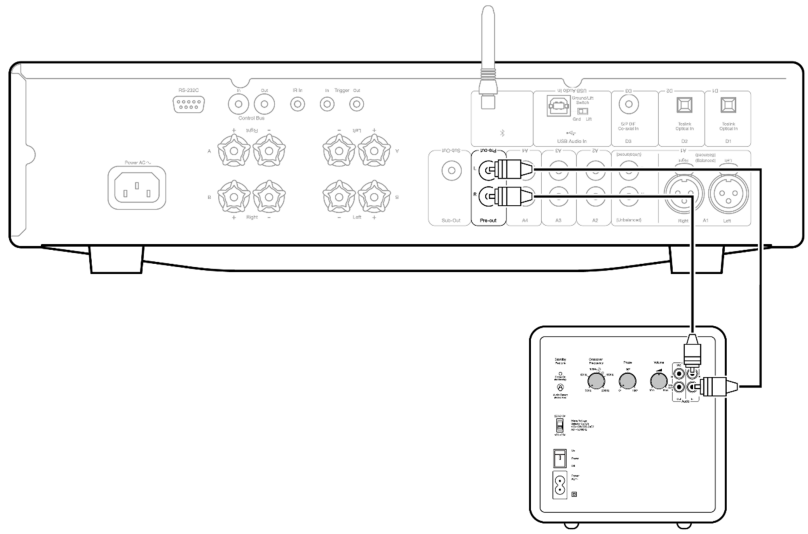

2. Si estás utilizando un receptor o amplificador con una salida de subwoofer dedicada, conecta el Minx X201 usando la entrada del canal izquierdo (LFE / Sub).

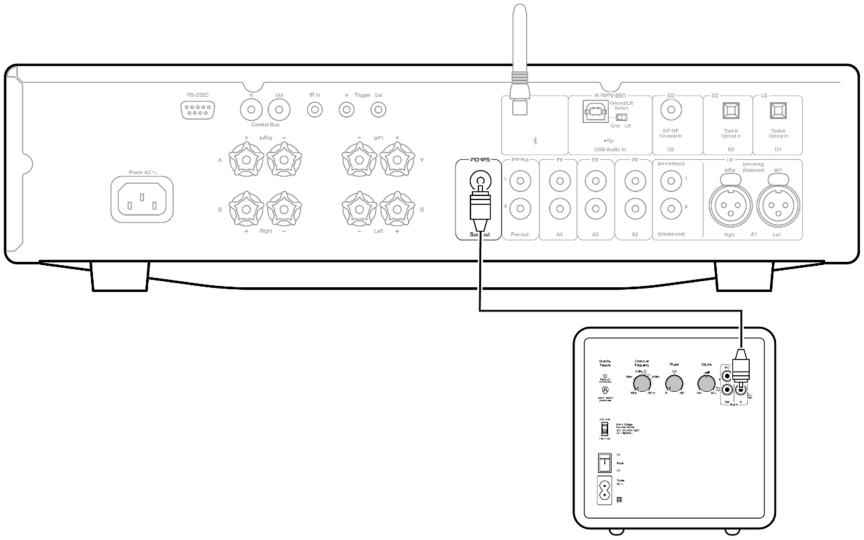

3. Una vez conectado, puedes decidir dónde colocar tu subwoofer. Como el contenido de baja frecuencia es en gran parte unidireccional, puedes ir probando hasta encontrar un lugar que se adapte a tu configuración.

Especificaciones técnicas

Last updated: February 2, 2023 04:45. Revision #10821

Minx MIN12.

Sensibilidad (SPL)
86dB

Respuesta en Frecuencia
150 Hz - 20 kHz

Impedancia
8 Ohmios

Drivers (Controladores)
1 Controlador (Driver) BMR de 2.25"

Potencia del Amplificador Recomendada
25 - 200 vatios

Dimensiones de los Altavoces (H x W x D)
78 x 78 x 85mm.

Peso
0.43kg (0.95 libras)

Minx X201.

Potencia de salida
200W

Drivers (Controladores)
1 subwoofer de 6.5"

2 radiadores pasivos de 6.5"

Dimensiones de los altavoces (H x W x D)
219 x 210 x 222mm.

Peso
5.0 kg (11.0 libras)

Preguntas Más Frecuentes

Last updated: February 2, 2023 04:45. Revision #10820

¿Qué se entiende por sensibilidad del altavoz?

La sensibilidad del altavoz es el nivel producido por el altavoz a un metro, cuando se suministra con un vatio de potencia desde un amplificador. Es una forma de describir cuánta energía acústica produce el altavoz, basada en una entrada determinada. El nivel se mide en dB SPL (abreviatura de "nivel de presión sonora"), el sonido es básicamente fluctuaciones en la presión del aire, por lo que cada vez que veas SPL, esto significa "sonido en el mundo real". Digamos que tenemos un altavoz con una sensibilidad de 87dB y un altavoz con una sensibilidad de 90dB– el altavoz de 90dB será considerablemente más fuerte, ya que cada 3dB agregado representa una duplicación de potencia.

¿Qué es un crossover?

La mayoría de los altavoces vienen con varios controladores. Un controlador también puede ser llamado transductor, que es un dispositivo que convierte un tipo de energía en otra, en este caso, energía eléctrica en energía sonora. Es muy probable que deseemos varios controladores en un altavoz – uno para manejar los graves, uno para manejar el rango medio y otro para manejar los agudos. Este último controlador a menudo se llama tweeter. Para obtener las ventajas que ofrece este dispositivo, necesitamos dividir la señal en diferentes componentes de frecuencia. El circuito que hace esto se llama crossover.

¿Qué es la impedancia?

Verás a menudo que se menciona la impedancia cuando se realiza una evaluación de los altavoces y amplificadores. La impedancia es básicamente la resistencia medida a una frecuencia determinada, dada como un valor en ohmios (Ω), y es increíblemente importante tener en cuenta al configurar un sistema de audio, ya que determina la "carga" colocada en un amplificador por los altavoces.

Por ejemplo, digamos que tenemos un amplificador que está clasificado para entregar 100W en una carga de altavoz de 8Ω. Si tuviéramos que usar altavoces con una impedancia de 4Ω con el mismo amplificador, el amplificador necesitaría suministrar 200W, ya que una reducción a la mitad de la impedancia da como resultado una duplicación de la potencia requerida debido a la reducción de la carga en el amplificador.

En una situación como esta, si el amplificador no puede suministrar la potencia requerida para una impedancia más baja, puede provocar un sobrecalentamiento y daños en el amplificador y en los altavoces.

Por esta razón, es importante prestar atención a las especificaciones del amplificador y las clasificaciones de impedancia sugeridas.

Solución de Problemas

Last updated: February 2, 2023 04:45. Revision #10829

No hay salida de sonido por uno o ambos canales
• Verifica que el amplificador esté encendido.
• Asegúrate de seleccionar la fuente de entrada correcta en el amplificador.
• Verifica que todas las conexiones entre el amplificador y los altavoces estén seguras.
• Verifica que las conexiones entre el equipo fuente y el amplificador estén seguras.
• Verifica la polaridad de las conexiones de los altavoces.
• Verifica que el control de volumen esté configurado correctamente en el amplificador.

Hay un sonido distorsionado o inconsistente.
• Verifica que todas las conexiones entre el amplificador y los altavoces estén seguras.
• Verifica la polaridad de las conexiones de los altavoces.
• Verifica que las conexiones entre el equipo fuente y el amplificador estén seguras.

No hay sonido a través del subwoofer.

• Verifica que el amplificador esté encendido.
• Asegúrate de seleccionar la fuente de entrada correcta en el amplificador.
• Verifica que el subwoofer esté encendido.
• Confirma que todas las conexiones entre el amplificador y el subwoofer estén seguras.
• Verifica que las conexiones entre el equipo fuente y el amplificador estén seguras.
• Verifica que el control de volumen esté configurado correctamente en el amplificador.
• Verifica que el control de volumen esté configurado correctamente en el subwoofer.

No hay alimentación para el subwoofer.

• Verifica que la conexión a la red eléctrica esté segura.
• Verifica que el enchufe esté encendido en la pared.