Alva Duo

Manual Generated: 19/11/2024 - 10:37

Table of Contents

Alva Duo 3
Introduction 3
Qu’est-ce qui est inclus avec Alva Duo ? 4
Commandes du panneau frontal 5
Panneau arrière 6
Se connecter 7
Arrêt automatique (APD) 8
Quelle est la différence entre une cellule à aimant mobile et une cellule à bobine mobile ? 9
Résolution des problèmes 10
Caractéristiques techniques 11

Alva Duo

Last updated: April 23, 2024 05:14. Revision #12609

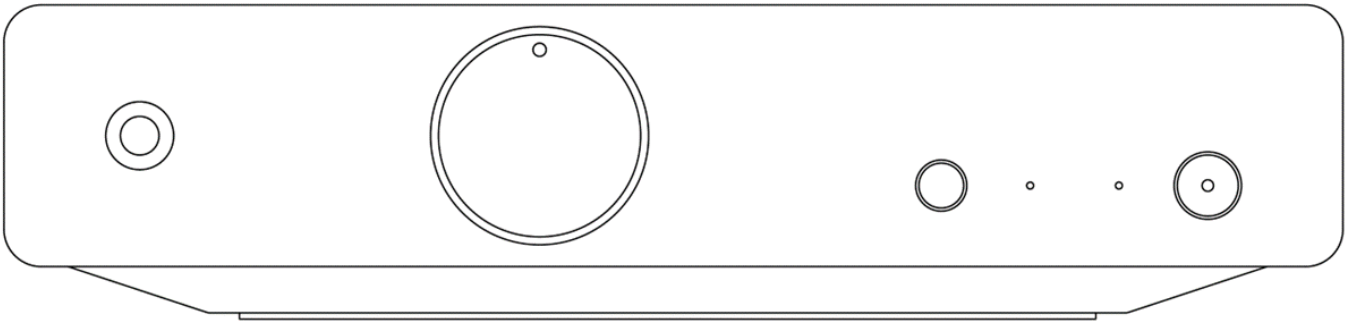

Manuel de l’utilisateur

Introduction

Last updated: July 13, 2022 09:21. Revision #5994

Ce guide est conçu pour rendre l'installation et l'utilisation de ce produit aussi facile que possible. Les informations contenues dans ce document ont été soigneusement vérifiées au moment de l’impression. Toutefois, Cambridge Audio menant une politique d’amélioration continue de ses produits, la conception et les caractéristiques de cet appareil peuvent être modifiées sans information préalable.

Ce document contient des informations exclusives, protégées par les droits d’auteur. Tous droits réservés. Aucune partie de ce manuel ne peut être reproduite par un moyen mécanique, électronique ou autre, sous quelque forme que ce soit, sans autorisation préalable écrite du fabricant. Toutes les marques ou marques déposées sont la propriété de leurs propriétaires respectifs.

© Copyright Cambridge Audio Ltd

Pour vous tenir informé des futurs produits, mises à jour de logiciel et offres exclusives, n'oubliez pas d'enregistrer votre produit à l'adresse http://www.cambridgeaudio.com/register

Qu’est-ce qui est inclus avec Alva Duo ?

Last updated: June 30, 2022 11:32. Revision #5993

Dans la boîte de votre Alva Duo vous recevrez :

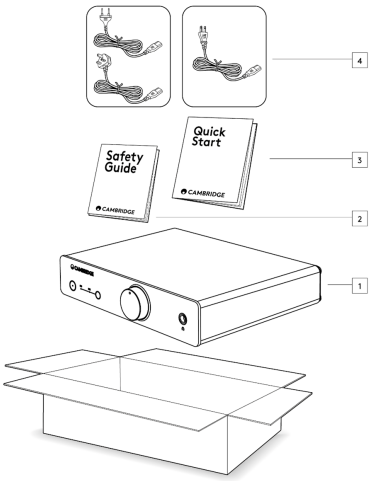

1. Préamplificateur phono à aimant mobile Alva Duo.
2. Guide de sécurité.
3. Guide de démarrage rapide.
4. Cable d’alimentation britannique (5 Ampères) (dépend du pays dans lequel Alva Duo a été acheté),
Cable d’alimentation européen (dépend du pays dans lequel Alva Duo a été acheté),
Cable d’alimentation CU (dépend du pays dans lequel Alva Duo a été acheté)

Commandes du panneau frontal

Last updated: June 28, 2022 03:30. Revision #5992

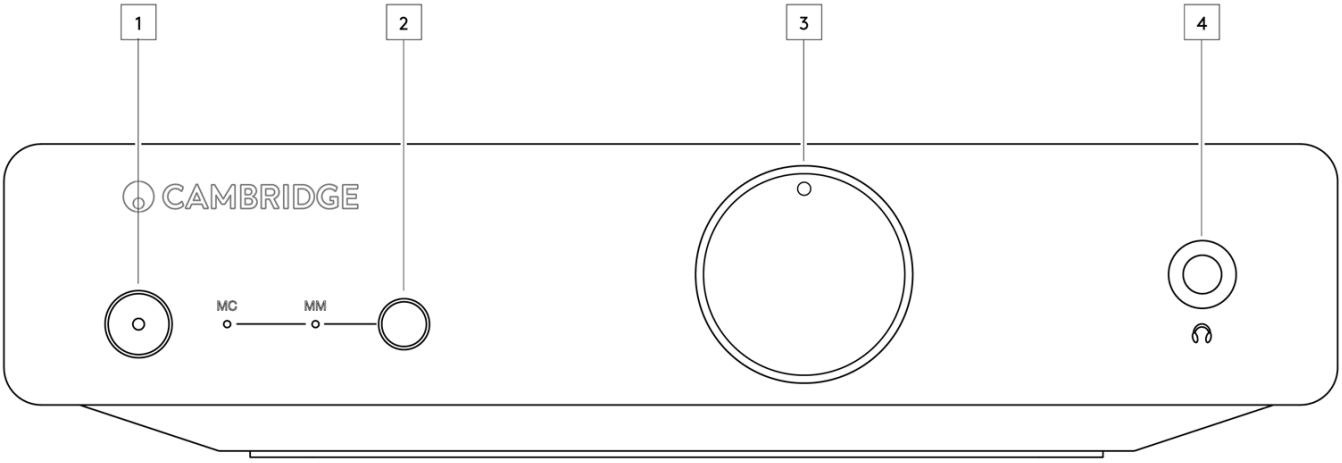

1. Veille/Marche - Commute l’appareil du mode Veille (indiqué par une LED de faible luminosité) au mode Marche (indiqué par une LED très lumineuse). Le mode Standby (Veille) est un mode de faible puissance avec une consommation d’énergie inférieure à 0,5 Watt.

2. Commutateur de sélection du type de cellule - Faites correspondre ce commutateur au type de cellule installé sur votre platine vinyle. MM pour une cellule à aimant mobile et MC pour une cellule à bobine mobile.

3. Contrôle du volume du casque d'écoute.

4. Sortie casque - Permet la connexion d'un casque stéréo avec une prise jack ¼" (6,35mm). Il est recommandé d’utiliser un casque avec une impédance comprise entre 32 et 600 ohms.

Panneau arrière

Last updated: June 28, 2022 03:30. Revision #5991

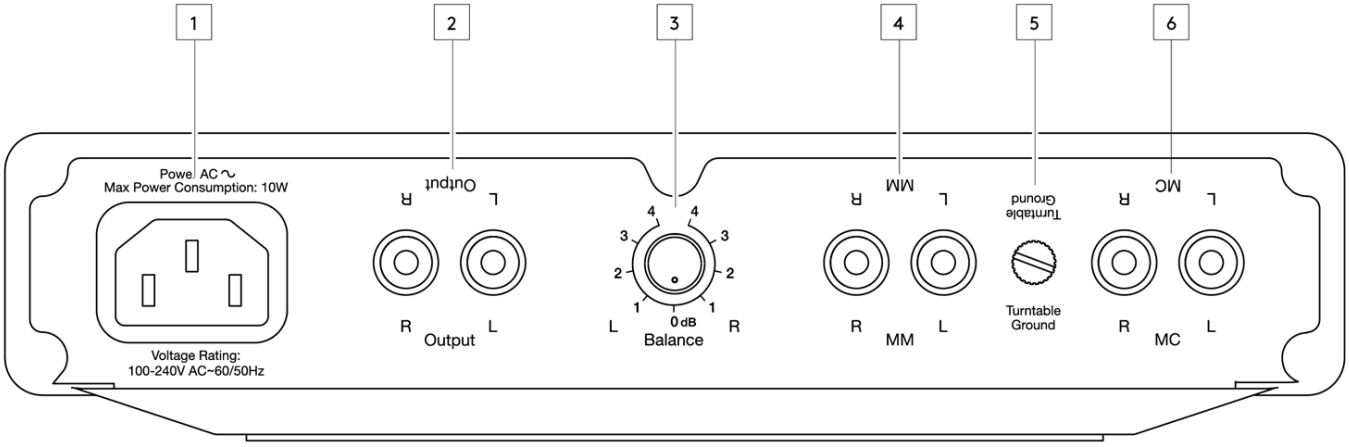

1. Prise d’alimentation CA.

2. Prises de sortie du signal - Connexions RCA utilisées pour se connecter à une entrée de niveau ligne.
Remarque : Ne pas connecter à une entrée phono.

3. Contrôle de la balance - Permet régler précisément les niveaux de sortie des canaux gauche et droit. En position centrale, la sortie de chaque canal est identique.

4. Prises d'entrée MM - Connexions RCA utilisées pour se connecter à une platine vinyle équipée d'une cellule à aimant mobile.

5. Vis de connexion à la masse - Si votre platine vinyle a un câble de mise à la terre séparé, connecter ici. Ceci permet d'obtenir un blindage pour le bras de lecture et l'ensemble des circuits sensibles de la platine vinyle.

6. Prises d'entrée MC - Connexions RCA utilisées pour se connecter à une platine munie d'une cellule à bobine mobile.
Remarque : Spécifications des cellules conseillées : tension de sortie de 0,3-1mV, chargement de 100ohm/100pF.

Se connecter

Last updated: July 13, 2022 09:21. Revision #5990

Configuration initiale

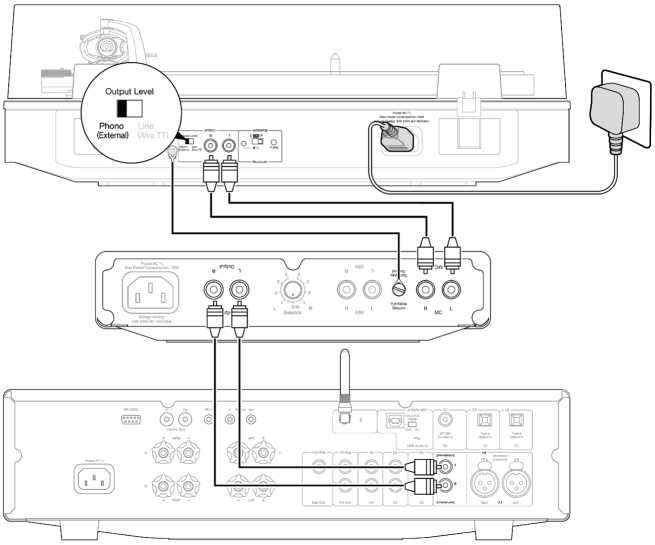

1. Tout d'abord, à l'aide d'interconnexions RCA de haute qualité, connectez les sorties de votre platine vinyle à la prise d'entrée MM de l'Alva Duo si elle est équipée d'une cellule à aimant mobile, ou à la prise d'entrée MC si elle est équipée d'une cellule à bobine mobile.
2. Si votre platine vinyle utilise un câble de masse séparé, connectez-le à la vis de masse de l'Alva Duo. Cela permet de réduire les risques de bourdonnement.
3. Connectez les prises de sortie du signal de l'Alva Duo à une entrée de niveau ligne de votre amplificateur.
4. Assurez-vous que le contrôle de la balance est réglé sur la position centrale. Cela peut être ajusté ultérieurement si nécessaire.
5. Fixez correctement le câble d'alimentation secteur à l'Alva Duo et mettez l'appareil en marche.
6. À l'aide du commutateur de sélection du type de cellule, réglez l'Alva Duo sur MM pour une utilisation avec une cellule à aimant mobile, ou MC pour une utilisation avec une cellule à bobine mobile. Cela sera indiqué par la LED correspondante.

Arrêt automatique (APD)

Last updated: June 28, 2022 03:30. Revision #5989

L'Alva Duo est configuré avec la fonction de mise hors tension automatique (APD) activée et passe automatiquement en mode veille après 20 minutes d'inactivité.

Pour désactiver l’arrêt automatique (APD) : Si vous souhaitez désactiver la fonction APD, en mode Veille, appuyez pendant 5 secondes sur le bouton d'alimentation. Pour réactiver cette fonction, restaurer les paramètres d'usine par défaut en branchant le cordon secteur tout en appuyant sur le bouton Veille

Quelle est la différence entre une cellule à aimant mobile et une cellule à bobine mobile ?

Last updated: July 13, 2022 09:21. Revision #5988

La cellule montée sur le bras de votre platine vinyle utilise une petite pointe de stylet, faite de diamant, pour convertir les informations contenues dans le sillon d'un disque en un signal qui peut ensuite être amplifié pour l'écoute.

Pendant la lecture, la pointe du stylet, fixée à un cantilever, est entraînée dans le sillon du disque à une vitesse constante, traçant ainsi le paysage du disque lui-même. Les variations physiques à l'intérieur de la rainure font vibrer cet assemblage, et c'est ce mouvement physique qui peut ensuite être converti en un signal électrique par induction électromagnétique.

L'induction électromagnétique est un phénomène qui se produit lorsqu'un inducteur est placé dans un champ magnétique variable. Lorsque ce champ magnétique varie, un courant est induit dans l'inducteur, proportionnellement à la vitesse de variation du champ. Ce principe fait partie intégrante du fonctionnement d'une cellule et est réalisé à l'aide d'aimants et de bobines de fil.

Cellules à aimant mobile

Une cellule à aimant mobile utilise des aimants fixés à l'extrémité du cantilever. Ces aimants se trouvent à l'intérieur d'un ensemble statique de bobines de fil, et se déplacent à l'intérieur de ces bobines lorsque la pointe de lecture se déplace le long du sillon du disque.

Ce mouvement provoque une variation du champ magnétique, induisant un petit courant dans les bobines qui correspond au mouvement de la pointe de lecture. Ce courant peut ensuite être amplifié pour être écouté à l'aide d'un préamplificateur phono.

Cellules à bobine mobile

Le principe reste le même pour une cellule à bobine mobile, la principale différence étant que dans ce montage, les bobines sont montées sur le cantilever, tandis que les aimants restent fixes.

Dans cette formation, ce sont les bobines qui se déplacent par rapport aux aimants, provoquant une variation du champ magnétique et induisant à son tour un petit courant. Ces bobines de fil sont souvent beaucoup plus petites que celles utilisées dans une cartouche à aimant mobile et, de ce fait, le signal généré tend à être d'un niveau beaucoup plus faible. Par conséquent, les cellules à bobine mobile nécessitent un préamplificateur avec une entrée MC dédiée pour fournir le gain supplémentaire nécessaire à une performance optimale.

Comme les bobines sont montées directement sur le cantilever d'une cellule à bobine mobile, l'ensemble cantilever lui-même est beaucoup plus léger que celui d'une cartouche à aimant mobile. Cette conception légère contribue à une meilleure réponse transitoire, à une meilleure clarté pendant les sections plus calmes de l'audio et à une reproduction plus détaillée dans l'ensemble. Cependant, ce type de cellule est beaucoup plus délicat et ne comporte généralement pas de pièces remplaçables par l'utilisateur, contrairement à la plupart des cellules à aimant mobile.

Résolution des problèmes

Last updated: June 28, 2022 03:30. Revision #5987

L’appareil ne s’allume pas.
• Assurez-vous que le câble d’alimentation vers le secteur est correctement branché.
• Vérifiez que la fiche est bien connectée au secteur et qu'elle est en marche.
• Vérifiez le fusible de la prise secteur.

Il n’y a pas de son.
• Vérifiez que l’appareil est en marche.
• Vérifiez que la platine vinyle est bien connectée à l’Alva Duo.
• Vérifiez que les connexions entre l'Alva Duo et l'amplificateur sont correctement effectuées.
• Assurez-vous que vos enceintes sont correctement connectées.

Il n’y a pas de son sur un canal.
• Vérifiez les connexions et les interconnexions des enceintes.
• Vérifiez que la commande de balance de l'Alva Duo est réglée de manière centrale.

Il y a un fort bourdonnement ou vrombissement.
• Vérifiez que le câble de masse (s'il y en a un) est bien connecté à la fois à la platine vinyle et à l'Alva Duo.
• Assurez-vous que toutes les interconnexions sont sécurisées et intactes.
• Vérifiez que votre platine vinyle n'est pas trop proche de votre amplificateur.

Les basses sont faibles ou l’image stéréo est diffuse
• Assurez-vous que vos enceintes ne sont pas câblées en déphasé.

Le volume est trop fort/bas.
• Vérifiez que le type de cellule utilisé correspond à celui de l'entrée à laquelle il est connecté.

Caractéristiques techniques

Last updated: July 13, 2022 09:39. Revision #5995

Consommation en Mode Maximum
10W

Consommation en Veille
< 0,5W

Tension d'Entrée Principale
100-240 V AC

Gain @ 1 kHz
39 dB (aimant mobile)
60 dB (bobine mobile)

Puissance nominale
300mV

Sensibilité pour la puissance nominale
3,35 mV (aimant mobile)
305 uV (bobine mobile)

Bruit d'entrée équivalent (A-pondéré)
environ 0,09 uV (aimant mobile)
environ 0,08 uV (bobine mobile)

Précision de la courbe RIAA
+/- 0,3 dB 30 Hz - 20 kHz

Rapport signal/bruit entrées reliées à la masse réf. Sortie 1V (20Hz - 20kHz BW)
>90 dB (aimant mobile)
>70 dB (bobine mobile)

THD+N 1kHz (20Hz - 20kHz BW)
< 0.0025% (aimant mobile)
< 0.020% (bobine mobile)

Impédance d'entrée
47 k Ohm (aimant mobile)
100 Ohm (bobine mobile)

Capacité d'entrée
100 pF

Marge de surcharge
> 30 dB

Couplages réciproques @ 20 kHz
> 85 dB (aimant mobile)
> 75 dB (bobine mobile)

Caractéristiques du filtre Subsonic
-3 dB @ 15 Hz 12 dB/octave

Dimensions (H X l X P)
48 x 215 x 159 mm (1.9 x 8.5 x 6.2 ")

Poids
0,95 kg (2,1lbs)