Enceinte de plafond C165

Manual Generated: 19/11/2024 - 11:17

Table of Contents

Enceinte de plafond C165 3
Introduction 3
Qu’est ce qui est inclus avec le C165 ? 4
Instructions d’installation 5
Peindre la grille et le cadre de l’enceinte 7
Caractéristiques techniques 8

Enceinte de plafond C165

Last updated: April 23, 2024 01:54. Revision #12611

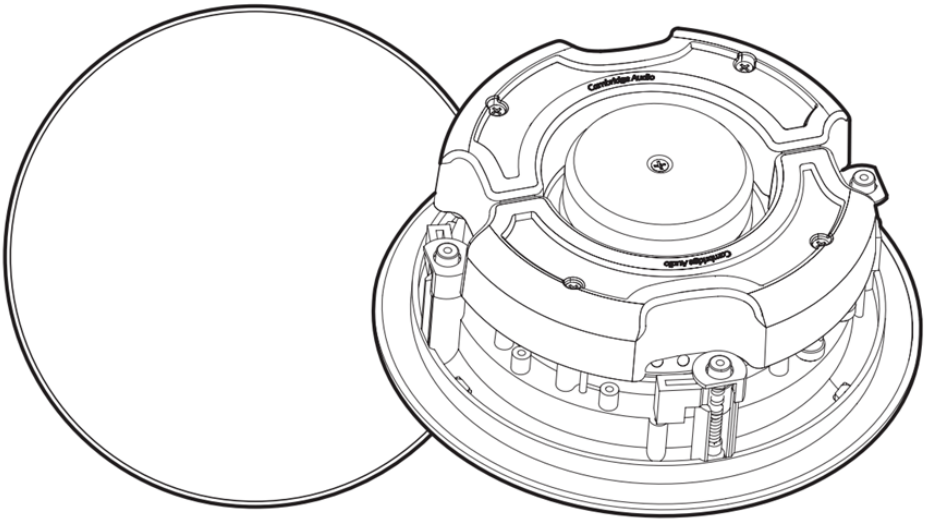

Manuel de l’utilisateur

Introduction

Last updated: January 19, 2023 01:55. Revision #9629

Ce guide est conçu pour rendre l'installation et l'utilisation de ce produit aussi facile que possible. Les informations contenues dans ce document ont été soigneusement vérifiées au moment de l’impression. Toutefois, Cambridge Audio menant une politique d’amélioration continue de ses produits, la conception et les caractéristiques de cet appareil peuvent être modifiées sans information préalable.

Ce document contient des informations exclusives, protégées par les droits d’auteur. Tous droits réservés. Aucune partie de ce manuel ne peut être reproduite par un moyen mécanique, électronique ou autre, sous quelque forme que ce soit, sans autorisation préalable écrite du fabricant. Toutes les marques ou marques déposées sont la propriété de leurs propriétaires respectifs.

© Copyright Cambridge Audio Ltd

Pour tout savoir sur les futurs produits, les mises à jour de logiciels et les offres exclusives, assurez-vous d'enregistrer votre produit à

http://www.cambridgeaudio.com/register

Qu’est ce qui est inclus avec le C165 ?

Last updated: January 19, 2023 01:55. Revision #9630

Enceinte de plafond C165

Instructions d’installation

Last updated: January 19, 2023 01:55. Revision #9631

1. Tout d’abord, retirez le tampon en carton de l’intérieur du gabarit fourni pour marquer la position du trou de montage à l’emplacement sélectionné.

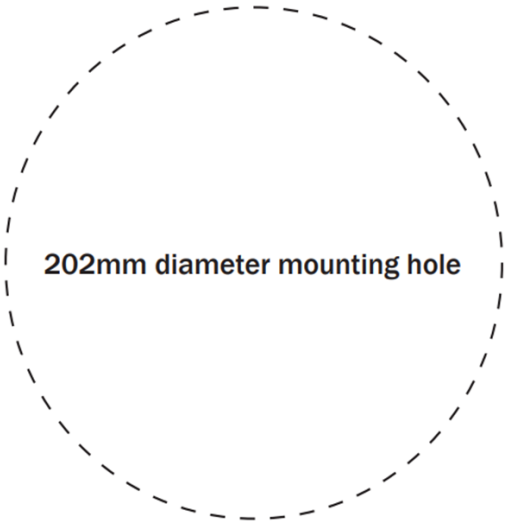

2. Avant de percer le trou du haut-parleur dans le plafond, il est conseillé de tester si la zone est bien dégagée. Faire une sonde en forme de L avec un fil de fer solide (voir l'illustration ci-dessous), forer un petit trou dans la zone cible, insérer la sonde et tourner lentement. Toute obstruction sera immédiatement évidente, et la zone cible pourra être déplacée vers une position plus appropriée.

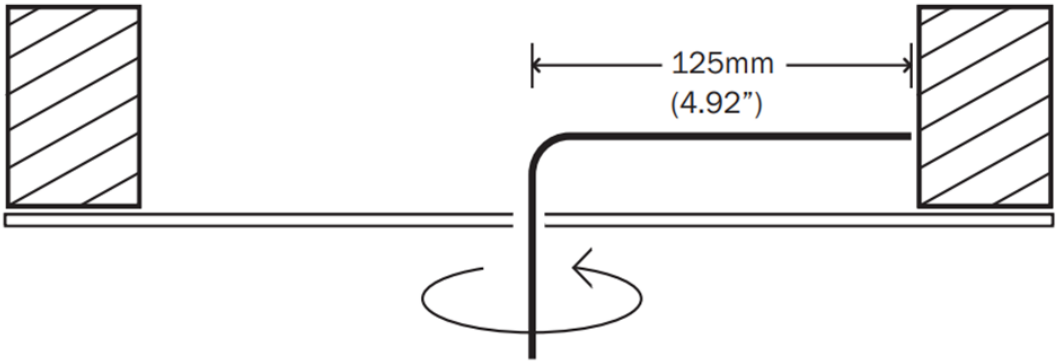

3. Découpez le trou de montage à l'aide d'une scie à cloisons sèches ou d'une scie à trous de serrure. Assurez-vous que la surface de montage a une épaisseur comprise entre 10 et 30 mm (0,39 à 1,18’’) et qu’il y a au moins 93 mm (3,74’’) d’espace libre derrière la surface de montage.

4. Utilisez un câble d’enceinte de calibre 16 minimum pour connecter votre amplificateur à vos haut-parleurs. Assurez-vous que les câbles des haut-parleurs sont acheminés loin de tout câble électrique et que tous les amplificateurs/sources sont éteints pendant l’installation.

5. Utilisez un dénudeur de fil pour enlever 10 mm d’isolant de l’extrémité de chaque câble de haut-parleur et tordez les brins ensemble.

6. Lorsque vous connectez des haut-parleurs, portez une attention particulière à la polarité en vous assurant que les bornes rouges (+) de votre amplificateur sont connectées aux bornes rouges (+) de vos haut-parleurs et que les bornes noires (-) de votre amplificateur sont connectées aux bornes noires (-) de vos enceintes.

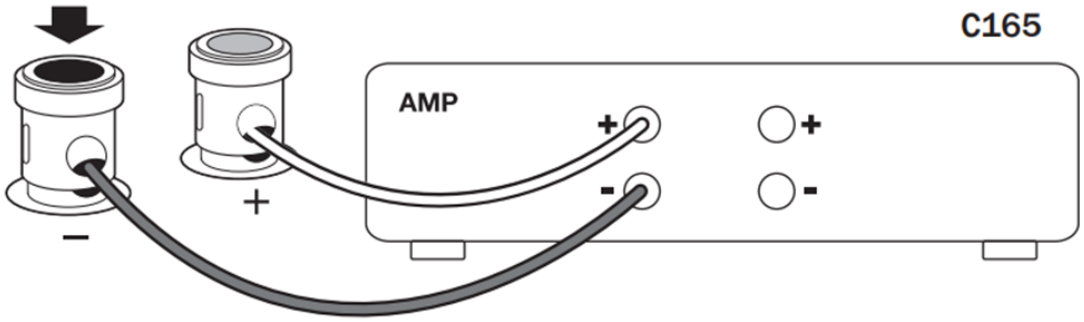

7. Assurez-vous que les quatre vis de fixation du haut-parleur sont relâchées, ce qui permet aux pattes de montage de se déplacer librement. Déplacez chaque pied de patte vers la GAUCHE dans sa fente de maintien, puis alignez le haut-parleur dans le trou de montage.

8. Avec le haut-parleur dans le trou de montage, utilisez un tournevis à tête transversale pour tourner lentement chaque vis de fixation dans le sens des aiguilles d’une montre, en déplaçant les pattes hors de leurs fentes. Serrez ces vis jusqu’à ce que les pattes saisissent le plafond.

Remarque: Vérifiez auprès de votre constructeur/installateur si vous devez installer une protection anti feu avec ce produit. Un câble d’enceintes sans halogène à faible émission de fumée (LSZH) peut également être requis.

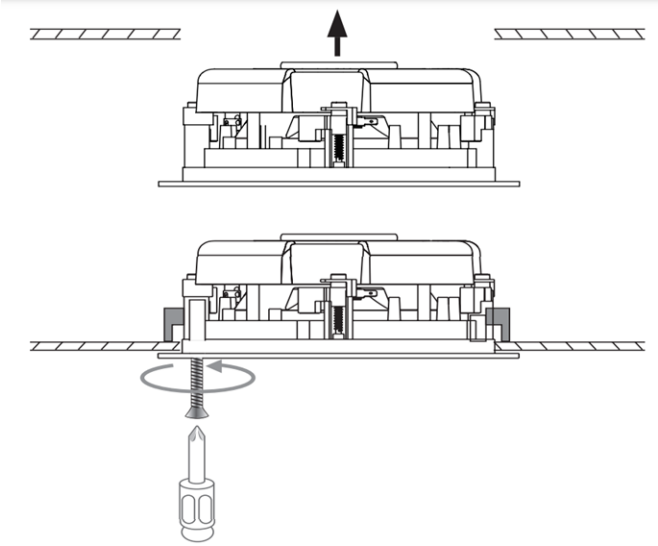

Peindre la grille et le cadre de l’enceinte

Last updated: January 19, 2023 01:55. Revision #9632

La grille de l’enceinte C165 est fixée par un aimant, ce qui lui permet d’être facilement retirée pour la peinture.

1. Retirez soigneusement la grille en veillant à ne pas endommager le cône de l’enceinte

2. Peignez la calandre en utilisant la peinture de votre choix.

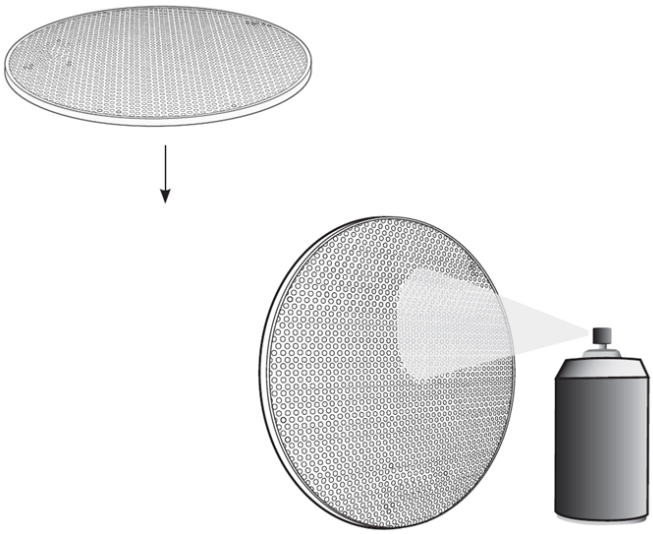

3. Si vous souhaitez peindre le tour du haut-parleur, veuillez utiliser le masque de peinture en plastique transparent inclus pour couvrir le cône de l’enceinte et éviter de causer des dommages.

Caractéristiques techniques

Last updated: January 19, 2023 01:55. Revision #9633

Sensibilité (SPL)
90dB (entrée 2,83 Vrms)

Réponse en fréquence
50Hz - 20kHz

Impédance
4 ohms

Pilotes
1 x Woofer 6.5" (165mm)

1 tweeter de 1»(25mm).

Dimensions de haut-parleurs (H x L x P)
97 x ø 240mm (3,8 x ø 9,4 »)

Poids
1,28 kg (2,8 lb)