Enceinte de plafond Minx C46

Manual Generated: 19/11/2024 - 11:43

Table of Contents

Enceinte de plafond Minx C46 3
Introduction 3
Qu’est ce qui est inclus avec le Minx C46 ? 4
Instructions d’installation 5
Caractéristiques techniques 7
Questions fréquemment posées 8
Résolution des problèmes 9

Enceinte de plafond Minx C46

Last updated: April 23, 2024 01:14. Revision #12623

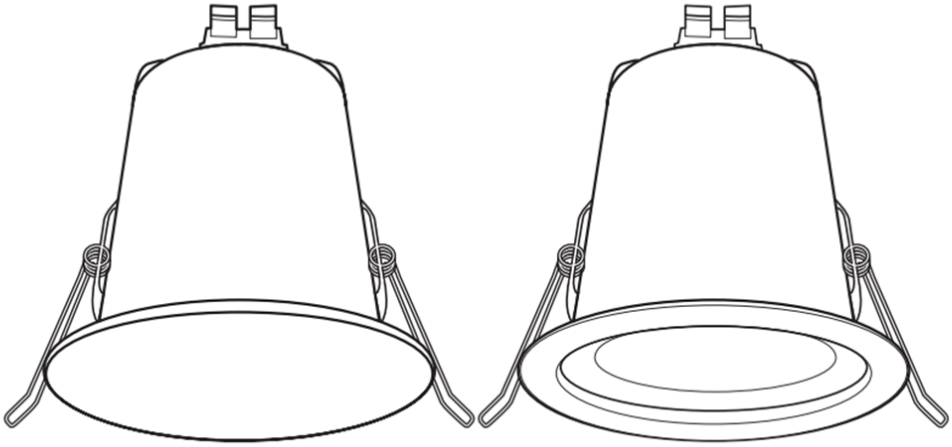

Manuel de l’utilisateur

Introduction

Last updated: January 19, 2023 05:43. Revision #11060

Ce guide est conçu pour rendre l'installation et l'utilisation de ce produit aussi facile que possible. Les informations contenues dans ce document ont été soigneusement vérifiées au moment de l’impression. Toutefois, Cambridge Audio menant une politique d’amélioration continue de ses produits, la conception et les caractéristiques de cet appareil peuvent être modifiées sans information préalable.

Ce document contient des informations exclusives, protégées par les droits d’auteur. Tous droits réservés. Aucune partie de ce manuel ne peut être reproduite par un moyen mécanique, électronique ou autre, sous quelque forme que ce soit, sans autorisation préalable écrite du fabricant. Toutes les marques ou marques déposées sont la propriété de leurs propriétaires respectifs.

© Copyright Cambridge Audio Ltd

Pour tout savoir sur les futurs produits, les mises à jour de logiciels et les offres exclusives, assurez-vous d'enregistrer votre produit à

http://www.cambridgeaudio.com/register

Qu’est ce qui est inclus avec le Minx C46 ?

Last updated: January 19, 2023 05:43. Revision #11061

1. x 1 Enceinte de plafond Minx C46.

Instructions d’installation

Last updated: January 19, 2023 05:43. Revision #11062

1. Tout d’abord, utilisez le modèle inclus pour marquer la position du trou de montage à l’emplacement sélectionné.

Remarque: Nous recommandons l’utilisation d’une scie à trous de 75 mm (3”).

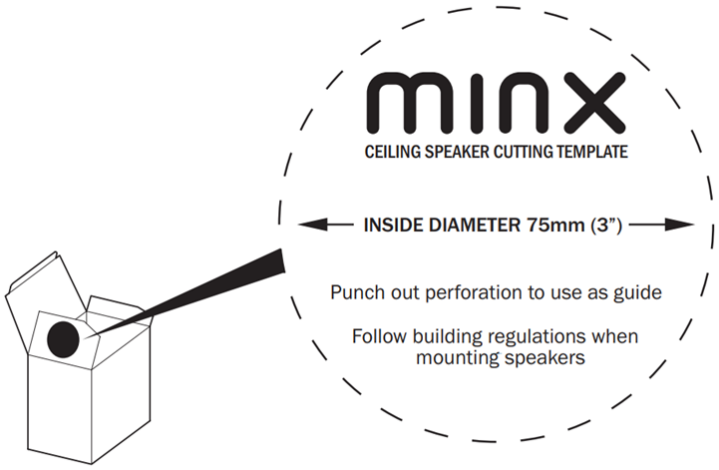

2. Lorsque vous montez des enceintes au ras d’un plafond ou d’un mur, assurez-vous qu’il y a suffisamment de profondeur / dégagement dans la cavité respective. Pour le Minx C46, vous aurez besoin d’un dégagement minimum de **95 mm (3 3/4 »)**.

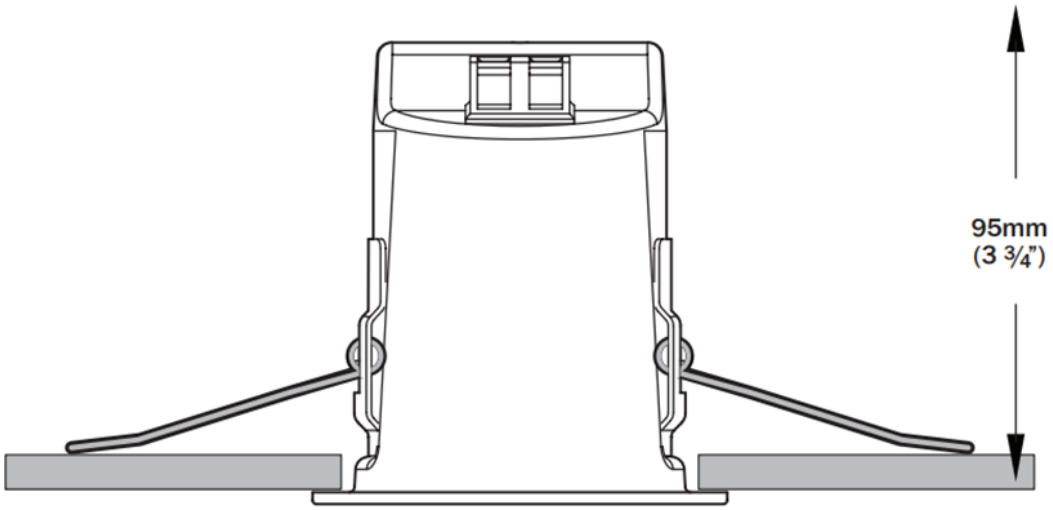

3. Connectez les câbles d’enceinte ROUGE positif (+) et NOIR négatif (-) aux bornes correspondantes du Minx C46. Il est important de les faire correspondre correctement.

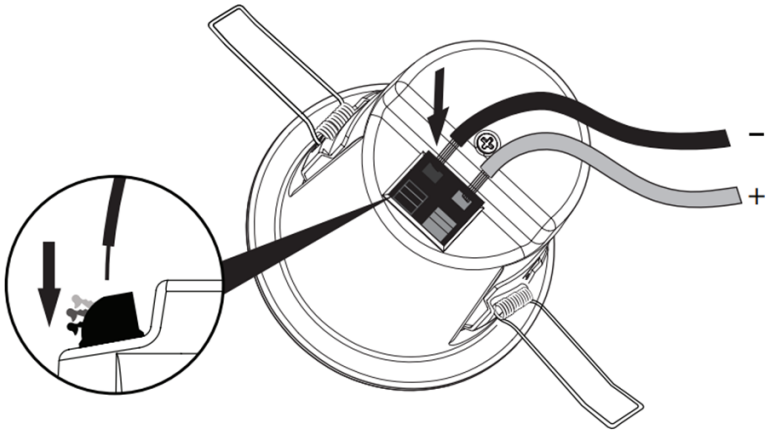

4. Ensuite, appuyez sur les clips métalliques vers le haut et insérez les deux bras les plus longs dans le trou du plafond.

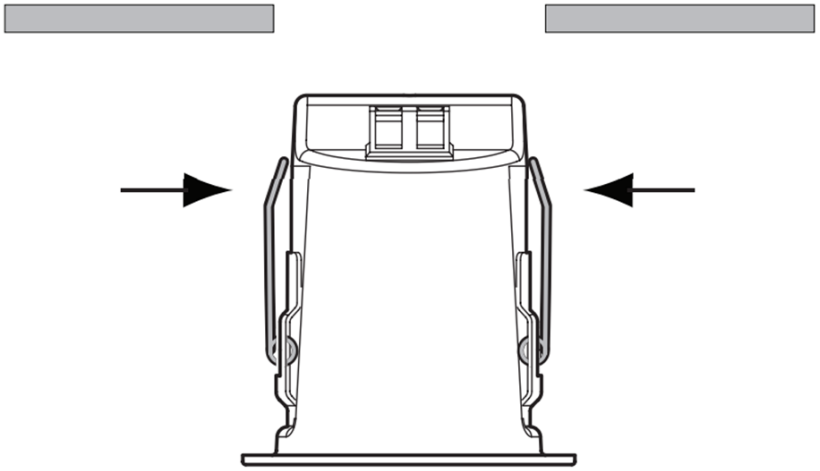

5. Poussez l’enceinte vers le haut jusqu’à ce qu’elle soit fermement dans le trou de montage.

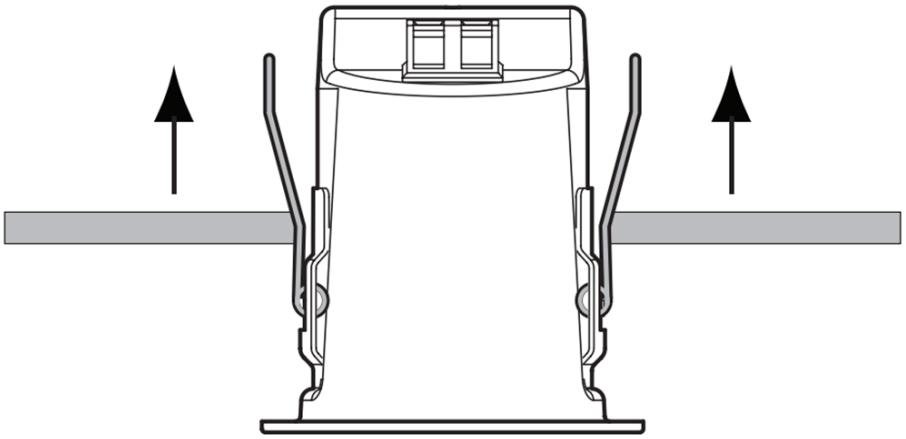

Caractéristiques techniques

Last updated: January 19, 2023 05:43. Revision #11063

Sensibilité (SPL)
86dB (entrée 2,83 Vrms)

Réponse en fréquence
120Hz - 20kHz

Impédance
Compatible 8 Ohms.

Puissance d'ampère recommandée
25-200W. L'utilisation d'un amplificateur haute puissance diminue son échelle de volume entraînant une distorsion plus faible et un meilleur son. Si vous entendez un son déformé ou une saturation mécanique lorsque les enceintes ont atteint leurs butées, cela veut dire que le son des enceintes est trop fort et cela pourrait les endommager. Avec un AVR, les haut-parleurs Minx C46 devraient être réglés sur « small » avec une fréquence de croisement de 140 Hz. Dans cette configuration, la puissance est considérablement augmentée.

Pilotes
x 1 Woofer 2.25”.

Dimensions de haut-parleurs (H x L x P)
98 x ø 88mm (3,6 x ø 3,4”)

Poids
0,46 kg (1,01 lb)

Questions fréquemment posées

Last updated: January 19, 2023 05:43. Revision #11064

Qu’entend-on par sensibilité de l’enceinte ?

La sensibilité de l’enceinte est le niveau produit par l’enceinte à un mètre, lorsqu’il est alimenté avec un watt de puissance provenant d’un amplificateur. C’est une façon de décrire dans quelle mesure l’enceinte produit de l’énergie acoustique, en fonction d’une entrée donnée. Le niveau est mesuré en dB SPL – raccourci pour « niveau de pression acoustique » – le son est essentiellement créé par des fluctuations de la pression atmosphérique, donc chaque fois que vous voyez SPL, comprenez « son dans le monde réel ». De ce fait, si nous avons une enceinte avec une sensibilité de 87 dB et une enceinte avec une sensibilité de 90 dB - le haut-parleur de 90 dB sera considérablement plus fort, car chaque 3 dB ajouté représente un doublement de puissance.

Qu’est-ce que l’impédance ?

Vous verrez souvent l’impédance indiquée lors de la recherche d’enceintes et d’amplificateurs. L’impédance est essentiellement une résistance mesurée à une fréquence donnée, donnée en Ohms (Ω), et est extrêmement importante à prendre en compte lors de la configuration d’un système audio car elle détermine la « charge » placée sur un amplificateur par les enceintes.

Par exemple, disons que nous avons un amplificateur conçu pour fournir 100W dans une charge d’enceinte 8Ω. Si nous devions ensuite utiliser des enceintes avec une impédance de 4Ω avec le même amplificateur, l’ampli devrait alors fournir 200W car une réduction de moitié de l’impédance entraîne un doublement de la puissance requise en raison de la réduction de la charge sur l’amplificateur.

Dans une telle situation, si l’ampli ne peut pas fournir la puissance requise pour une impédance inférieure, cela peut entraîner une surchauffe et endommager l’amplificateur et les enceintes.

Pour cette raison, il est important de prêter attention aux spécifications de l’amplificateur et aux indices d’impédance suggérés.

Résolution des problèmes

Last updated: January 19, 2023 05:43. Revision #11065

Pas de son sur un ou les deux canaux
• Vérifiez que l’amplificateur est allumé.
• Assurez-vous que la bonne source d’entrée est sélectionnée sur l’amplificateur.
• Vérifiez que les connexions entre l'amplificateur et les enceintes sont correctement établies.
• Vérifiez que les connexions entre l’équipement source et l’amplificateur sont sécurisées.
• Vérifiez la polarité des connexions des enceintes.
• Vérifiez que le contrôle du volume est correctement réglé sur l’amplificateur.

Le son est déformé ou incohérent.
• Vérifiez que les connexions entre l'amplificateur et les enceintes sont correctement établies.
• Vérifiez la polarité des connexions des enceintes.
• Vérifiez que les connexions entre l’équipement source et l’amplificateur sont sécurisées.