AXA25

Manual Generated: 18/08/2025 - 23:37

Table of Contents

AXA25 3
Introduzione 3
Cosa è incluso nell’AXA25? 4
Controlli del pannello frontale 5
Connessioni del pannello posteriore 6
Per connettersi 7
Specifiche tecniche 9
Risoluzione dei problemi 10
Domande frequenti (FAQ) 11

AXA25

Last updated: June 12, 2025 08:51. Revision #14366

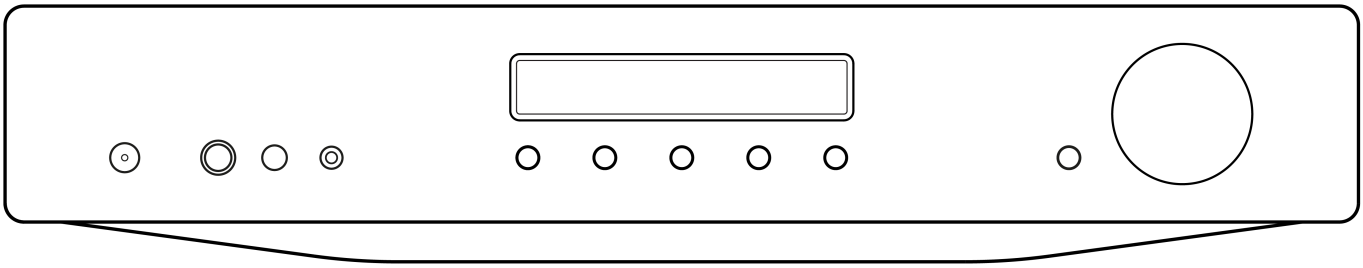

:

Manuale d'uso

Introduzione

Last updated: July 29, 2022 10:23. Revision #7181

Questa guida è pensata per facilitare al massimo l'installazione e l'uso del prodotto. L'accuratezza delle informazioni contenute nel presente documento è stata attentamente controllata al momento della stampa; tuttavia, la politica di Cambridge Audio prevede il miglioramento continuo, pertanto il design e le specifiche potrebbero subire modifiche senza preavviso.

Il presente documento contiene informazioni proprietarie protette da copyright. Tutti i diritti riservati. È vietato riprodurre qualsiasi parte di questo manuale mediante mezzi meccanici, elettronici o altri mezzi, in qualsivoglia forma, senza il permesso scritto del fabbricante. Tutti i marchi commerciali e registrati sono di proprietà dei rispettivi detentori.

© Copyright Cambridge Audio Ltd

Per le prossime notizie sui futuri prodotti, gli aggiornamenti software e le offerte, assicurarsi di registrare il prodotto su https://www.cambridgeaudio.com/register

Cosa è incluso nell’AXA25?

Last updated: August 1, 2022 04:13. Revision #7182

All’interno della scatola dell’AXA25 troverai:

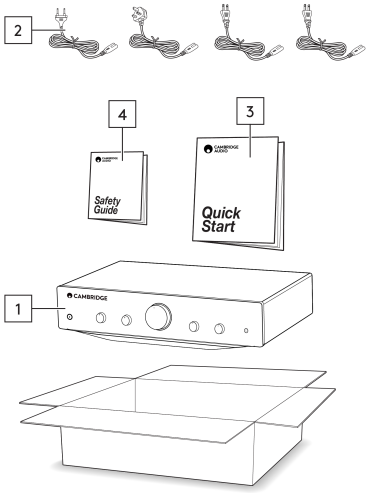

1. Amplificatore integrato AXA25
2. Cavo di alimentazione UK (a seconda del Paese in cui è stato acquistato l’AXA35).
Cavo di rete UE (a seconda del Paese in cui è stato acquistato l’AXA35).
Cavo di rete CU (a seconda del Paese in cui è stato acquistato l’AXA35).
Cavo di rete JP (a seconda del Paese in cui è stato acquistato l'AXA35).
3. Guida di avvio rapido.
4. Guida per la sicurezza.

Controlli del pannello frontale

Last updated: July 29, 2022 10:23. Revision #7183

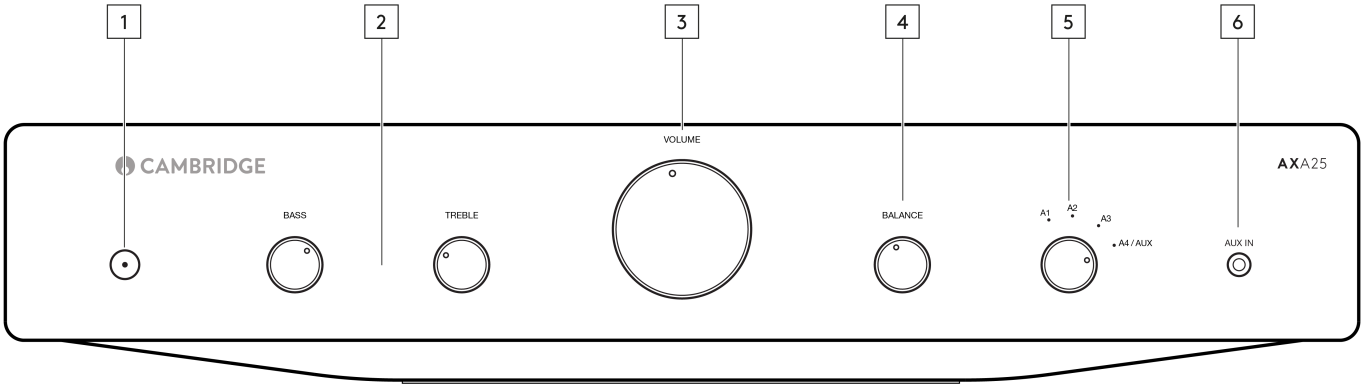

1. Pulsante di alimentazione - Commuta l’unità dalla modalità Standby (indicata dal LED opaco) ad Acceso (indicata dal LED luminoso) e viceversa. La modalità Standby è una modalità a basso consumo di corrente (meno di 0,5 Watt).

Questo prodotto ha l'impostazione APD (Auto Power Down) abilitato come impostazione predefinita. Dopo 20 minuti di inattività, il prodotto passa automaticamente in Standby.

Spegnimento automatico (APD)

È possibile abilitare o disabilitare l’impostazione APD dell’unità. Questo può essere regolato tenendo premuto il pulsante di alimentazione fino a quando il LED lampeggia in sequenza. Le due opzioni seguenti mostrano quale opzione è selezionata.

Lo standby lampeggia 5 volte - APD disabilitato.

Lo standby lampeggia 10 volte - APD abilitato.

Note: Accertarsi che l’unità sia accesa prima di apportare modifiche alla funzione APD.

2. Controlli dei bassi e degli alti - Questi controlli consentono di regolare in modo fine l'equilibrio tonale del suono. Nella posizione centrale (ore 12) questi controlli non hanno alcun effetto.

Questi controlli modificano il suono soltanto attraverso i diffusori e non influenzano i segnali inviati attraverso le connessioni Rec Out. Se la registrazione musicale è di scarsa qualità o altri fattori influenzano la qualità del suono, potrebbe essere necessario regolare questi controlli di tono per compensare.

3. Controllo del volume - Consente di aumentare o diminuire il livello di uscita audio dell'unità.

Nota: Il controllo del volume non influisce sul livello dell'uscita 'Rec Out', poiché ha un livello fisso.

4. Bilanciamento - Questo controllo consente di regolare i livelli di uscita relativi dei canali sinistro e destro. Nella posizione centrale (ore 12) l’uscita da ciascun canale è uguale.

Questo controllo modifica il suono solo attraverso i diffusori - non influisce sui segnali inviati attraverso le connessioni Rec Out.

5. Selettore sorgente (A1, A2, A3, A4/AUX) - Selezionare il componente sorgente d'ingresso idoneo che si desidera ascoltare. Il segnale selezionato viene inviato anche alle prese Rec Out, in modo da poterlo registrare. L'ingresso non deve essere modificato durante la registrazione.

Nota: L’amplificatore non produrrà alcun suono se non è selezionato il pulsante di ingresso corretto.

6. Aux in - Questo ingresso sorgente consente di collegare un dispositivo audio portatile come un lettore 5mm direttamente nella parte anteriore dell'unità utilizzando un cavo Aux stereo da 3,5 mm.

Una volta collegato, questo ingresso viene selezionato automaticamente, anche se altri ingressi oltre all'A4 possono ancora essere selezionati una volta collegato un jack stereo. L'opzione A4/AUX sulla parte anteriore dell'unità selezionerà questo ingresso mentre un jack stereo è collegato.

Note: - Collegando una sorgente al pannello frontale, l'ingresso Aux sostituisce l'ingresso A4. È sufficiente rimuovere il jack dal pannello frontale per riattivare automaticamente l'ingresso A4.

Connessioni del pannello posteriore

Last updated: July 29, 2022 10:23. Revision #7184

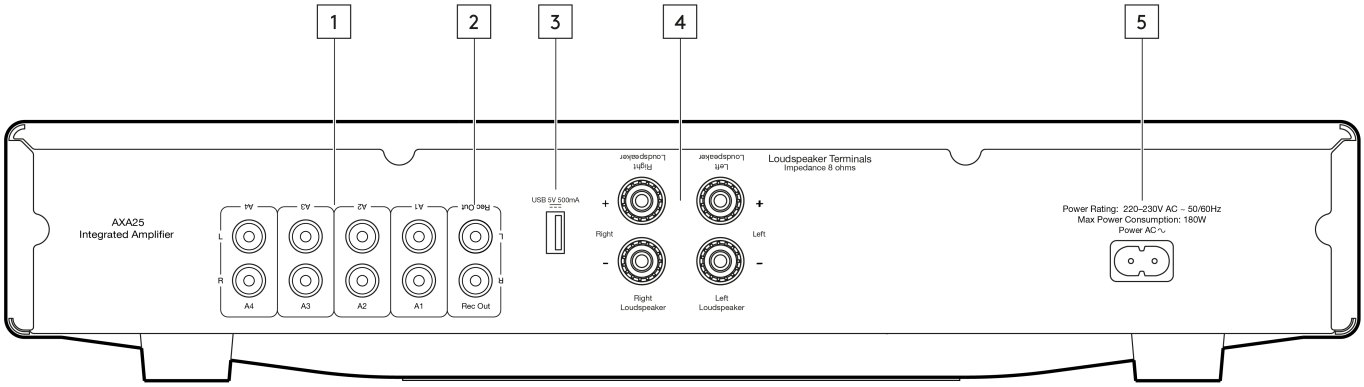

1. Ingressi audio (A1-A4) - Questi ingressi sono adatti a qualsiasi apparecchiatura sorgente di "livello di linea", quali le uscite audio di lettori CD, dispositivi di streaming quali Chromecast Audio (occorre il cavo RCA da Phono al jack) ecc.

2. Rec out Collegare all'ingresso di registrazione di un registratore CD, una piastra di registrazione o altro dispositivo di registrazione compatibile, ecc.

Questa uscita fornisce un'uscita costante ad alto livello che non fluttua con i controlli di volume, bilanciamento o tono dell'unità principale. Per questo motivo, l'AXA25 non può essere utilizzato solo come preamplificatore o con un subwoofer.

3. Alimentazione USB 5V 500mA Questa connessione USB è progettata per caricare un dispositivo, come uno smartphone. Il dispositivo di ricarica deve richiedere 5V CC per poter essere caricato.

Note: Questo **non** è un ingresso, quindi non consente di riprodurre l'audio direttamente sull'unità.

Nota: Non utilizzare questa porta per caricare un dispositivo e utilizzarlo come sorgente allo stesso tempo, in quanto ciò creerà un loop di terra che causerà interferenze durante la riproduzione.

4. Terminali dei diffusori - **Nota:** Quando si utilizza una spina a banana, assicurarsi che i terminali dei diffusori siano completamente serrati prima di inserire la spina.

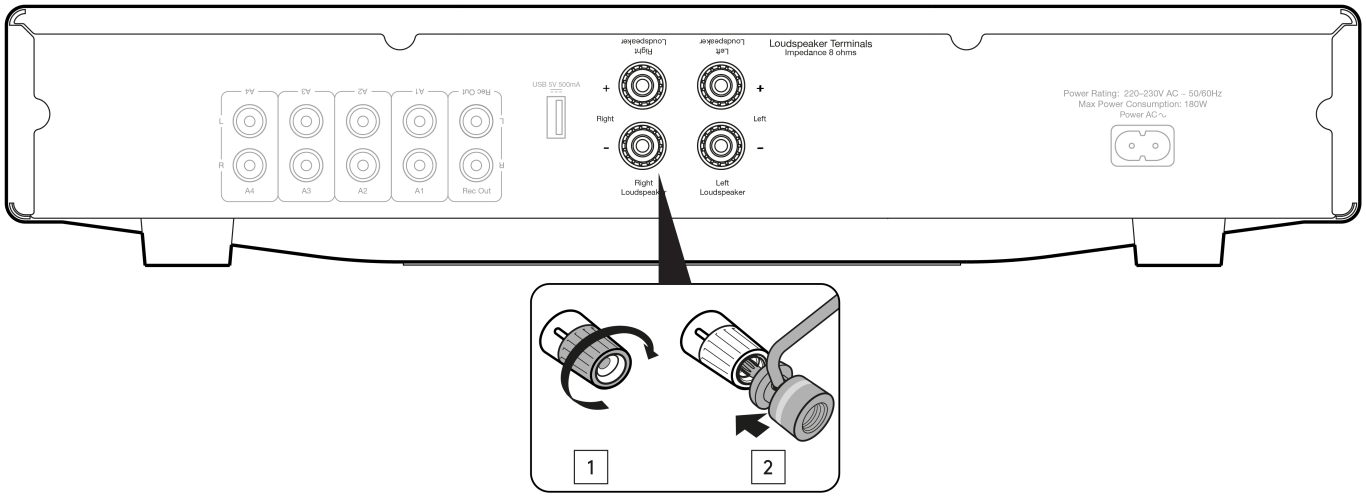

Collegare i fili dal diffusore del canale sinistro ai terminali positivo e negativo sinistro, e i fili dal diffusore del canale destro ai terminali positivo e negativo destro.

In ogni caso, il terminale rosso è l'uscita positiva e il terminale nero è l'uscita negativa.

Prestare attenzione a non collegare accidentalmente trefoli sparsi di cavo alle uscite dei diffusori, in quanto ciò potrebbe danneggiare l'unità.

Accertarsi che i terminali dei diffusori siano stati serrati adeguatamente per garantire un buon collegamento elettrico. Se i terminali a vite sono laschi, la qualità del suono può risultare compromessa.

5, Presa di alimentazione CA - Dopo aver completato tutti i collegamenti, inserire il cavo di alimentazione CA in una presa di rete idonea e accendere l'unità.

Utilizzare esclusivamente il cavo di alimentazione fornito con l'unità.

Per connettersi

Last updated: July 29, 2022 10:23. Revision #7185

Diffusori.

Verificare l'impedenza dei diffusori. È possibile utilizzare diffusori con un'impedenza di 8 Ohm.

I terminali dei diffusori di colore rosso sono positivi (+) e i terminali dei diffusori neri sono negativi (-). Assicurarsi che la corretta polarità sia mantenuta a ogni connettore dei diffusori o il suono può diventare debole e graduale con pochi bassi.

Utilizzo di connessioni a filo nudo.

Preparare i cavi dei diffusori per il collegamento rimuovendo circa 10 mm (3/8") o meno dell'isolamento esterno. Più di 10 mm potrebbero causare un cortocircuito. Attorcigliare i fili saldamente insieme in modo che non vi siano estremità allentate. Svitare il terminale del diffusore, inserire il cavo del diffusore, stringere il terminale e fissare il cavo.

Nota: Tutti i collegamenti sono realizzati utilizzando un cavo standard per diffusori.

Uso di spine a banana.

Si consiglia di utilizzare spine a banana con le nostre unità per stabilire una connessione sicura e garantire che non vi siano fili allentati che possano causare rumori o interferenze indesiderate.

Una volta rimosso l'isolamento esterno del cavo e attorcigliati i fili come indicato in basso, collegarli saldamente ai connettori a banana, rimuovere il cappuccio antipolvere dall'estremità del terminale del diffusore e inserire la spina il più possibile senza applicare una forza eccessiva.

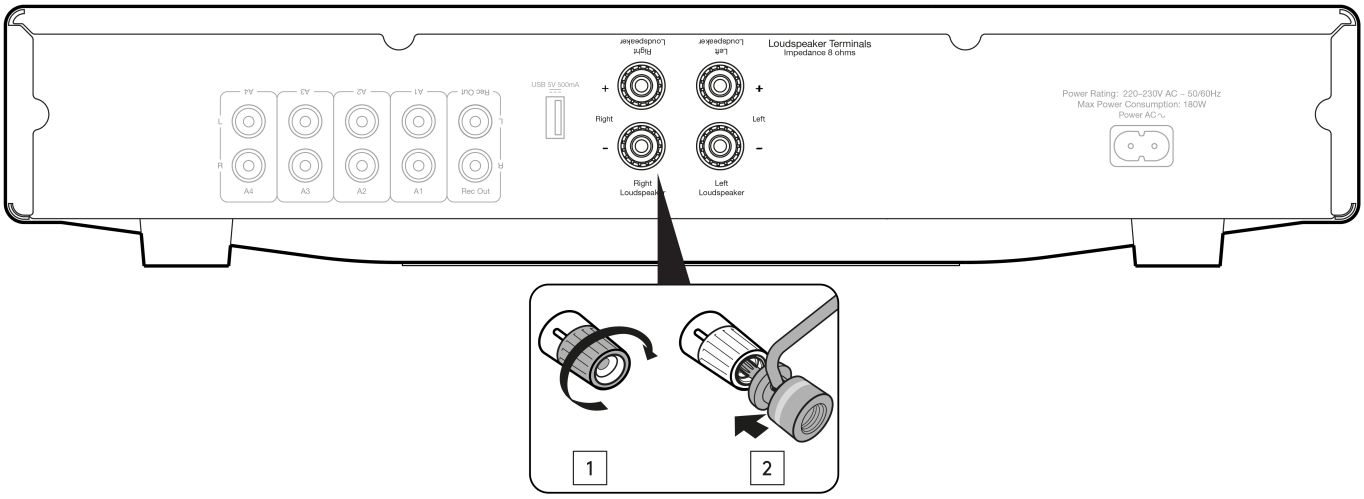

Nota: Quando si utilizza una spina a banana, assicurarsi che i terminali dei diffusori siano completamente serrati prima di inserire la spina.

Connessioni di base

Lo schema seguente mostra il collegamento di base dell’AXA25 a un lettore CD e a una coppia di diffusori.

Qualsiasi apparecchiatura sorgente a "livello di linea" può essere collegata agli ingressi audio dell'amplificatore (da A1 a A4).

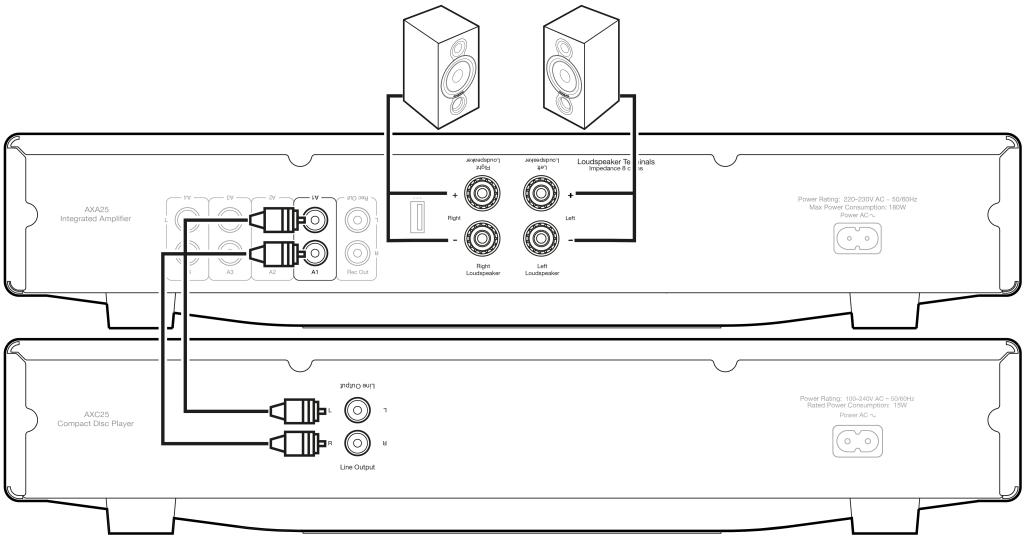
AXA25
Integrated Amplifier
A4
A3
A2
A1
Rec Out
Rec Out
Right Loudspeaker
Left Loudspeaker
Right Loudspeaker
Left Loudspeaker
Right
Left
Loudspeaker Terminals
Impedance 8 Ohms
Power Rating: 220~230V AC ~ 50/60Hz
Max Power Consumption: 180W
Power AC ~
AXC25
Compact Disc Player
Line Output
Line Output
Power Rating: 100~240V AC ~ 50/60Hz
Rated Power Consumption: 15W
Power AC ~

Specifiche tecniche

Last updated: June 17, 2025 12:33. Revision #14411

Potenza
25 watt (in 8Ω)

THD (non ponderato)
0,015% a 1kHz, 80% di potenza nominale <0,15% 20Hz – 20kHz, 80% di potenza nominale <0,1% 20Hz – 20kHz a 10W

Risposta in frequenza
(-3dB) 10Hz - 30kHz

Rapporto S/N
(rif. 1W) >82dB (non ponderato)

Impedenza di ingresso
32k ohm

Fattore di smorzamento amplificatore di potenza
>100

Consumo di corrente massimo
180W

Controlli Bass/Treble
Shelving, boost/cut definitivo ++/- 5,5dB a 20Hz e 20kHz

Consumo di energia in Standby
<0,5W

Ingressi
4x RCA, , 1 ingresso Aux da 3,5mm (pannello frontale)

Uscite
Dimensioni (alt. x largh. X prof.):

Dimensioni (alt. x largh. X prof.)
83 x 430 x 340 mm (3,3 x 16,9 x 13,4”)

Peso
5,1 kg (11,2 libbre)

Risoluzione dei problemi

Last updated: July 29, 2022 10:23. Revision #7187

MANCANZA DI ALIMENTAZIONE

- Assicurarsi che il cavo di alimentazione CA sia collegato saldamente.
- Accertarsi che la spina sia completamente inserita nella presa di corrente e sia accesa.
- Controllare il fusibile nella presa di rete o in un adattatore.
- Controllare che il pulsante di alimentazione sia acceso nella parte anteriore dell'unità.

MANCANZA DI SUONO

- Controllare che sul pannello anteriore dell’amplificatore sia selezionato l’ingresso corretto.
- Controllare che i diffusori siano collegati correttamente.

IL SUONO È DISTORTO

- Verificare le connessioni dei diffusori.

DAL DIFFUSORE PROVIENE UN RONZIO

- Accertarsi che tutte le connessioni dei cavi siano salde.

CI SONO RUMORI DI FONDO E INTERFERENZE INDESIDERATE

- Allontanare l'unità da altre apparecchiature elettriche che potrebbero causare interferenze.
- Accertarsi che tutte le connessioni dei cavi siano salde.
- Assicurarsi di non caricare un dispositivo tramite la porta USB e di utilizzarlo contemporaneamente come sorgente audio.

Domande frequenti (FAQ)

Last updated: August 1, 2022 04:13. Revision #7188

Come posso collegare il mio giradischi all'AXA25?

L'AXA25 non ha un preamplificatore Phono integrato (Phono Stage), quindi il tuo giradischi richiederà il proprio Phono Stage per poter essere collegato direttamente agli ingressi audio sull'amplificatore.

Qualsiasi giradischi senza Phono Stage integrato dovrà essere collegato a un preamplificatore Phono esterno per portare il livello complessivo a un livello udibile. Questo può quindi essere collegato a uno qualsiasi degli ingressi audio dell'AXA25.

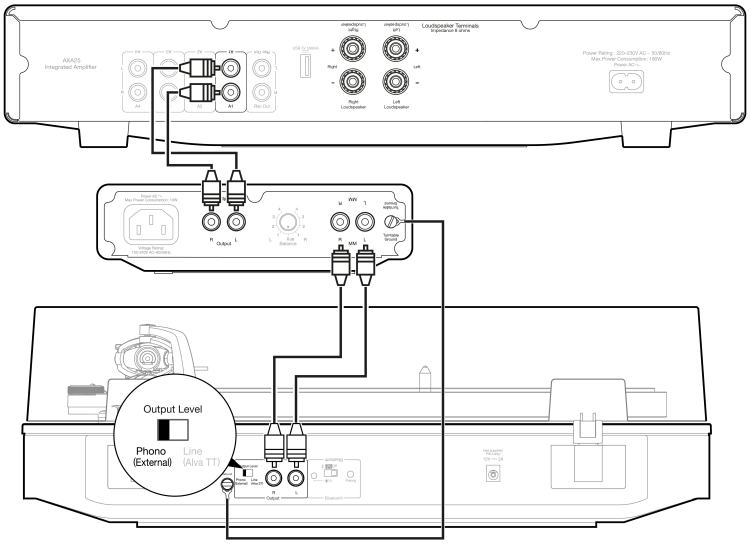

Perché la connessione USB dell'AXA25 non produce alcun suono?

L'ingresso USB sul retro dell'AXA25 non è progettato come ingresso audio. Serve semplicemente per caricare i dispositivi e mantenere l'alimentazione di componenti come un dispositivo di streaming.

È possibile inserire un adattatore Bluetooth nella porta USB dell'AXA25 per abilitare la funzionalità Bluetooth?

No. La porta USB sul retro dell'AXA25 è progettata solo per la ricarica di un dispositivo, ad esempio uno smartphone. Non è quindi possibile inserire un adattatore Bluetooth in questa porta per abilitare la funzionalità Bluetooth con AXA25.

Posso utilizzare diffusori da 4 o 6 Ohm con l'AXA25?

L'AXR25 è classificato solo per essere utilizzato con diffusori da 8 Ohm e non consigliamo di usarlo con diffusori da 4 o 6 Ohm. L'utilizzo dell'AXR25 con diffusori da 4 o 6 Ohm potrebbe causare il surriscaldamento dell'amplificatore, che a lungo termine potrebbe danneggiare l'unità.