Diffusore a soffitto Minx C46

Manual Generated: 19/11/2024 - 11:44

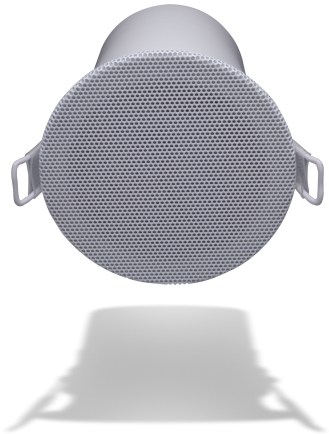

Table of Contents

Diffusore a soffitto Minx C46 3
Introduzione 3
Cosa è incluso nel Minx C46? 4
Istruzioni per l'installazione 5
Specifiche tecniche 7
Domande frequenti 8
Risoluzione dei problemi 9

Diffusore a soffitto Minx C46

Last updated: April 23, 2024 01:14. Revision #12623

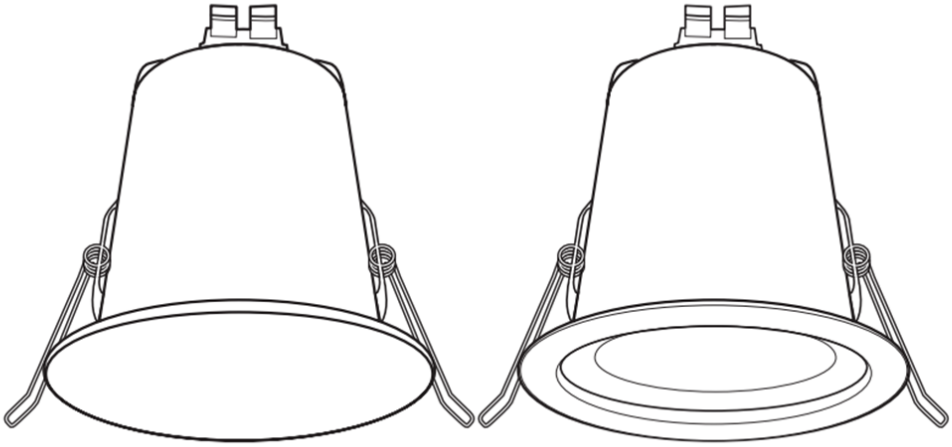

Manuale utente

Introduzione

Last updated: January 19, 2023 05:43. Revision #11060

Questa guida è pensata per facilitare al massimo l'installazione e l'uso del prodotto. L'accuratezza delle informazioni contenute nel presente documento è stata attentamente controllata al momento della stampa; tuttavia, la politica di Cambridge Audio prevede il miglioramento continuo, pertanto il design e le specifiche potrebbero subire modifiche senza preavviso.

Il presente documento contiene informazioni proprietarie protette da copyright. Tutti i diritti riservati. È vietato riprodurre qualsiasi parte di questo manuale mediante mezzi meccanici, elettronici o altri mezzi, in qualsivoglia forma, senza il permesso scritto del fabbricante. Tutti i marchi commerciali e registrati sono di proprietà dei rispettivi detentori.

© Copyright Cambridge Audio Ltd

Per le prossime notizie sui futuri prodotti, gli aggiornamenti software e le offerte, assicurarsi di registrare il prodotto su

http://www.cambridgeaudio.com/register

Cosa è incluso nel Minx C46?

Last updated: January 19, 2023 05:43. Revision #11061

1. 1 diffusore a soffitto Minx C46.

Istruzioni per l'installazione

Last updated: January 19, 2023 05:43. Revision #11062

1. Innanzitutto, utilizzare la dima in dotazione per marcare la posizione del foro di montaggio nella posizione selezionata.

Nota: Si consiglia l'uso di un seghetto da 75 mm (3”).

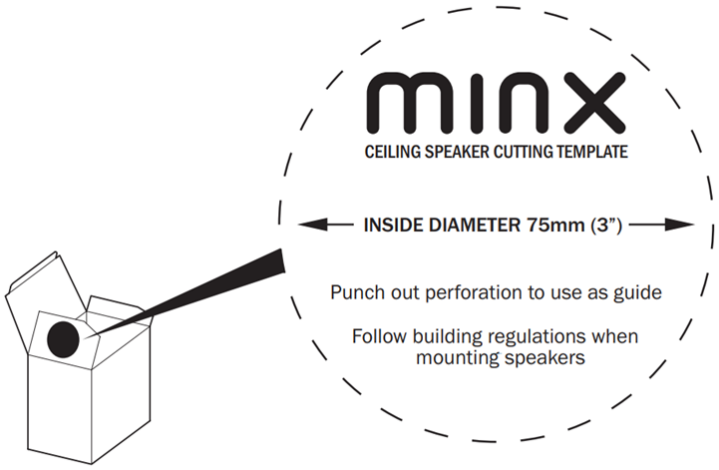

2. Quando si montano i diffusori a soffitto o parete, assicurarsi che vi sia abbastanza profondità/spazio nelle rispettive cavità. Per il Minx C46 è necessario uno spazio minimo di 95 mm (3 3/4").

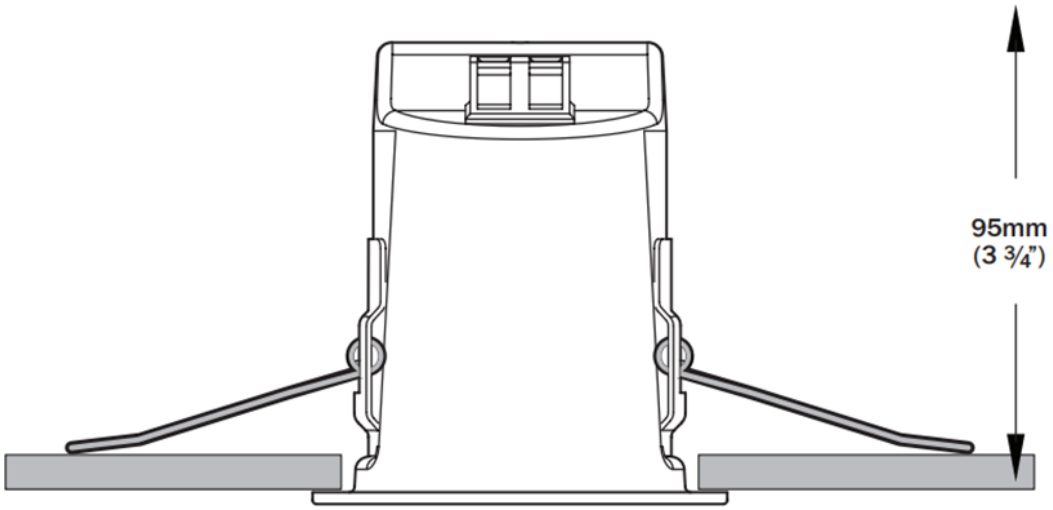

3. Collegare i cavi dei diffusori ROSSO positivo (+) e negativo NERO (-) ai relativi terminali sul Minx C46. È importante che questi siano abbinati correttamente.

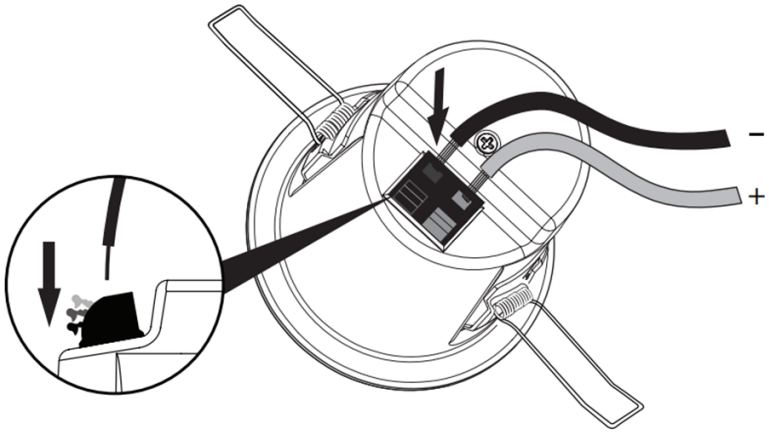

4. Successivamente, premere i ganci in metallo verso l'alto e montare i due bracci più lunghi nel foro del soffitto.

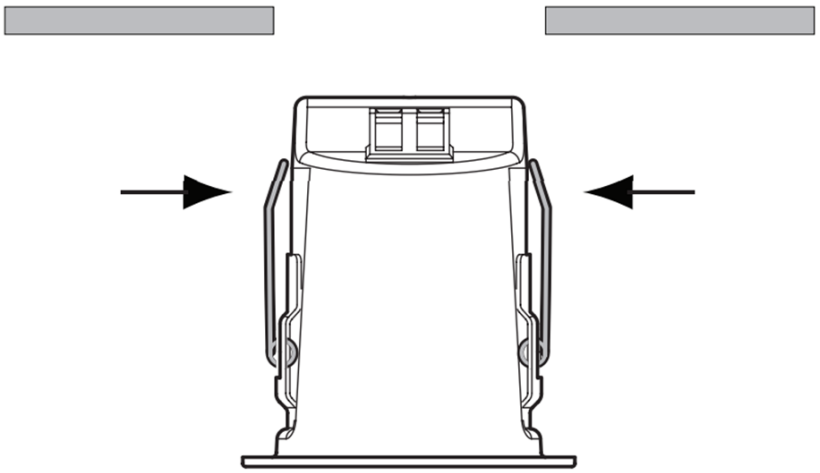

5. Spingere il diffusore verso l'alto fino a fissarlo saldamente nel foro di montaggio.

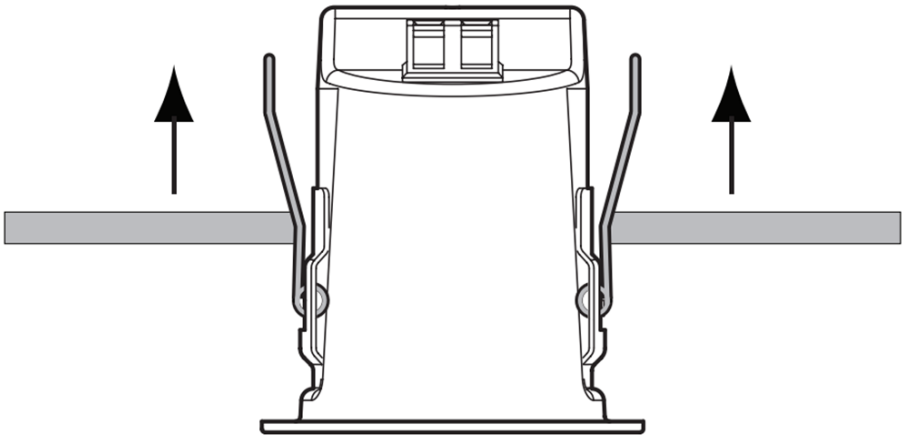

Specifiche tecniche

Last updated: January 19, 2023 05:43. Revision #11063

Sensibilità (SPL)
86dB (ingresso da 2,83 Vrms)

Risposta in frequenza
120Hz - 20kHz

Impedenza
Compatibile con 8 Ohm.

Potenza amplificatore consigliata
25-200W. Usando un amplificatore potente a volume ridotto si ha una minore distorsione e un suono migliore. Se si sente un suono distorto o 'crack' meccanico quando i diffusori arrivano a fine corsa, vuol dire che si stanno usando i diffusori a un volume troppo alto e questo può causare danni. Con un AVR gli altoparlanti Minx C46 devono essere impostati su 'piccolo' con una frequenza di taglio di 140Hz. In questa configurazione, la gestione della potenza è considerevole aumentata.

Diffusori
1 woofer da 2,25".

Dimensioni diffusori A x L x P)
98 x ø 88 mm (3,6 x ø 3.4”)

Peso
0,46 kg (1.01libbre)

Domande frequenti

Last updated: January 19, 2023 05:43. Revision #11064

Cosa si intende per sensibilità del diffusore?

La sensibilità del diffusore è il livello prodotto dal diffusore a un metro, quando viene fornito con un watt di potenza da un amplificatore. È un modo per descrivere quanto bene il diffusore produce energia acustica, in base a un dato input. Il livello è misurato in dB SPL - questa è l’abbreviazione per "livello di pressione sonora" - il suono è fondamentalmente fluttuazioni della pressione dell'aria, quindi ogni volta che si vede SPL, significa "suono nel mondo reale". Quindi, diciamo che abbiamo un diffusore con una sensibilità di 87 dB e un diffusore con una sensibilità di 90 dB - il diffusore da 90 dB sarà considerevolmente più rumoroso, poiché ogni 3 dB aggiunto rappresenta un raddoppio della potenza.

Cos'è l'impedenza?

Spesso si noterà l'impedenza menzionata durante la ricerca di diffusori e amplificatori. L'impedenza è fondamentalmente la resistenza misurata a una data frequenza, data come valore in Ohm (Ω), ed è molto importante da considerare quando si imposta un sistema audio in quanto determina il "carico" posto su un amplificatore dai diffusori.

Ad esempio, supponiamo di avere un amplificatore che è valutato per fornire 100W in un carico di diffusori da 8Ω. Se dovessimo poi utilizzare diffusori con impedenza di 4Ω con lo stesso amplificatore, l'amplificatore avrebbe quindi bisogno di fornire 200W in quanto un dimezzamento dell'impedenza comporta un raddoppio della potenza richiesta a causa della riduzione del carico sull'amplificatore.

In una situazione come questa, se l'amplificatore non è in grado di fornire la potenza richiesta per un'impedenza inferiore, può causare surriscaldamento e danni all'amplificatore e ai diffusori.

Per questo motivo, è importante prestare attenzione alle specifiche dell'amplificatore e alle capacità nominali di impedenza suggerite.

Risoluzione dei problemi

Last updated: January 19, 2023 05:43. Revision #11065

Nessun suono attraverso uno o entrambi i canali.
• Controllare che l'amplificatore sia acceso.
• Assicurarsi che sull'amplificatore sia selezionata la sorgente di ingresso corretta.
• Verificare che tutti i collegamenti tra l'amplificatore e i diffusori siano saldi.
• Verificare che i collegamenti tra l’apparecchiatura sorgente e l'amplificatore siano saldi.
• Verificare la polarità delle connessioni dei diffusori.
• Verificare che il controllo del volume sia impostato correttamente sull'amplificatore.

Si ode un suono distorto o non uniforme.
• Verificare che tutti i collegamenti tra l'amplificatore e i diffusori siano saldi.
• Verificare la polarità delle connessioni dei diffusori.
• Verificare che i collegamenti tra l’apparecchiatura sorgente e l'amplificatore siano saldi.