AXR85/100

Manual Generated: 18/08/2025 - 23:22

Table of Contents

AXR85/100 3
Wprowadzenie 3
Co dołączono do AXR85/100? 4
Elementy sterowania na panelu przednim 5
Połączenia na panelu tylnym 7
Pilot zdalnego sterowania 9
Połączenia 10
Anteny 14
Instrukcje użytkowania 15
Rozwiązywanie problemów 19
Dane techniczne 21
Często zadawane pytania 24

AXR85/100

Last updated: June 12, 2025 08:51. Revision #14386

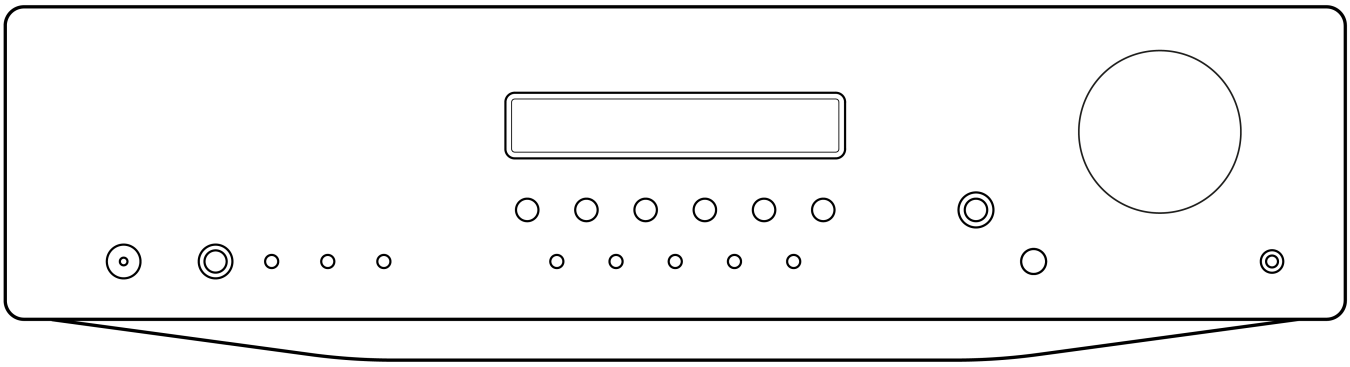

Podręcznik użytkownika

Wprowadzenie

Last updated: July 29, 2022 10:29. Revision #9843

Dzięki tej instrukcji instalacja i użytkowanie tego produktu powinny być tak proste, jak to tylko możliwe. Przed wydrukowaniem uważnie sprawdzono wszystkie informacje zawarte w tej instrukcji, niemniej polityka firmy Cambridge Audio polega na ciągłym poszukiwaniu udoskonaleń naszych produktów i dlatego zastrzegamy sobie prawo wprowadzania zmian w naszych urządzeniach oraz ich specyfikacjach bez konieczności uprzedzania o tym klientów.

Dokument ten zawiera informacje chronione prawami autorskimi. Wszelkie prawa zastrzeżone. Żadna część niniejszej instrukcji nie może być powielana za pomocą jakichkolwiek środków mechanicznych, elektronicznych lub innych i w jakiejkolwiek formie bez uprzedniej pisemnej zgody producenta. Wszystkie zastrzeżone znaki handlowe i towarowe są własnością ich posiadaczy.

© Copyright Cambridge Audio Ltd 2022.

W celu otrzymywania informacji o przyszłych produktach, aktualizacjach oprogramowania i wyjątkowych ofertach zarejestruj swój produkt pod adresem https://www.cambridgeaudio.com/register

Co dołączono do AXR85/100?

Last updated: July 29, 2022 03:01. Revision #9845

W pudełku AXR85/100 znajdziesz:

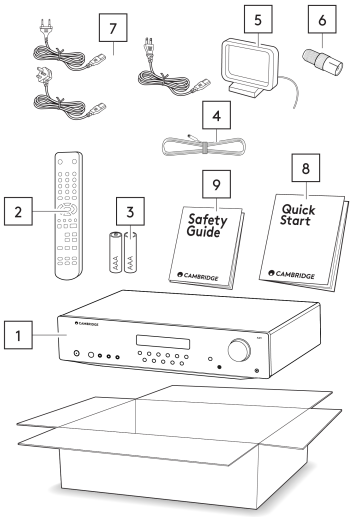

1. Odbiornik stereofoniczny AXR
2. Pilot zdalnego sterowania
3. 2x baterie AAA
4. Antena FM
5. Antena AM
6. Adapter anteny FM (dołączony tylko do jednostek CU, nie dołączony do jednostek UK/EU)
7. Przewód zasilający UK (w zależności od kraju, w którym zakupiono AXR)
   Przewód zasilający EU (w zależności od kraju, w którym zakupiono AXR)
   Przewód zasilający CU (w zależności od kraju, w którym zakupiono AXR)
8. Skrócona instrukcja obsługi
9. Przewodnik bezpieczeństwa

Elementy sterowania na panelu przednim

Last updated: July 29, 2022 10:29. Revision #9842

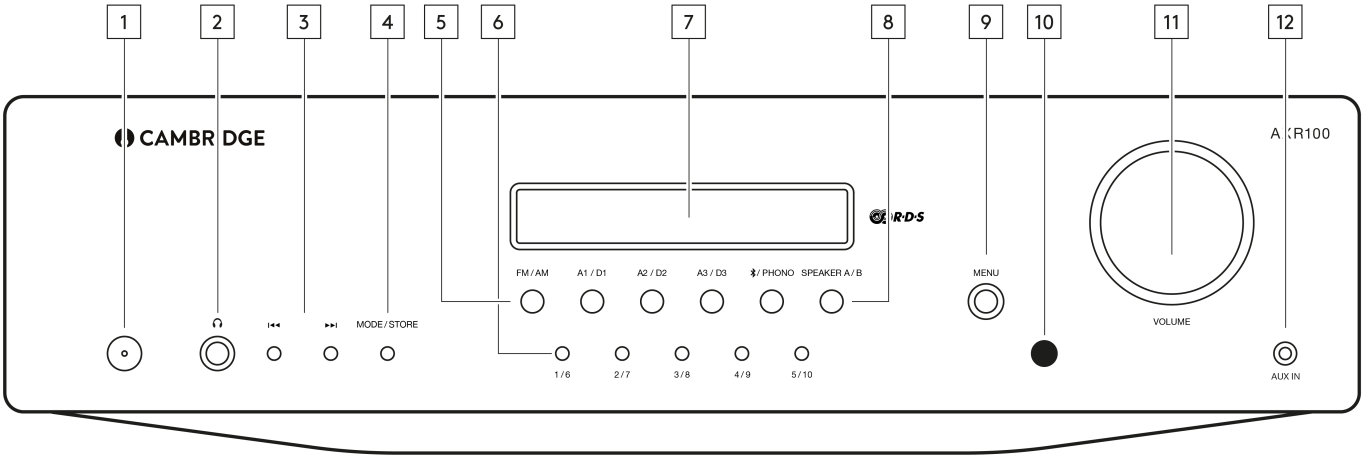

1. Przycisk zasilania - przełączanie urządzenia w tryb czuwania (sygnalizowany przyciemnionym świeceniem diody LED zasilania) i włączanie (sygnalizowane jasnym świeceniem tej diody). Tryb czuwania to tryb niskiego poboru mocy, w którym pobierane jest mniej niż 0,5 wata. Urządzenie należy pozostawiać w trybie czuwania, gdy nie jest używane.

Automatyczne wyłączanie zasilania (funkcja APD)

Włączanie i wyłączanie funkcji APD. Można to regulować przytrzymując wciśnięty przycisk zasilania, aż dioda LED zacznie sekwencyjnie migać.

Dwie poniższe sekwencje pokazują, która opcja jest stosowana.

Dioda przycisku zasilania mignie 5 razy - funkcja APD wyłączona. Na wyświetlaczu pojawi się komunikat „APD OFF”

Dioda przycisku zasilania mignie 10 razy - funkcja APD włączona. Na wyświetlaczu pojawi się komunikat „APD ON”

Uwaga: Przed wprowadzeniem zmian w funkcji APD należy upewnić się, że urządzenie jest włączone.

2. Gniazdo słuchawkowe - umożliwia podłączenie stereofonicznych słuchawek, zakończonych wtyczką JACK 1/4 cala. Zaleca się używanie słuchawek o impedancji od 32 do 600 Ω.

Uwaga: Podłączenie słuchawek spowoduje automatyczne wyciszenie wyjść głośnikowych.

3. Grupa *SKIP/SCAN* - przyciski są używane po włączeniu tunera FM/AM. Przyciski te mają różne zastosowania w zależności od wybranego trybu:

W trybie PRESET - przeglądanie stacji, zachowanych przez użytkownika.

W trybie AUTO - wyszukiwanie poprzedniej lub następnej dostępnej stacji. Urządzenie zatrzymuje wyszukiwanie po wykryciu kolejnego silnego sygnału.

W trybie MANUAL - ręczne zwiększanie lub zmniejszanie częstotliwości.

Uwaga: Gdy włączony jest tryb PRESET, to urządzenie automatycznie dostraja się do pierwszej dostępnej stacji.

4. MODE/STORE - przycisk używany w trybie AM/FM. Przełączanie trybów dostrajania PRESET, AUTO i MANUAL. Przytrzymanie wciśniętego przycisku umożliwia zachowanie aktualnie wybranej stacji w banku zaprogramowanych stacji.

Postępuj zgodnie z poleceniami rozdziału „Zachowywanie stacji radiowych” w „Instrukcji obsługi", aby uzyskać szczegółowe informacje o zachowywaniu stacji.

5. PRZYCISKI ŹRÓDŁA (wejścia cyfrowe D1, D2, D3 tylko w modelu AXR100) - naciśnij odpowiedni przycisk, aby wybrać żądane źródło wejściowe.

Uwaga: Jeśli nie zostanie naciśnięty właściwy przycisk, to amplituner nie będzie generować dźwięku.

6. PRZYCISKI PAMIĘCI - używane w trybie AM/FM. Te przyciski służą do wybierania stacji, zachowanych w pamięci urządzenia.

- Jednokrotne naciśnięcie przycisku powoduje wywołanie stacji z pierwszej piątki zachowanych stacji.
- Przytrzymanie wciśniętego przycisku wywołuje stację z drugiej piątki.
- Stacje są zachowywane w pamięci niezależnie dla każdego pasma czyli 10 stacji dla pasma FM i 10 stacji dla pasma AM. Przycisk

FM/AM przełącza pasma FM i AM oraz zestaw dziesięciu zaprogramowanych stacji.

Postępuj zgodnie z poleceniami rozdziału „Zachowywanie stacji radiowych” w „Instrukcji obsługi", aby uzyskać szczegółowe informacje o zachowywaniu stacji.

Uwaga: Oprócz tych dziesięciu stacji w każdym paśmie, dostępnych bezpośrednio przyciskami na panelu przednim, dostęp do kolejnych pięciu stacji (11-15) w każdym paśmie można uzyskać za pomocą przycisków SKIP/SCAN, aby przełączać wszystkie 15 stacji.

7. WYŚWIETLACZ - wyświetlanie takich informacji, jak wybrane źródło wejściowe, głośność oraz ustawienia barwy dźwięku i balansu między kanałami. Po wybraniu pasma FM lub AM wyświetlana będzie częstotliwość radiowa lub nazwa stacji w systemie RDS.

Uwaga: Zakupione urządzenie będzie mieć folię ochronną na wyświetlaczu. Oderwij ją, aby wyświetlacz był bardziej czytelny.

8. SPEAKER A/B - przełączanie dwóch zestawów zacisków głośnikowych. Dostępne opcje: tylko złącza A, tylko złącza B, złącza A i B oraz oba zestawy złącz wyłączone.

Uwaga: Opcja „oba zestawy złącz wyłączone” różni się od funkcji wyciszenia, ponieważ wyjście [Rec Out] i gniazdo słuchawkowe będą nadal włączone.

9. MENU - pierwsze naciśnięcie daje dostęp do regulacji tonów niskich. Drugie naciśnięcie daje dostęp do regulacji tonów wysokich, a trzecie do regulacji balansu (równoważenia głośności kanałów stereofonicznych). Po wybraniu jednej z tych opcji potencjometrem VOLUME należy dobrać poziom.

Jeśli przez chwilę żaden przycisk nie zostanie naciśnięty, to na wyświetlaczu pojawi się źródło, a potencjometr VOLUME powróci do sterowania poziomem głośności.

Uwaga: Wszelkie zmiany ustawień tonów niskich i wysokich oraz balansu są zachowywane po wyłączeniu zasilania i przywoływane po ponownym włączeniu urządzenia.

10. CZUJNIK PODCZERWIENI - odbieranie poleceń z dostarczonego pilota zdalnego sterowania. Między pilotem zdalnego sterowania i czujnikiem nie mogą znajdować się żadne przeszkody.

11. VOLUME - zwiększanie lub zmniejszanie poziomu dźwięku wyjściowego z urządzenia.

Potencjometr reguluje poziom sygnału wyjściowego z głośników, gniazda [Sub-Out] i gniazda słuchawkowego

Uwaga: Potencjometr nie zmienia poziomu sygnału wyjściowego z gniazd grupy [Rec Out], gdyż to wyjście ma nieregulowany poziom wyjściowy.

W ramach opcji menu potencjometr zmienia również poziom tonów wysokich i niskich oraz balans.

12. AUX IN - wejście umożliwia podłączenie przenośnego urządzenia audio, takiego jak smartfon, bezpośrednio z przodu urządzenia za pomocą stereofonicznego gniazda 3,5 mm. Jeśli coś będzie podłączone do tego wejścia, to będzie ono wybierane automatycznie.

Połączenia na panelu tylnym

Last updated: December 16, 2022 03:14. Revision #9841

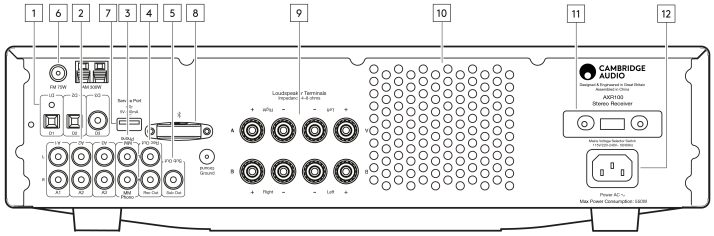

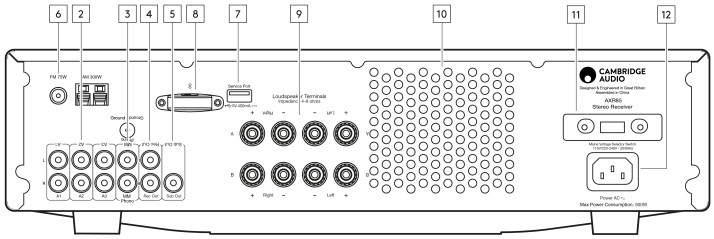

1. WEJŚCIA CYFROWE (TYLKO MODEL AXR100) - koncentryczne wejście cyfrowe TOSLINK i optyczne wejście cyfrowe S/P DIF.

Uwaga: W celu uzyskania najlepszego działania systemu zalecamy używanie tylko wysokiej jakości kabli firmy Cambridge Audio. Zapewni to taki poziom odsłuchu, jaki został przez nas zaprojektowany. Zapytaj sprzedawcę o szczegóły.

2. WEJŚCIA AUDIO - te wejścia są odpowiednie dla każdego sprzętu źródłowego z „wyjściem liniowym”, takim jak wyjścia audio odtwarzaczy CD, odtwarzaczy BD/DVD, itp.

3. MM Phono - to wejście ma wbudowany przedwzmacniacz gramofonowy.

Można stosować gramofony wyposażone we wkładki gramofonowe z ruchomym magnesem (MM) lub ruchomą cewką (MC) (wyjście od 2 do 6 mV, impedancja obciążenia od 30 do 50 kiloomów).

Wkładki niskonapięciowe z ruchomą cewką (poniżej 1 mV, obciążenie od 10 do 1000 omów) nie mogą być podłączane bezpośrednio i wymagają stosowania dopasowania transformatorowego lub przedwzmacniacza gramofonowego).

Uwaga: Zaciski „uziemiające”, zarówno w odtwarzaczu płyt, jak i w amplitunerze AXR, powinny być połączone (w miarę możliwości) przewodem uziemiającym w celu zapewnienia jak najniższego szumu i przydźwięku sieciowego.

Ze względu na błądzące pola magnetyczne gramofony nie powinny znajdować się w bliskiej odległości ze względu na możliwe zakłócenia.

4. Rec Out - to gniazdo należy łączyć z wejściem nagrywarki CD, magnetofonu lub innego kompatybilnego urządzenia nagrywającego, itp.

To wyjście zapewnia stały wysoki poziom sygnału wyjściowego, który nie zmienia się w wyniku manipulacji potencjometrem [VOLUME]. Z tego powodu amplituner AXR85/100 nie może być używany tylko jako przedwzmacniacz, a do gniazda [Rec Out] nie można podłączać subwoofera.

5. Sub Out - gniazdo służy do podłączania aktywnego subwoofera.

Uwaga: W wyjściu SUB OUT zastosowano filtr dolnoprzepustowy 200 Hz drugiego rzędu, który odfiltruje częstotliwości powyżej 200 Hz.

Gdy gniazdo [Sub Out] będzie używane, to częstotliwość podłączonych głośników nie będzie regulowana i nadal będą przenosić pełny zakres częstotliwości.

6. FM 75W - złącze antenowe tunera do odbierania sygnałów radiowych. Patrz rozdział „Połączenia” w tej instrukcji obsługi. Do stałego użytku zaleca się używanie anten zewnętrznych AM/FM.

7. Service Port - złącze przeznaczone tylko do celów serwisowych. Nie podłączaj tutaj niczego, ponieważ może to spowodować uszkodzenie urządzenia.

8. ANTENA BLUETOOTH - Używana do bezpośredniego, bezprzewodowego strumieniowania dźwięku przez Bluetooth (A2DP/AVERCP) z większości telefonów, tabletów i laptopów. Patrz rozdział „Instrukcje użytkowania” w tej instrukcji obsługi.

9. ZACISKI GŁOŚNIKOWE

Uwaga: Przed włożeniem wtyczki bananowej upewnić się, że zaciski głośnikowe są całkowicie dokręcone.

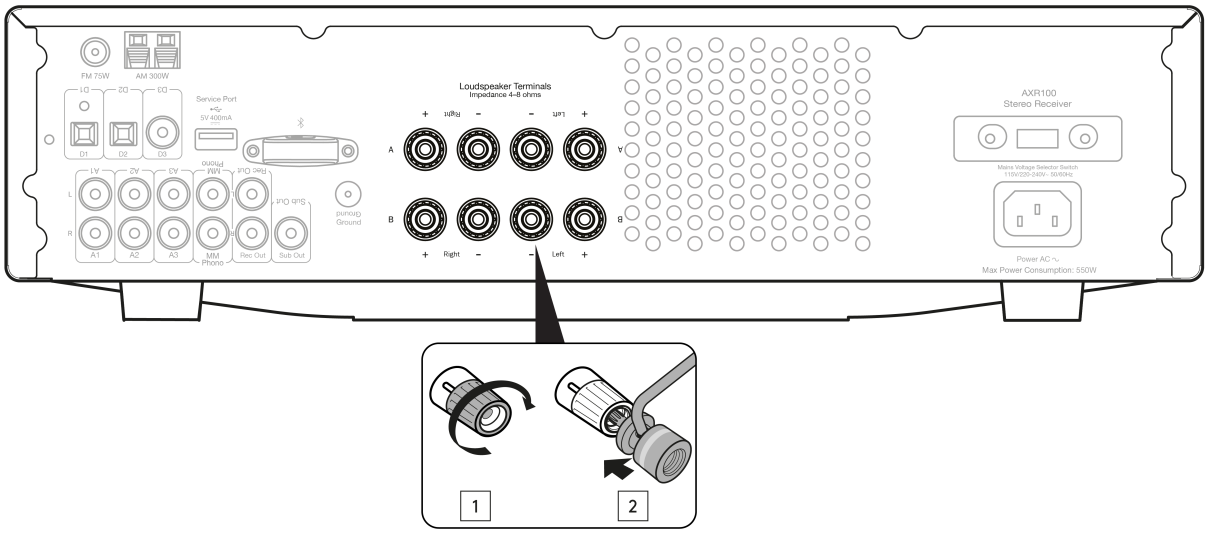

Dostępne są dwa zestawy zacisków głośnikowych:

- A (główne zaciski głośnikowe, górny rząd)

i

- B (dodatkowe przełączane zaciski głośnikowe, dolny rząd).

Przewody z głośnika lewego kanału podłącz do plusowego i minusowego zacisku grupy [Left], a przewody z głośnika prawego kanału do plusowego i minusowego zacisku grupy [Right].

W każdym przypadku czerwony zacisk jest wyjściem plusowym, a czarny zacisk jest wyjściem minusowym.

Należy zadbać o to, aby żadne luźne druciki nie zwierały wyjść głośnikowych. Sprawdzać, czy zaciski głośnikowe są odpowiednio dokręcone, aby zapewnić dobre połączenie elektryczne. Istnieje możliwość pogorszenia jakości dźwięku, jeśli zaciski śrubowe będą luźne.

Zastosowanie głośników A i B zapewnia łatwy i niedrogi sposób na stworzenie prostego systemu multi-room.

Uwaga: Przed włożeniem wtyczek bananowych z zacisków należy usunąć okrągłe wkładki, przeznaczone do mocowania kabla głośnikowego.

Uwaga: W przypadku używania dwóch par głośników należy używać głośników o impedancji nominalnej 8 omów każdy.

10. SIATKA TUNELOWEGO ODPROWADZANIA CIEPŁA - Umożliwia chłodzenie obwodów wewnętrznych przez tunel cieplny. NIE ZASŁANIAĆ.

11. Main Voltage Selector Switch - tylko do używania przez serwis.

12. Power AC - po wykonaniu wszystkich połączeń kabel zasilania podłącz do odpowiedniego gniazdka sieciowego, a następnie włącz urządzenie.

Należy używać tylko kabla zasilania dostarczonego z urządzeniem.

Pilot zdalnego sterowania

Last updated: August 1, 2022 04:46. Revision #9840

Amplituner AXR jest dostarczany z pilotem zdalnego sterowania, który obsługuje to urządzenie i jego wbudowany tuner. Ponadto przyciski z niebieskimi ikonami mogą obsługiwać kompatybilny odtwarzacz CD serii AX.
Przed użyciem pilota zdalnego sterowania należy włożyć dostarczone baterie typu AAA.
1. PRZYCISK ZASILANIA - przełączanie między stanem włączenia i ekologicznym trybem gotowości o niskim zużyciu energii.
2. *MUTE* - przycisk służy do wyciszania dźwięku urządzenia. Naciśnij ponownie, aby anulować wyciszenie.
3. Sekcja odtwarzacza CD (niebieskie ikony) - tylko do sterowania odtwarzaczami AXC. Więcej informacji w instrukcji obsługi odtwarzacza CD serii AX.
4. Speaker A/B - przełączanie dwóch zestawów zacisków głośnikowych: tylko złącza A, tylko złącza B, złącza A i B oraz oba zestawy złącz wyłączone.
5. Stereo/Mono - przycisk używany tylko po wybraniu pasma FM. Przełączanie trybu mono- i stereofonicznego w paśmie FM W przypadku stereofonicznego sygnału FM słabej jakości wybranie trybu monofonicznego zazwyczaj redukuje zakłócenia.
Uwaga: Niektóre stacje FM są tylko monofoniczne, więc wybranie opcji stereofonicznej nic nie zmieni.
6. Mode - przycisk używany w trybie AM/FM. Przełączanie trybów dostrajania PRESET, AUTO i MANUAL.
7. *VOLUME* - zwiększanie i zmniejszanie głośności urządzenia. W ramach opcji menu potencjometr zmienia również poziom tonów wysokich i niskich oraz balans.
8. *SKIP/SCAN* - przyciski używane po wybraniu pasma FM lub AM.
W trybie PRESET - przeglądanie stacji, zachowanych przez użytkownika.
W trybie AUTO - wyszukiwanie poprzedniej lub następnej dostępnej stacji o silnym sygnale.
W trybie MANUAL - krokowa zmiana częstotliwości w celu precyzyjnego dostrojenia.
9. Menu - przełączanie opcji regulacji tonów niskich i wysokich oraz balansu. Użyj przycisków regulacji głośności, aby zmienić poziom wybranej opcji.
10. Presets (1/5, 2/6, 3/7, 4/8) - przyciski używane po wybraniu pasma FM lub AM. Wybieranie stacji zaprogramowanych przez użytkownika.
Jednokrotne naciśnięcie przycisku powoduje wywołanie stacji z pierwszej czwórki zachowanych stacji. Przytrzymanie wciśniętego przycisku wywołuje stację z drugiej czwórki.
8 stacji jest dostępnych bezpośrednio za pomocą pilota zdalnego sterowania, a kolejne można wybierać w trybie PRESET przyciskami SKIP/SCAN.
11. PRZYCISKI ŹRÓDŁA (D1, D2, D3, A1, A2, A3/Aux, Phono, *Bluetooth*, AM/FM) - naciśnij odpowiedni przycisk, aby wybrać żądane źródło dźwięku.
Uwaga: Wejścia cyfrowe D1, D2 i D3 są dostępne tylko w modelu AXR100.

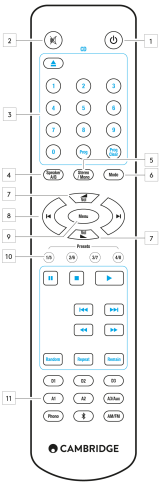

Połączenia

Last updated: December 15, 2022 04:04. Revision #9839

GŁOŚNIKI

Sprawdź impedancję głośników. Możesz używać głośników o impedancji 4 - 8 omów.

Czerwone zaciski głośnikowe to zaciski plusowe (+), a czarne zaciski głośnikowe to zaciski minusowe (-). Upewnij się, że w przypadku każdego złącza zachowana jest prawidłowa polaryzacja, w przeciwnym razie dźwięk może być cichy, „fazowy” i mieć stłumione pasmo niskich częstotliwości.

POŁĄCZENIA GOŁYMI PRZEWODAMI

Przygotuj przewody głośnikowe do podłączenia, usuwając około 10 mm (3/8 cala) lub mniej izolacji zewnętrznej. Więcej niż 10 mm może spowodować zwarcie. Skręć druty ciasno razem, aby nie było luźnych końcówek. Odkręć zacisk głośnikowy, włóż kabel głośnikowy, dokręć zacisk i zabezpiecz kabel.

Uwaga: Wszystkie połączenia wykonywane są za pomocą standardowego kabla głośnikowego.

WTYCZKI BANANOWE

W naszych urządzeniach zalecamy stosowanie wtyczek bananowych, aby zapewnić bezpieczne połączenie i mieć pewność, że nie ma luźnych pasm przewodów, które mogłyby powodować niepożądane zakłócenia lub interferencje.

Po usunięciu zewnętrznej izolacji przewodu i skręceniu w pokazany niżej sposób starannie podłączyć je do wtyczek bananowych, zdjąć osłonę przeciwpyłową z końca zacisku głośnika i wciśnij wtyczkę tak daleko, jak to możliwe, ale bez stosowania nadmiernej siły.

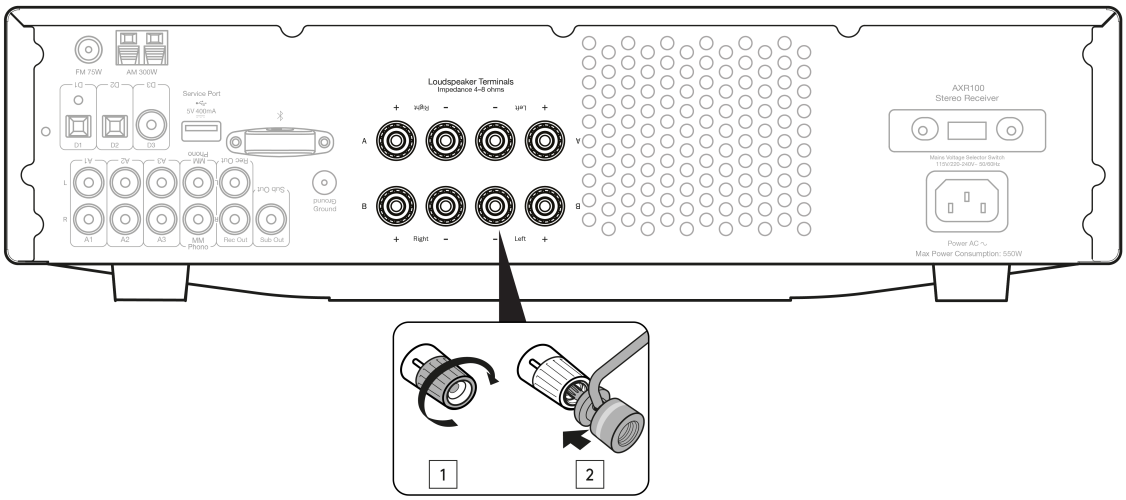

Uwagi:

- Przed włożeniem wtyczki bananowej upewnić się, że zaciski głośnikowe są całkowicie dokręcone.
- Przed włożeniem wtyczek bananowych do zacisków należy usunąć okrągłe wkładki, przeznaczone do mocowania kabla głośnikowego.

PODSTAWOWE POŁĄCZENIA

Do wejść audio amplitunera AXR (A1 do A3) można podłączyć dowolny sprzęt źródłowy z wyjściem liniowym.

Poniższy schemat przedstawia podstawowe podłączenie odtwarzacza CD do analogowego wejścia A1 amplitunera AXR z zastosowaniem jednej pary głośników.

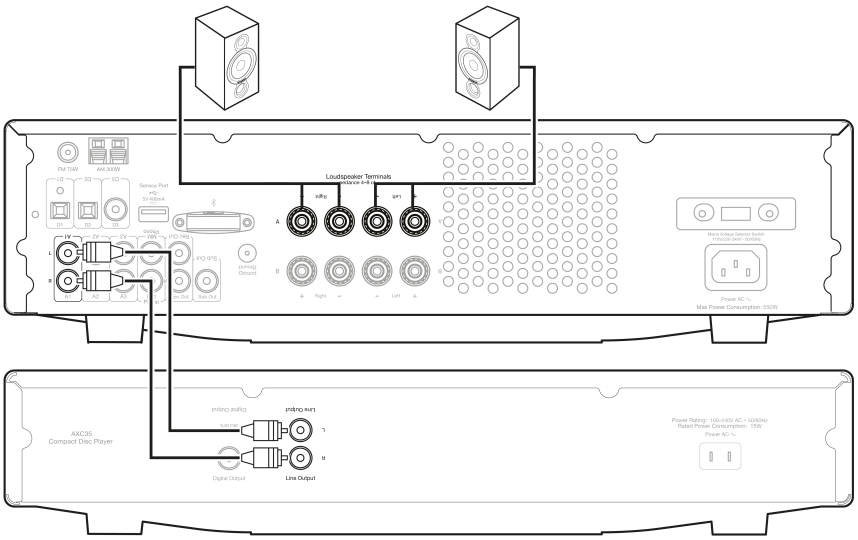

Poniższy schemat pokazuje podstawowe połączenie amplitunera AXR z gramofonem za pośrednictwem wejścia gramofonowego.

To urządzenie ma wbudowany przedwzmacniacz gramofonowy, więc jeśli używany gramofon nie posiada własnego przedwzmacniacza, to można go podłączyć z tyłu urządzenia do wejścia oznaczonego [Phono].

Jeśli gramofon ma wbudowany przedwzmacniacz gramofonowy lub używasz przedwzmacniacza zewnętrznego, to gramofon należy podłączyć się do dowolnego innego wejścia analogowego, ponieważ wejście [Phono] może powodować niepożądane zniekształcenia.

Uwaga: Do wejścia gramofonowego nie podłączaj innego źródła niż gramofonowe.

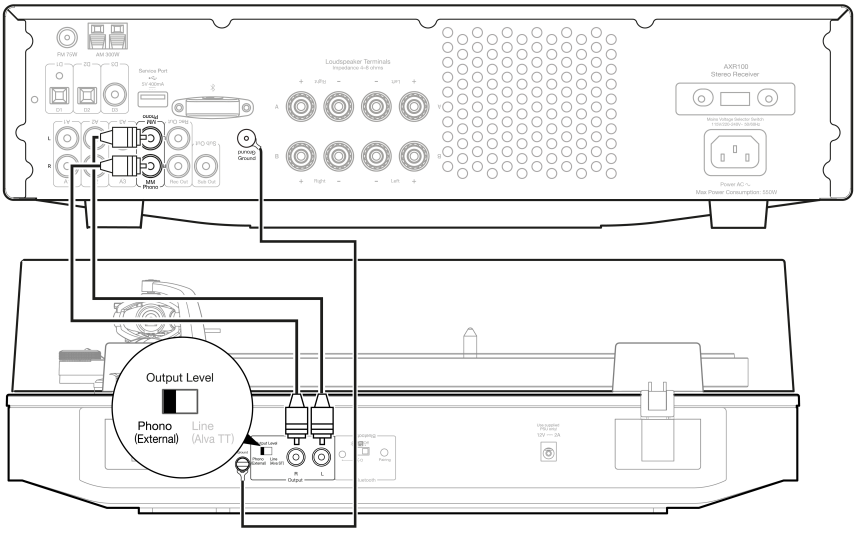

Gniazdo [Sub-Out] umożliwia połączenie z wejściem LFE/Sub aktywnego subwoofera.

Poniższy schemat pokazuje, jak amplituner AXR podłączyć do aktywnego subwoofera poprzez wejście LFE/Sub w subwooferze.

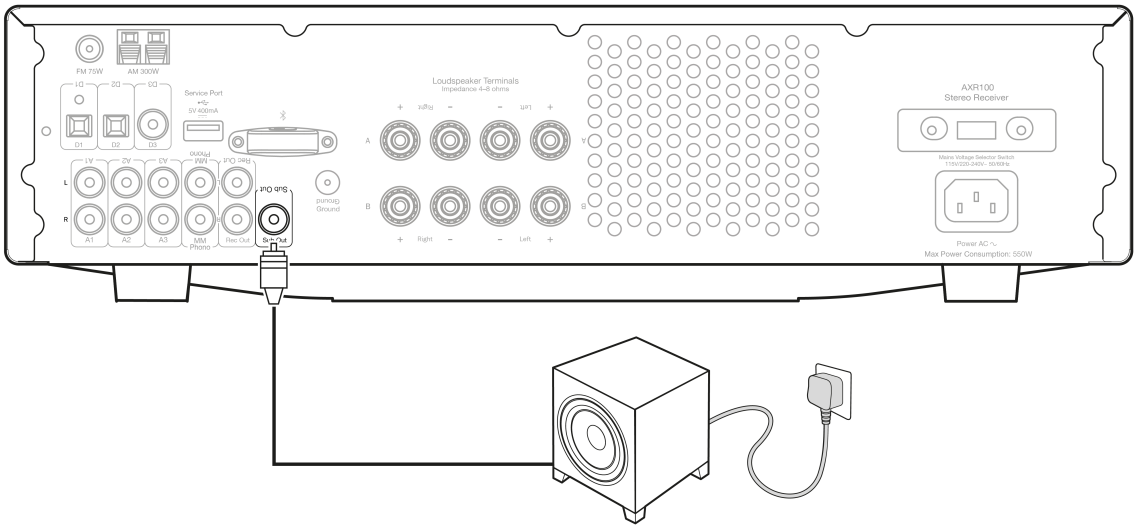

ZŁĄCZA GŁOŚNIKOWE B

Złącza głośnikowe B z tyłu wzmacniacza pozwalają na zastosowanie drugiego zestawu głośników (tj. głośników umieszczonych w innym pomieszczeniu).

Przycisk SPEAKER A/B na panelu przednim i pilocie zdalnego sterowania umożliwia włączanie i wyłączanie obydwu zestawów głośników. Zajrzyj do rozdziału „Panel przedni” lub „Pilot zdalnego sterowania” w tej instrukcji, aby uzyskać więcej informacji odnośnie działania przycisku SPEAKER A /B.

Używać można zacisków A lub B albo zacisków A i B.

Uwaga: W przypadku używania dwóch par głośników należy używać głośników o impedancji nominalnej 8 omów każdy.

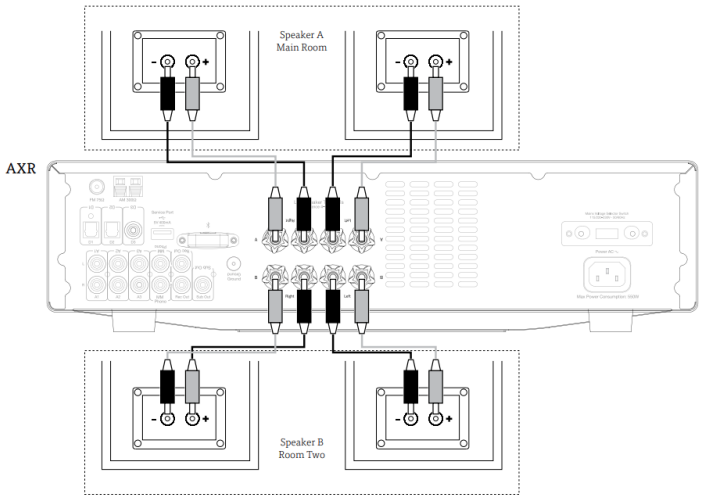

POŁĄCZENIA DWUPRZEWODOWE

Jeśli używane głośniki posiadają dwa zestawy zacisków, to możliwe jest podłączenie ich w konfiguracji dwuprzewodowej.

System dwuprzewodowy przesyła niskie i wysokie częstotliwości oddzielnymi kablami głośnikowymi, co zapewnia czystszy i bardziej skoncentrowany dźwięk.

Uwaga:

– Aby połączenie tego typu działało, na panelu przednim urządzenia należy wybrać głośniki A i B.

– Przed podłączeniem odłącz kable systemu dwuprzewodowego od zacisków głośnikowych. Więcej informacji w instrukcji obsługi głośnika.

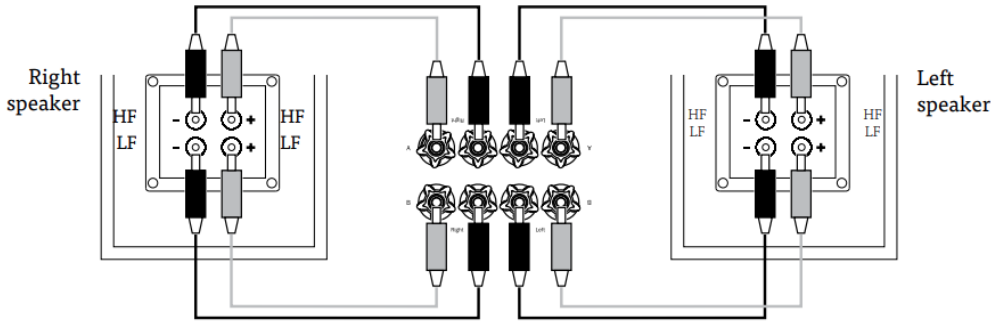
Right
speaker
HF
LF
HF
LF
Left
speaker
HF
LF
HF
LF

Anteny

Last updated: July 29, 2022 10:29. Revision #9838

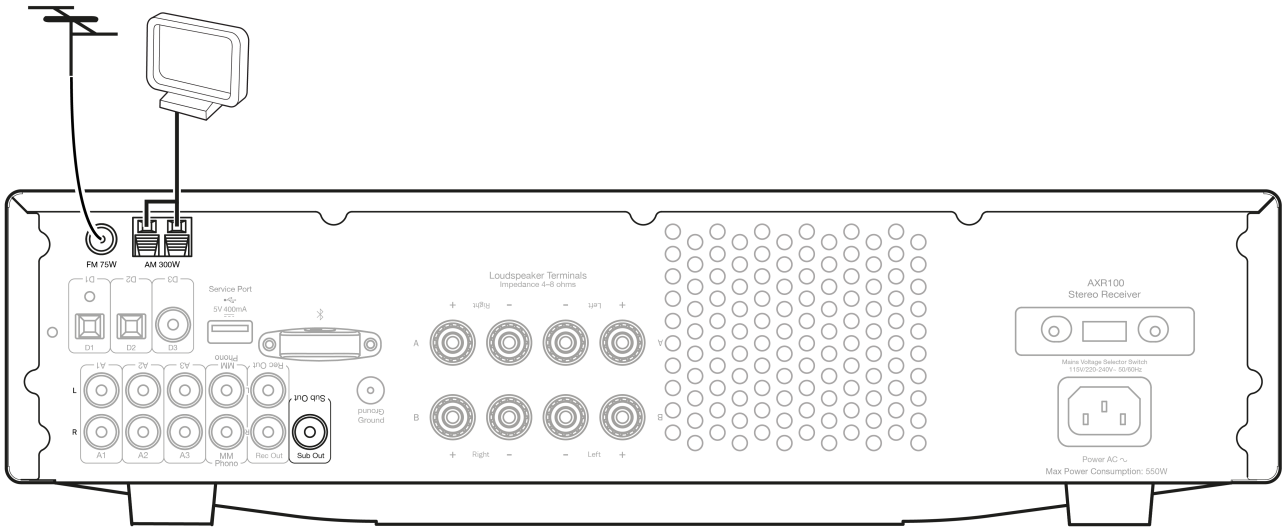

Uwaga: Wzmacniacz AXR jest dostarczany z tymczasową anteną na początkowy użytek. Do stałego użytku zaleca się używanie anten zewnętrznych.

ANTENA PĘTLICOWA AM

- Każdy koniec anteny o jednakowej długości podłącz do zacisków antenowych.
- Antenę umieścić jak najdalej od głównego systemu, aby zapobiec niepożądanym szumom i uzyskać optymalny odbiór.
- Jeśli dostarczona pętlicowa antena AM nie zapewnia wystarczającego odbioru, może być konieczne użycie zewnętrznej anteny AM.

ANTENA FM

- Dostarczoną antenę podłącz do gniazda FM 75 omów.
- Rozciągnij i przesuń kabel antenowy, aż uzyskasz najlepszy odbiór.

Uwaga: Do dalszego użytkowania zdecydowanie zalecamy użycie zewnętrznej anteny FM o impedancji 75 omów.

Instrukcje użytkowania

Last updated: September 27, 2022 03:17. Revision #10070

Po wykonaniu połączeń włącz odtwarzacz AXR, naciskając przycisk zasilania na panelu przednim urządzenia.

WYBIERANIE ŹRÓDŁA

Na panelu przednim urządzenia naciśnij przycisk żądanego źródła dźwięku. Albo użyj odpowiedniego przycisku na pilocie zdalnego sterowania.

Uwaga: Jeśli nie zostanie naciśnięty właściwy przycisk, to amplituner nie będzie generować dźwięku.

BLUETOOTH

Aby urządzenie Bluetooth połączyć z odtwarzaczem AXR:

1. Na panelu przednim naciśnij przycisk [*Bluetooth*/PHONO] lub przycisk [*Bluetooth*] na pilocie zdalnego sterowania.

Na wyświetlaczu pojawi się komunikat „PAIRING”.

2. Zajrzyj do instrukcji obsługi urządzenia Bluetooth, które chcesz połączyć z odtwarzaczem AXR. Po pomyślnym podłączeniu na wyświetlaczu pojawi się nazwa urządzenia.

Uwaga: Aby dodać kolejne urządzenie Bluetooth, przytrzymaj wciśnięty przycisk [*Bluetooth*/PHONO] w celu rozłączenia bieżącego połączenia i powtórz polecenia punktu 2.

Odtwarzacz AXR może przechowywać w pamięci do ośmiu sparowanych urządzeń Bluetooth.

PROBLEMY Z FUNKCJĄ BLUETOOTH

Jeśli masz problemy z podłączeniem urządzenia Bluetooth do odtwarzacza AXR, to spróbuj wykonać poniższe zalecenia:

- Upewnij się, że Bluetooth wybrano jako źródło dźwięku, a odtwarzacz AXR działa w trybie parowania.
- Upewnij się, że urządzenie Bluetooth jest w trybie parowania i nie jest już połączone z innym urządzeniem Bluetooth.
- Odtwarzacz AXR usuń z wykazu wykrytych urządzeń Bluetooth w swoim urządzeniu i ponownie rozpocznij proces parowania.
- Przywróć ustawienia fabryczne odtwarzacza AXR (patrz niżej, sekcja „Przywracanie ustawień fabrycznych”).

REGULACJA GŁOŚNOŚCI

Użyj przycisków regulacji głośności na pilocie zdalnego sterowania lub potencjometru [VOLUME] na przednim panelu urządzenia, aby zmienić poziom głośności. Nowo wybrana wartość poziomu pojawi się na krótko na wyświetlaczu.

Głośność jest wyświetlana w decybelach jako wartość ujemna. 0 dB to poziom najwyższy.

Im większa liczba ujemna, tym mniejszy poziom głośności.

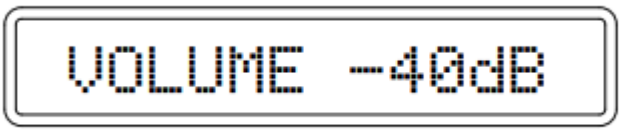

DOSTOSOWYWANIE USTAWIEŃ DŹWIĘKU

Regulacje pasma niskich i wysokich częstotliwości oraz balansu można dokonać w następujący sposób:

1. Wejdź do menu audio. Naciśnij przycisk [MENU] na panelu przednim urządzenia lub przycisk [Menu] na pilocie zdalnego sterowania.

2. Przeglądaj dostępne ustawienia naciskając przycisk menu. Dostępne ustawienia to kolejno: niskie tony, wysokie tony i balans.

3. Jeśli chcesz dostosować niskie tony, wysokie tony lub balans, po prostu pokręć potencjometrem [VOLUME] lub użyj przycisków regulacji głośności na pilocie zdalnego sterowania.

4. Poczekaj pięć sekund, aby wyjść z menu, a urządzenie powróci do normalnego trybu pracy.

DOSTRAJANIE I ODSŁUCH WBUDOWANEGO TUNERA

Przyciskiem [FM/AM] na panelu przednim urządzenia lub przyciskami [FM] i [AM] na pilocie zdalnego sterowania wybierz pasmo źródłowe tunera.

Wielokrotne naciskanie przycisku [FM/AM] na panelu przednim urządzenia przełącza pasma FM i AM.

Uwaga: W celu ułatwienia dostrajania podczas pierwszego użycia, w odtwarzaczu AXR zalecamy włączenie trybu AUTO. Na panelu przednim urządzenia naciśnij przycisk [MODE/STORE]. Ten przycisk przełącza tryby PRESET, AUTO i MANUAL.

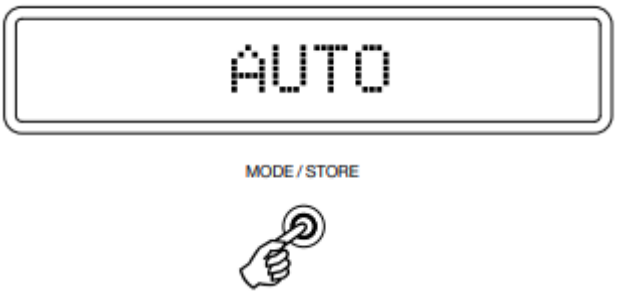

Po wybraniu trybu AUTO naciśnij lewy przycisk grupy *SKIP/SCAN*, aby wyszukiwać stacje w kierunku malejących częstotliwości lub prawy przycisk grupy *SKIP/SCAN*, aby wyszukiwać stacje w kierunku rosnących częstotliwości.

Tuner zatrzyma się przy wykryciu pierwszego silnego sygnału. Aby przejść do innej stacji, wystarczy ponownie nacisnąć lewy lub prawy przycisk grupy *SKIP/SCAN*.

ZACHOWYWANIE STACJI I ALOKACJA W PAMIĘCI

W celu zachowania w pamięci wybranej stacji radiowej wykonaj poniższe czynności podczas słuchania tej stacji lub po wybraniu częstotliwości:

1. Przytrzymaj wciśnięty przycisk **[MODE/STORE]**.
2. Przyciskami grupy ***SKIP/SCAN*** lub przyciskami wyboru pamięci wybierz miejsce w pamięci.
3. Naciśnij ponownie przycisk **[MODE/STORE]**, aby potwierdzić wybór.
4. Stacja radiowa zostanie teraz przypisana do wybranej komórki pamięci.

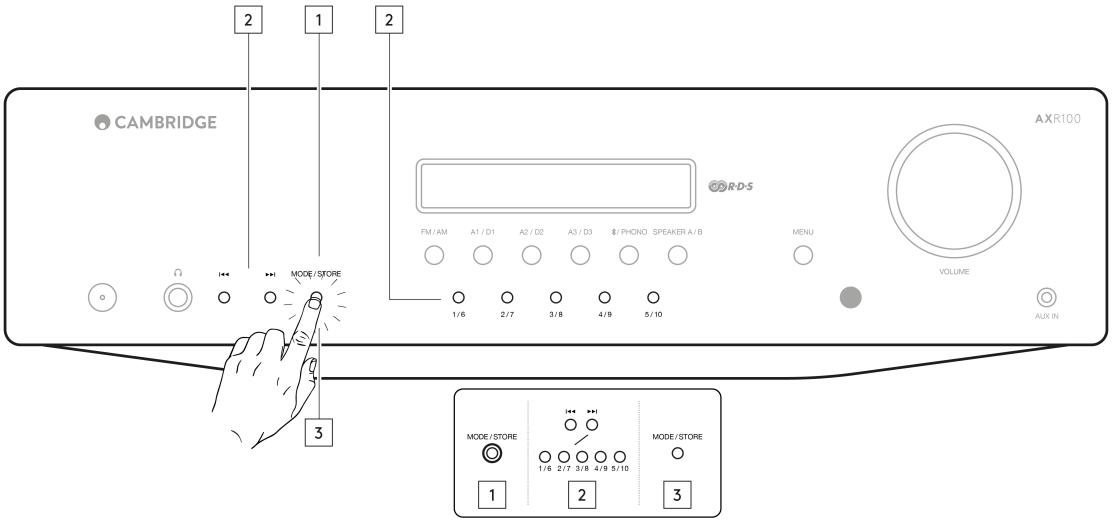

WAŻNE: Ustawienia są przechowywane oddzielnie dla każdego pasma, co oznacza, że dostępnych jest 15 komórek pamięci dla stacji w paśmie FM i 15 komórek pamięci dla stacji w paśmie AM.

Przyciskiem **[FM/AM]** przełączaj pasma FM i AM oraz banki zaprogramowanych stacji.

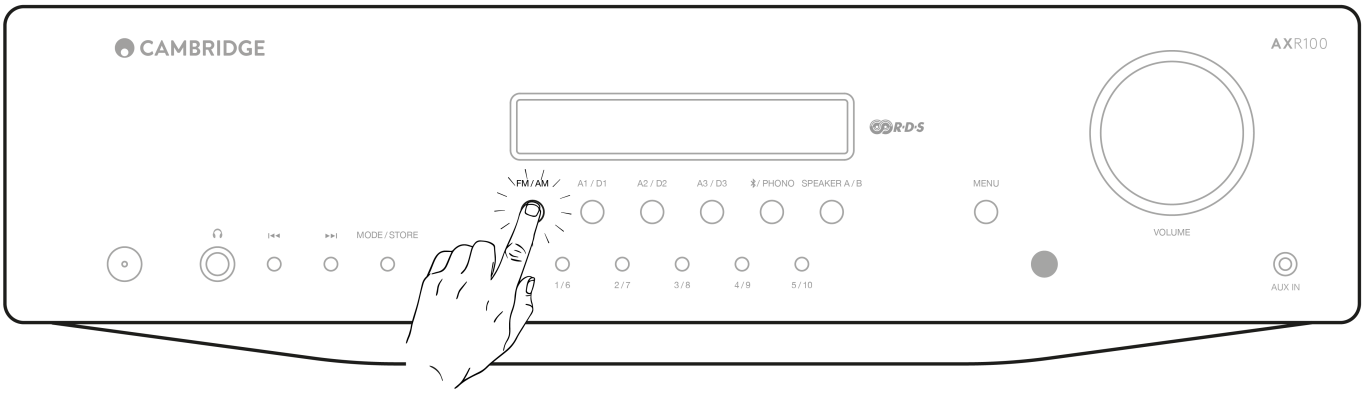

Uwagi: Jeśli podczas zachowywania ustawień przez chwilę nie zostanie naciśnięty żaden przycisk, to urządzenie wyłączy ten tryb, a ustawienia nie zostaną zachowane.

USTAWIENIA TUNERA

W tym urządzeniu istnieje możliwość zmiany ustawień regionalnych tunera. Może to być konieczne, jeśli urządzenie zostało przeniesione do innego kraju.

Możliwe są dwie opcje, określające poprawną deemfazę i kroki dostrajania: Ameryka Północna lub Europa/Reszta świata.

Uwaga: Zmiana ustawień tunera spowoduje usunięcie z pamięci wszystkich zachowanych stacji. Podczas przenoszenia urządzenia do innego regionu przełącznik wyboru napięcia musi być ustawiony na prawidłowe napięcie zasilania sieciowego przez autoryzowanego dealera.

1. Jednocześnie przytrzymaj wciśnięte przyciski [4/9] i [MENU]. Na wyświetlaczu pojawi się wersja oprogramowania, a po niej kod „CU”, odpowiadający Ameryce Północnej lub „UE”, odpowiadający Europie i reszcie świata.
2. Uruchom ponownie urządzenie, wyłączając i włączając zasilanie.

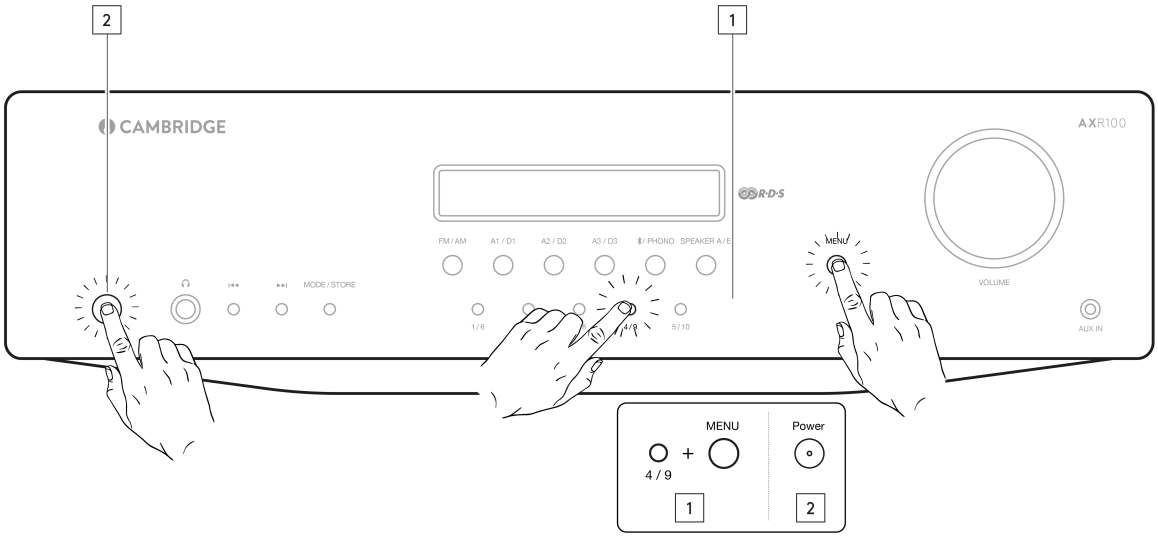

RESETOWANIE

Aby przywrócić ustawienia fabryczne odtwarzacza AXR i usunąć z pamięci wszystkie zachowane stacje w pasmach AM i FM:

1. Jednocześnie przytrzymaj wciśnięte przyciski [5/10] i [MENU]. Na wyświetlaczu pojawi się komunikat „Reset”.
2. Uruchom ponownie urządzenie, wyłączając i włączając zasilanie.

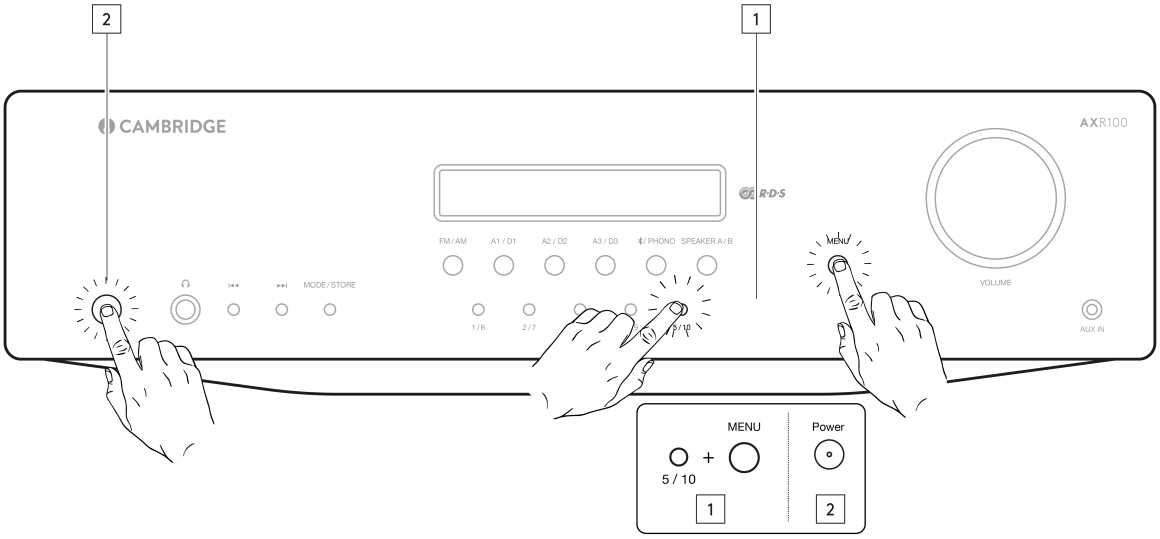

Rozwiązywanie problemów

Last updated: August 8, 2022 03:02. Revision #10069

BRAK ZASILANIA

- Upewnij się, że wtyczka kabla zasilania jest mocno osadzona.
- Upewnij się, że wtyczka kabla zasilania jest mocno osadzona w gniazdku sieciowym i że jest ono włączone.
- Sprawdź bezpiecznik gniazdka sieciowego.
- Sprawdź, czy zasilanie jest włączone na panelu przednim.

BRAK DŹWIĘKU

- Upewnij się, że na panelu przednim wybrano właściwe źródło wejściowe.
- Sprawdź, czy głośniki są prawidłowo podłączone.
- W przypadku korzystania z tunera sprawdź połączenia antenowe i wybierz dostępną stację.
- Upewnij się, że urządzenie nie jest wyciszone.
- Sprawdź, czy konfiguracja głośników A/B pasuje do głośników.

DŹWIĘK JEST ZNIEKSZTAŁCONY

- Sprawdź połączenia antenowe i rozmieszczenie anten.
- Sprawdź podłączenie głośników.
- Sprawdź, czy do wybranego wejścia jest podłączone odpowiednie źródło. (tzn. czy do wejścia gramofonowego nie jest podłączone źródło sygnału liniowego.)

W GŁOŚNIKACH SŁYCHAĆ PRZYDŹWIĘK SIECIOWY

- Upewnij się, że wszystkie połączenia kablowe są zabezpieczone, w szczególności gramofonowe połączenia uziemienia lub ekranu.

WYSTĘPUJE NIEPOŻĄDANY SZUM TŁA I ZAKŁÓCENIA

- Odsuń urządzenie od innych urządzeń elektrycznych, które mogą powodować interferencje.
- Zmień położenie anteny.
- Upewnij się, że wszystkie połączenia kablowe są zabezpieczone, w szczególności gramofonowe połączenia uziemienia lub ekranu.

NIE DZIAŁA PILOT ZDALNEGO STEROWANIA

- Sprawdź, czy nie wyczerpały się baterie.
- Upewnij się, że nic nie zasłania czujnika zdalnego sterowania.
- Upewnij się, że nie używasz przycisków z niebieskimi ikonami, które służą tylko do obsługi kompatybilnego odtwarzacza CD serii AX. (Patrz sekcja „Pilot zdalnego sterowania”).

OCHRONA PRZED PRZEGRZANIEM

- Urządzenie ma zabezpieczenie przed przegrzaniem i zanikiem zasilania. Jeśli urządzenie będzie używane w sposób ciągły przez długi czas i przegrzeje się, to wyłączy się samoczynnie. Pozostaw urządzenie „WYŁĄCZONE” na 10 minut, aby ostygło, a następnie włącz urządzenie, aby kontynuować słuchanie.
- Jeśli problem będzie się powtarzał, oznacza to, że urządzenie jest przeciążone. Zmniejsz poziom głośności i upewnij się, że urządzenie znajduje się w miejscu o dobrej wentylacji, aby rozwiązać problem.
- Używanie dwóch par głośników o impedancji mniejszej niż 8 omów może powodować przeciążenie i nie jest zalecane.

NIE MOŻNA ZACHOWAĆ STACJI RADIOWYCH

- Postępuj zgodnie z poleceniami rozdziału „Zachowywanie stacji radiowych” w „Instrukcji obsługi”.

BRAK DŹWIĘKU LUB SYGNAŁU PODCZAS UŻYWANIA RADIA

- Upewnij się, że odpowiednia antena FM lub AM jest starannie podłączona.
- Wybierz tuner za pomocą przycisku FM/AM na panelu przednim urządzenia.

Dane techniczne

Last updated: July 29, 2022 10:29. Revision #9844

AXR85

Moc wyjściowa:

85 W (dla 8 Ω)

THD (nieważone):

- <0,01% dla 1kHz, 80% mocy nominalnej
- <0,15% dla pasma 20 Hz – 20 kHz i 80% mocy nominalnej

Pasmo przenoszenia (+/-1 dB):

5Hz - 50kHz

Stosunek sygnał/szum (ref. 1 W):

>82 dB (nieważony)

Impedancje wejściowe

47 kΩ

Współczynnik tłumienia wzmacniacza mocy:

>50

Pobór mocy w trybie czuwania:

<0,5 W

Maksymalny pobór mocy:

500 W

Sterowanie tonami niskimi i wysokimi:

półkowe, maksymalne podbicie lub tłumienie +/-10 dB dla 100 Hz i 20 kHz

Wyjście subwoofera:

200 Hz, poziom L+R drugiego rzędu odpowiada ustawieniu głośności

Wymiary:

110 x 430 x 340 mm

Ciężar:

8,1 kg

Bluetooth:

5.0 A2DP/AVRCP z obsługą SBC

TUNERY

Pasma:

europejskie

- AM (522-1629 kHz)
- FM (87,5-108 MHz)

USA

- AM (530-1710 kHz)
- FM (87,5-108 MHz)

Wejścia antenowe:

FM 75 Ω, koncentryczne. AM 300 Ω, pojedyncza pętla / pojedynczy przewód.

Stosunek sygnału do szumu:

60 dB typowy (FM)

Zniekształcenie:

- <0,4% dla 1 kHz 50 kHz, dewiacja (FM mono)
- <0,6% dla 1 kHz 50 kHz, dewiacja (FM stereo)

AXR100

Moc wyjściowa:

100 W (dla 8 Ω)

THD (nieważone):

- <0,01% dla 1kHz, 80% mocy nominalnej
- <0,15% dla pasma 20 Hz – 20 kHz i 80% mocy nominalnej

Pasmo przenoszenia (-1dB):

5Hz - 50 kHz

Stosunek sygnał/szum (ref. 1 W):

>82 dB (nieważony)

Impedancje wejściowe

47 kΩ

Współczynnik tłumienia wzmacniacza mocy:

>50

Pobór mocy w trybie czuwania:

<0,5 W

Maksymalny pobór mocy:

550 W

Sterowanie tonami niskimi i wysokimi:

półkowe, maksymalne podbicie lub tłumienie +/-10 dB dla 100 Hz i 20 kHz

Wyjście subwoofera:

200 Hz, poziom L+R drugiego rzędu odpowiada ustawieniu głośności

Wejścia cyfrowe:

- PCM 16-24-bitowe
- S/P DIF koncentryczne 32-192 kHz
- TOSLINK optyczne 32-192 kHz

Wymiary:

110 x 430 x 340 mm

Ciężar:

8,1 kg

Bluetooth:

5.0 A2DP/AVRCP z obsługą SBC

TUNERY

Pasma:

europejskie

- AM (522-1629 kHz)
- FM (87,5-108 MHz)

USA

- AM (540 - 1700 kHz)
- FM (88 - 108 MHz)

Wejścia antenowe:

FM 75 Ω, koncentryczne. AM 300 Ω, pojedyncza pętla / pojedynczy przewód.

Stosunek sygnału do szumu:

60 dB typowy (FM)

Zniekształcenie:

- <0,4% dla 1 kHz 50 kHz, dewiacja (FM mono)
- <0,6% dla 1 kHz 50 kHz, dewiacja (FM stereo)

Często zadawane pytania

Last updated: December 12, 2022 04:17. Revision #9836

Jaką klasą wzmacniacza jest model AXR85/100?

Wzmacniacze AXR85 i AXR100 wykorzystują wzmocnienie klasy AB.

Czy ze wzmacniaczem AXR85/100 mogą używane głośniki o impedancji 4 lub 6 omów?

Możesz użyć pary głośników 4 lub 6-omowych, ale nie zalecamy używania dwóch par głośników 4 lub 6-omowych z AXR, ponieważ może to spowodować przegrzanie wzmacniacza, co w dłuższej perspektywie może doprowadzić do uszkodzenia urządzenia.