Alva Duo

Manual Generated: 19/11/2024 - 10:37

Table of Contents

Alva Duo 3
序言 3
Alva Duo包含什么? 4
前置面板控制 5
后置面板 6
进行连接 7
自动关机（APD） 8
动磁式唱头和动圈式唱头有何区别？ 9
故障排除 10
技术规格 11

Alva Duo

Last updated: April 23, 2024 05:14. Revision #12609

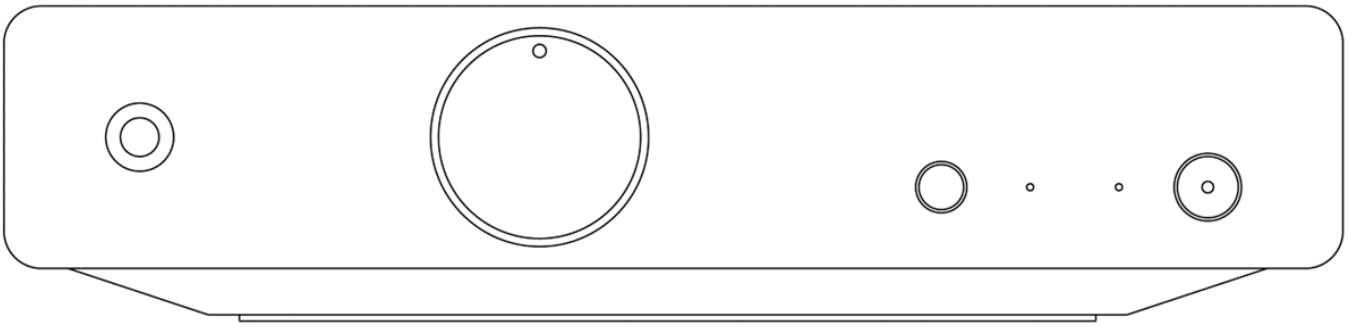

用户手册

序言

Last updated: July 13, 2022 09:21. Revision #5994
本指南旨在让您可以简单地安装和使用本产品。本文件所含的信息于印刷之时已仔细检查，确保其准确性。但剑桥音响会持续对其政策予以完善，因此设计和规格可能随时更改，恕不提前通知。

本文件包含受版权保护的专有信息。保留所有权利。未经制造商事先书面许可，严禁以任何机械、电子或其他方式和形式复制本说明书的任何部分。所有商标和注册商标为其各自所有者的财产。

 剑桥音响有限公司版权所有

有关未来产品、软件更新和独家优惠的最新消息，请确保您在http://www.cambridgeaudio.com/register 注册您的产品

Alva Duo包含什么?

Last updated: June 30, 2022 11:32. Revision #5993

在 Alva Duo的盒子内您将收到：

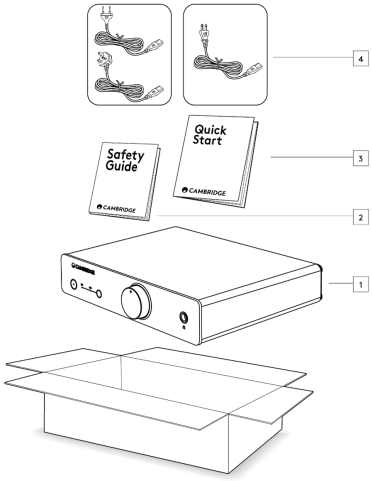

1.Alva Duo动磁式唱机前置放大器
2.安全指南
3.快速入门指南
4.英国电源线（5A保险丝）（取决于购买Alva Duo的国家/地区），
欧盟电源线（取决于购买Alva Duo的国家/地区），
CU电源线（取决于购买Alva Duo的国家/地区）

前置面板控制

Last updated: June 28, 2022 03:30. Revision #5992

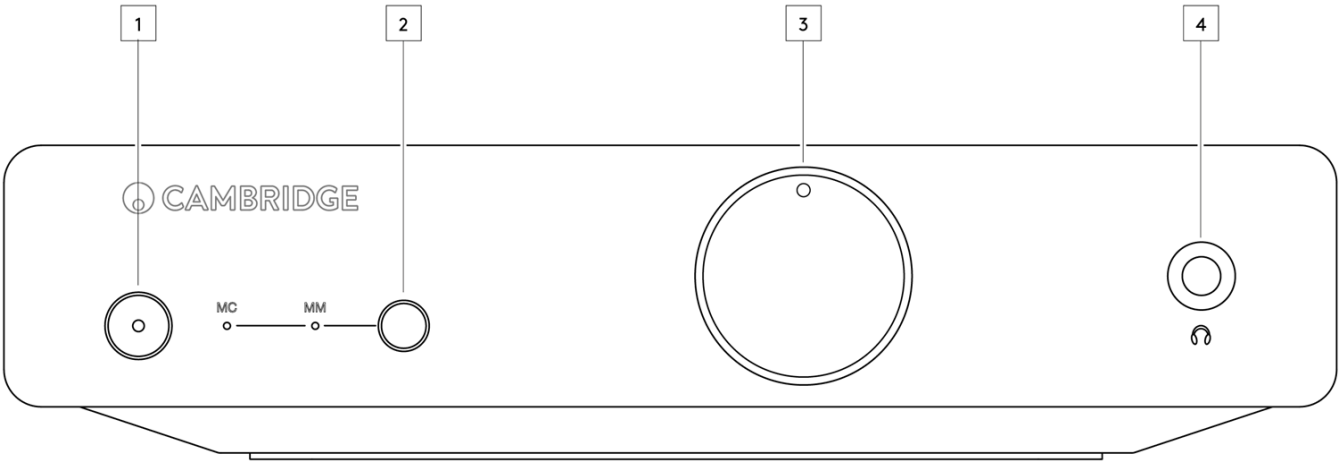

1.待机/开机-在待机模式（LED 灯灭）和开机状态（LED 灯亮）之间切换。待机模式为低电量模式，耗电少于 0.5 瓦。

2.唱头类型选择开关-将此开关与唱片机上安装的唱头类型进行匹配。MM为动磁式唱头，MC为动圈式唱头。

3.耳机音量控制。

4.耳机输出-允许用 1/4 英寸的插头连接立体声耳机。建议使用 32 至 600 欧姆抗阻的耳机。

后置面板

Last updated: June 28, 2022 03:30. Revision #5991

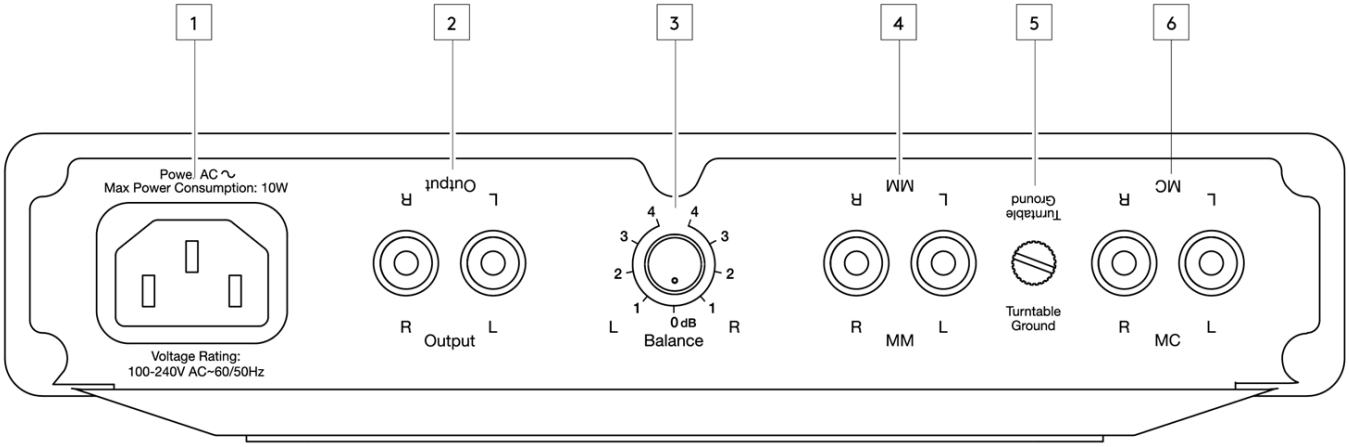

1.交流电电源插座

2.信号输出插座 - 用于连接到线路电平输入的 RCA 连接。
注意：请勿连接唱机电平输入。

3.平衡控制—该控制功能用于对左右声道的相对输出水平进行微调。位于中央位置时，两个声道的输出相同。

4.MM 输入接口 -RCA连接用于连接到配有动磁式唱头的唱片机。

5.接地螺钉-如果您的唱片机采用单独的接地引线，在此处连接。这将保护唱片机的唱臂和敏感电路。

6.MC输入接口 -RCA连接用于连接到配有动圈式唱头的唱片机。
注意：建议唱头规格为0.3-1mV输出电压，100ohm/100pF负载。

进行连接

Last updated: July 13, 2022 09:21. Revision #5990

初始设置

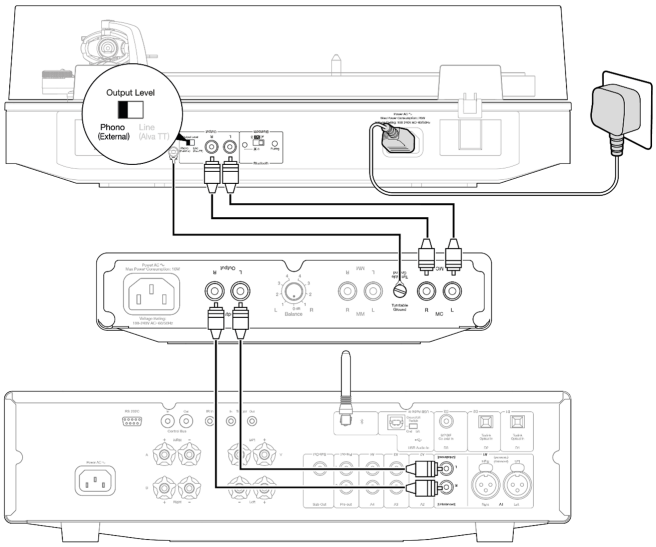

1. 首先，使用高质量的RCA互连，将唱片机的输出连接到Alva Duo的MM输入插座（如果安装了动磁式唱头），或MC输入插座（如果安装了动圈式唱头）。
2. 如果您的唱片机使用的师单独的接地引线，请将其连接到 Alva Duo 上的接地螺钉。这样可减少潜在的嗡鸣声。
3. 将 Alva Duo 的信号输出插座连接到放大器上的线路电平输入。
4. 确保将平衡控制设置为中心位置。如有必要，可以稍后进行调整。
5. 将主电源线牢固地连接到 Alva Duo 上，然后打开设备电源。
6. 使用唱头类型选择开关，将 Alva Duo 设置为 MM档以与动磁式唱头一起使用，或设置为 MC档以与动圈式唱头一起使用。这将由相关的LED灯光来指示。

自动关机（APD）

Last updated: June 28, 2022 03:30. Revision #5989

Alva Duo到货时设置为启用自动断电（APD）功能，并将在20分钟无活动后自动切换到待机模式。

禁用自动关机（APD）如果您希望停用APD功能，请在产品处于待机模式时长按电源键5秒。按住待机键将电源电线插入，可恢复出厂默认设置。

动磁式唱头和动圈式唱头有何区别？

Last updated: July 13, 2022 09:21. Revision #5988

安装在唱片机的唱臂上的唱头使用一个由金刚石制成的小针尖，将唱片声槽中的信息转换为信号，然后放大以供收听。

在播放过程中，连接到针杆的针尖以一致的速度拖过唱片槽，从而跟踪唱片本身的内容。记录槽内的物理变化会导致该组件振动，正是这种物理运动可以通过电磁感应转换为电信号。

电磁感应是将电感器置于变化的磁场内时发生的一种现象。当磁场发生变化时，电感器内将感应出与磁场变化率成比例的电流。该原理是唱头功能不可或缺的一部分，通过使用磁铁和线圈来实现。

动磁式唱头

动磁式唱头用固定在针臂末端的磁铁。这些磁铁位于一组静态的线圈内，随着针尖沿着唱片槽移动在这些线圈内移动。

这种移动会导致磁场的变化，在线圈内感应出与针尖运动相对应的小电流。然后可以使用唱机前置放大器放大该电流以进行收听。

动圈式唱头

动圈式唱头工作原理相同，主要区别在于，在该组件中线圈安装在针臂上，而磁铁保持固定。

在这种组合里，是线圈相对于磁铁移动，导致磁场变化，进而感应出小电流。这些线圈通常比动磁式磁头里使用的线圈小得多，因此产生的信号水平往往要低得多。因此，动圈式唱头需要一个具有专用MC输入的前置放大器，以提供最佳性能所需的额外增益。

由于线圈直接安装在动圈式唱头的针臂上，因此与动磁式唱头相比，针臂组件本身要轻得多。这种轻巧的设计有助于改善瞬时响应，在较安静的音频部分获得更好的清晰度，以及整体上更详细的再现。然而，这种类型的唱头因此更加精细，并且往往没有任何用户可更换的零部件，而这些零部件在许多动磁式唱头里却能看到。

故障排除

Last updated: June 28, 2022 03:30. Revision #5987

设备没电
 确保安全连接交流电电源线。
 检查插头是否已完全连接到电源并已打开。
 检查电源插头内的保险丝。

没有声音
 确认设备已打开。
 检查唱片机是否已牢固地连接到Alva Duo。
 检查 Alva Duo 和功放之间的连接是否牢固。
 请确保您的扬声器是否正确连接。

一个声道没有声音
 检查扬声器连接情况和互连情况。
 检查Alva Duo平衡控制是否设置在中间位置。

有明显的嗡鸣或嗡嗡声
 检查接地引线（如果有）是否牢固地连接到唱片机和 Alva Duo。
 请确保所有互连均安全无缺。
 请确保唱片机与功放距离不是太近。

低音弱或立体声成像扩散不足
 请确保扬声器的接线相位相同。

音量过大/过小
 确认正在使用的唱头类型与其连接的输入类型相匹配。

技术规格

Last updated: July 13, 2022 09:39. Revision #5995

最大功耗:
10W

待机功耗
<0.5W

主电源输入电压
100-240V AC

增益@ 1kHz
39dB (动磁式)
60dB(动圈式)

额定输出
300mV

标称输出灵敏度
3.35mV (动磁式)
305uV(动圈式)

等效输入噪声（A计权）
~0.09uV(动磁式)
~0.08uV （ 动圈式 ）

RIAA曲线精度
+/-0.3 dB 30Hz-20kHz

信噪比接地输入参考1V输出 (20Hz - 20kHz BW)
>90dB (动磁式)
>70dB（动圈式）

THD+N 1kHz (20Hz - 20kHz BW)
<0.0025% (动磁式)
<0.020% （ 动圈式 ）

输入阻抗
47k Ohm (动磁式)
100 Ohm （ 动圈式 ）

输入电容
100pF

过载裕量
>30dB

串扰@ 20kHz
>85dB (动磁式)
>75dB（动圈式）

亚音速滤波器特性
-3dB @ 15Hz 12dB/octave

尺寸（高x宽x深）
48 x 215 x 159 mm (1.9 x 8.5 x 6.2 ")

重量
0.95 千克（2.1 磅）