AXR85/100

Manual Generated: 18/08/2025 - 23:19

Table of Contents

AXR85/100 3
序言 3
AXR85/100包含什么? 4
前置面板控制 5
后置面板连接 7
遥控器 9
进行连接 10
天线 14
操作说明 15
故障排除 19
技术规格 21
常见问题解答 24

AXR85/100

Last updated: June 12, 2025 08:51. Revision #14386

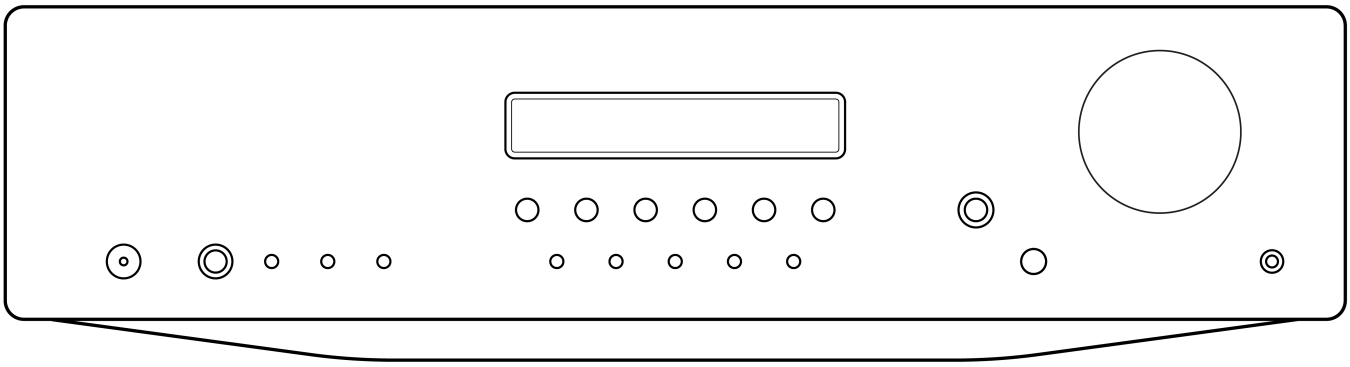

用户手册

序言

Last updated: July 29, 2022 10:29. Revision #9843
本指南旨在让您可以简单地安装和使用本产品。本文件所含的信息于印刷之时已仔细检查，确保其准确性。但剑桥音响会持续对其政策予以完善，因此设计和规格可能随时更改，恕不提前通知。

本文件包含受版权保护的专有信息。保留所有权利。未经制造商事先书面许可，严禁以任何机械、电子或其他方式和形式复制本说明书的任何部分。所有商标和注册商标为其各自所有者的财产。

 剑桥音响有限公司版权所有，2022年。

有关未来产品、软件更新和独家优惠的最新消息，请确保您在https://www.cambridgeaudio.com/register注册您的产品

AXR85/100包含什么?

Last updated: July 29, 2022 03:01. Revision #9845

在 AXR的盒子内您将收到：

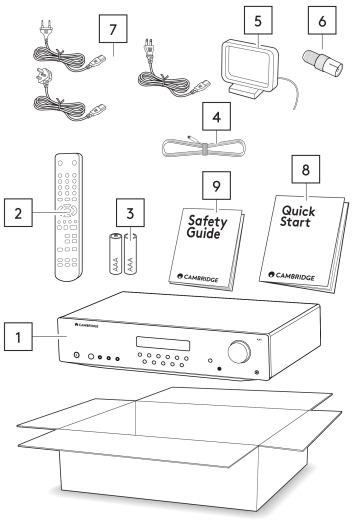

1. AXR 立体声接收器
2. 遥控
3. 2 节 AAA 电池
4. 调频天线
5. 调幅天线
6. FM 天线适配器（仅包含在 CU 单元中，不包含在 UK/EU 单元中）
7. 英国电源线（取决于购买 AXR 的国家/地区）
   欧盟电源线（取决于购买 AXR 的国家/地区）
   CU 电源线（取决于购买 AXR 的国家/地区）
8. 快速入门指南
9. 安全指南

前置面板控制

Last updated: July 29, 2022 10:29. Revision #9842

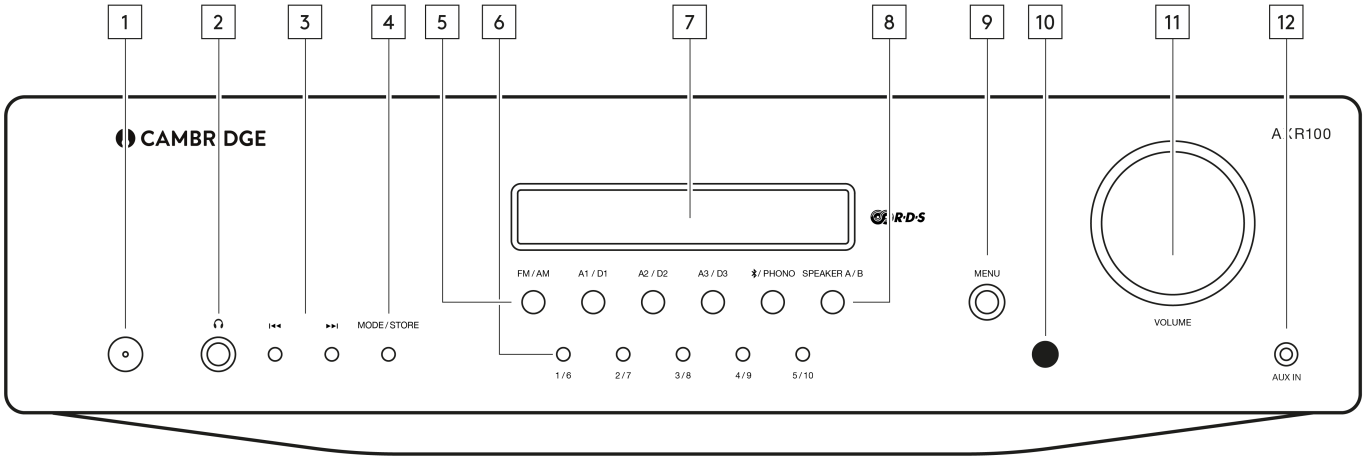

1.电源键-在待机模式（电源LED灯灭）和开机模式（电源LED灯亮）之间切换设备。待机模式为低功耗模式，耗电少于 0.5 瓦。不使用时，可将产品置于待机模式。

自动关机（APD）

您可以启用和禁用产品的 APD 设置。这可以通过按住电源按钮直到LED按顺序闪烁来调整。

下面的两个选项显示了选择的选项。

待机闪烁 5 次 - APD 已禁用。APD 关闭将在显示屏上显示

待机闪烁10次 - APD 已启用。APD启用将在显示屏上显示

注意:更改APD功能之前，请确保设备处于开机状态。

2.耳机插头-允许用 1/4 英寸的插头连接立体声耳机。建议使用 32 至 600 欧姆抗阻的耳机。

注意:插入耳机后将自动静音扬声器输出。

3.跳过/扫描按钮 -选择 FM/AM 调谐器时使用跳过扫描按钮。这些按钮用途不同，因选定模式而异。

在预设模式下 - 在用户存储的预设置中向上或向下选择。

在自动模式下 - 搜索上一个或下一个可听电台。该设备在找到的下一个强信号处停止。

在手动模式下 - 允许手动上下调频。

注意:激活预设模式后，设备将自动跳到第一个可用的预设置。

4.模式/存储按钮- 用于 AM/FM 模式。按住以在预设、自动和手动等调谐模式之间循环。长按按钮将允许把当前选定的电台频率存储在预设库中。

按照“操作说明”部分中的“存储广播预设”指南，了解有关存储预设的详细信息。

5.输入源按钮（仅限 AXR100 的数字输入 D1、D2、D3） - 按一下相关输入源按钮选择所需的输入源。

注意:如果未选择正确的输入源按钮，则放大器不会发出声音。

6.预设按钮 - 用于 AM/FM 模式。预设按钮用于选定用户存储的电台预设。

- 按一次预设按钮将选择前 5 个预设之中的一个。
- 按住不动将选择后面的 5 个预设。
- 这些预设是为每个波段单独存储的，即FM有10个，AM有10个。按 FM/AM 按钮可在频段和 10 组预设之间切换。

按照“操作说明”部分中的“存储广播预设”指南，了解有关存储预设的详细信息。

注意:除了可直接从前置面板按钮获得的每个波段10个预设外，还可以通过使用“跳过/扫描”按钮循环所有15个预设来访问每个波段的另外5个预设

（11-15）。

7.显示界面 - 用于显示信息，如选定的输入源、音量和音调/平衡水平。选定FM或AM调谐器输入时，将显示射频或 RDS 电台名称。

注意:初次购买时，显示屏上会有一层保护膜。撕掉这层保护膜，画面会更清晰。

8.扬声器 A/B 按钮 - 扬声器 A/B 按钮在两组扬声器端子之间切换。选项分别为：仅扬声器 A、仅扬声器 B、同时选择扬声器A 和 B，两组扬声器都关闭。

注意:“扬声器关闭”不同于静音功能，因为扬声器关闭后录音输出和耳机输出仍然启用。

9.菜单按钮 - 按该按钮一次将选择“低音”选项。第二次按下该按钮将选择“高音”选项，第三次按下该按钮将选择“平衡”选项。选择这些选项之一后，音量控件将调整高低音水平。

如果暂时没有按任何按钮，将显示音源，音量控制将返回至控制音量水平。

注意:对低音，高音和平衡设置的任何调整都会在设备关闭并重新打开时保存。

10.红外线感应器-接受来自自带遥控器的红外指令信号。遥控器和传感器之间不得有任何障碍物。

11.音量控制--用于调高/调低设备输出的音量。

这可以控制扬声器、重低音输出和耳机的音量。

注意:它不会影响“录音输出”输出的音量，因为它有一个固定的音量。

音量控制还会改变菜单选项中低音、高音和平衡的音量。

12.辅助输入插孔 -借助音源输入，您可以使用 3.5 毫米立体声插孔将便携式音频设备如智能手机直接连接到设备的前部。插入后，会自动选择此输入。

后置面板连接

Last updated: December 16, 2022 03:14. Revision #9841

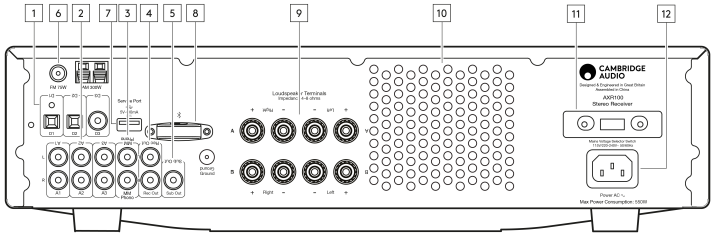

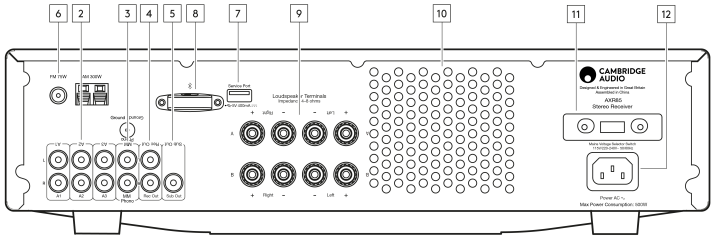

1.数字输入（仅限AXR100 ） - TOSLINK 和 S/P DIF 同轴数字输入。

注意:为了让系统发挥最佳效果，我们建议只使用高品质 Cambridge Audio 互连线缆。这将确保您听到的是我们最高保真音质。请咨询经销商了解详情。

2.音频输入-这些输入适用于“线路级”音源设备，如 CD 播放器、BD/DVD 播放器等设备的音频输出。

3.唱机输入-此输入带内置唱头放大器。

可使用配有动磁式（MM）唱头或高输出动圈式（MC）唱头（2-6mV输出和30-50k欧姆负载阻抗之间）电唱机。

低输出动圈式唱头（<1mV，负载阻抗通常为10-1000欧姆）不能直接连接，需要匹配变压器或唱机前置放大器。

注意:电唱机和 AXR100D 上的“接地”端子应用地线连接（如果可以），以获得最低噪声/嗡鸣。

由于存在杂散磁场，为避免可能的干扰，请勿将唱片机靠得太近。

4.录音输出- 连接到CD刻录机输入、磁带机或其他兼容录音设备等的录音输入。

该输出提供恒定的高水平输出，不会随主机的音量波动。因此，AXR85/100 不能仅用作前置放大器，且录音输出 不能连接到低音炮。

5.重低音输出 - 连接有源低音炮的输入插孔。

注意:有一个200Hz的二阶低通滤波器应用于重低音输出，它将滤除200Hz以上的频率。

当重低音输出正在使用时，连接扬声器的频率不会调整，它们仍将被发送完整的频率范围。

6.AM/FM 天线-调谐器天线连接用于接收无线电信号。请参阅本手册“连接”一章。对于永久性用途，强烈建议使用室外AM/FM天线。

7.服务端口-仅用于维修。请勿在此连接任何物体，避免造成设备损坏。

8.蓝牙天线-用于从大多数手机、平板电脑及笔记本电脑直接无线流播蓝牙 (A2DP/AVRCP)音频。请参阅本手册“操作说明”一章。

9.扬声器端子

注意:使用香蕉插头时，在插入插头之前，请确保扬声器端子已完全拧紧。

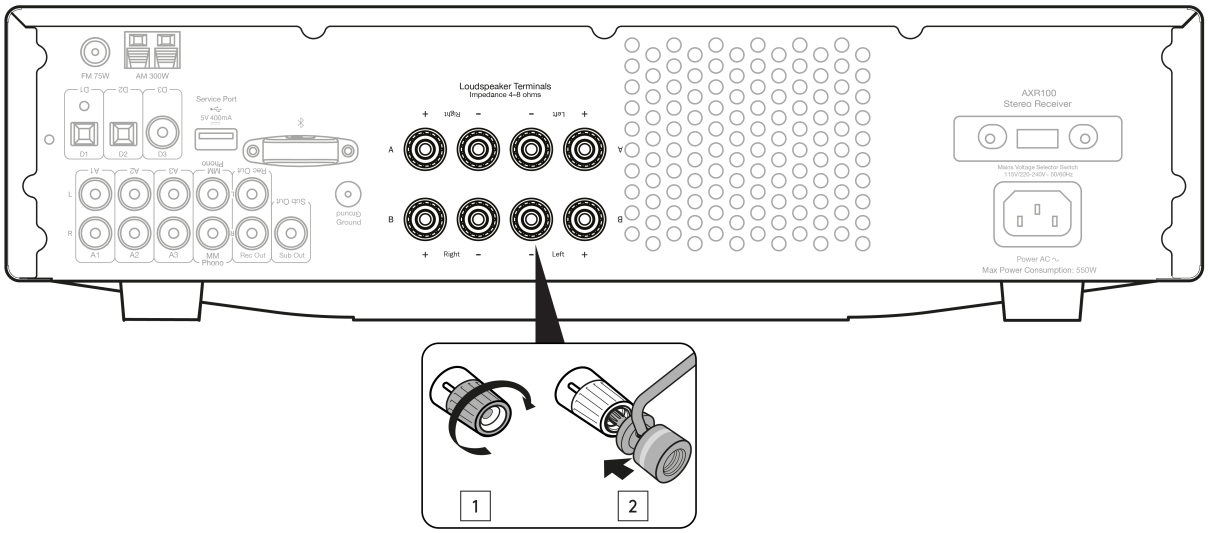

提供两组扬声器端子：

- A(主扬声器端子，顶排）

及

- B（次级可切换扬声器端子，底排）。

将左声道音箱的线缆连接左侧正负极，右声道音箱的线缆连接到右侧正负极。

在所有情况下，红色端子是正输出，黑色端子是负输出。

请小心操作，确保没有杂乱的电线束将扬声器输出短接在一起。请确保扬声器端子已完全拧紧，以保证电气连接正确。如果螺栓端子松动，则可能影响音质。

A 音箱和 B 音箱使用简便、经济实惠，为您打造简易的多空间系统。

注意:在将香蕉插头插入扬声器端子之前，需要先将圆点移除。

注意: 如果使用两对音箱，请使用 8 欧姆标称抗阻的音箱。

10.热隧道通风格栅-允许通过热隧道实现内部电路冷却。切勿阻挡.

11.电压选择开关 - 仅供维修使用。

12.交流电源插座-完成所有连接后，将交流电源线插入相应的主电源插座，然后启动产品。

请仅使用设备随附的电源线。

遥控器

Last updated: August 1, 2022 04:46. Revision #9840

AXR配备了操控本产品及其内置调谐器的遥控器。此外，带蓝色图标的按钮可操控匹配的 AX CD 播放器。
必须首先将随附提供的AAA电池装入，遥控器才可使用。
1.电源按钮 - 用于让AXR85/100 在开机和低功耗环保待机模式之间切换
2.静音-将设备上的音频静音。再按一次取消静音。
3.CD（蓝色图标）- 仅用于操作 AXC 播放器。有关更多信息，请参阅 AX CD 用户手册。
4.音箱A/B -在选定的音箱端子之间切换：仅音箱 A、仅音箱 B、音箱 A 和 B同时使用，或关闭所有音箱。
5.立体声/单声道-只有选定 FM时才使用。在 FM 立体声输出和 FM 单声道输出之间切换。如果立体声 FM 信号较弱，选择单声道通常可以降噪。
注意:有些FM电台只使用单声道，选择“立体声”对这些电台没有影响。
6.模式- 用于AM/FM模式。按住以在预设、自动和手动等调谐模式之间循环。
7.音量-调高或调低产品的音量。还用于在选定时改变低音、高音和平衡设置。
8.跳过/扫描 - 在选择 FM 或 AM 时使用。
在预设模式下 - 在用户存储的预设置中向上或向下选择。
在自动模式下 - 搜索上一个或下一个强信号可听电台。
在手动模式下–分步调整频率，以进行微调。
9.菜单- 在低音、高音和平衡选项之间切换。使用音量按钮可更改选定选项的音量。
10.预设按钮（1/5，2/6，3/7，4/8）- 在选择 FM 或 AM 时使用。这些选项用于选择用户存储的电台预设。
按一次预设按钮将选择前4个预设之中的一个。
按住不动将选择后面的 4个预设。
可直接从遥控器获得8个预设，还可以通过使用“跳过/扫描”按钮在预设模式下选择其他预设。
11.音源按钮（D1、D2、D3、A1、A2、A3/辅助、唱机、蓝牙、AM/FM）- 按相关按钮选择所需的音源。
注意:数字输入 D1, D2和 D3 仅适用于 AXR100。

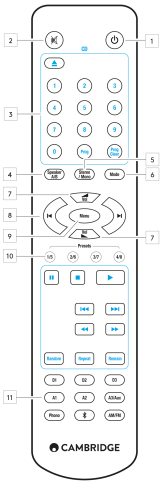

进行连接

Last updated: December 15, 2022 04:04. Revision #9839

音箱

请检查音箱的阻抗。您可以使用 4-8 欧姆阻抗的音箱。

红色音箱端子是正 (+) 极，黑色音箱端子是负 (-) 极。确保每个音箱接头连接正确的极性，否则声音会变弱且相位干涉声带一点低音。

使用裸线连接

将音箱线缆外绝缘层剥离大约 10 毫米（3/8 英寸）的长度，为连接做准备。超过 10 毫米可能导致短路。将线缆末端拧紧，以防裸线松散。拧下音箱端子的螺丝，插入音箱电缆，拧紧端子，固定线缆。

注意:所有连接都使用标准音箱线缆进行。

使用香蕉插头

我们建议使用香蕉插头让连接更安全、稳固，确保线缆不散落，因为这可能产生噪音和干扰。

如下图所示，剥离电缆外绝缘层并扭紧线缆时，妥善连接香蕉插头，取下音箱端子末端的防尘帽，在不施加过多压力的情况插入插头。

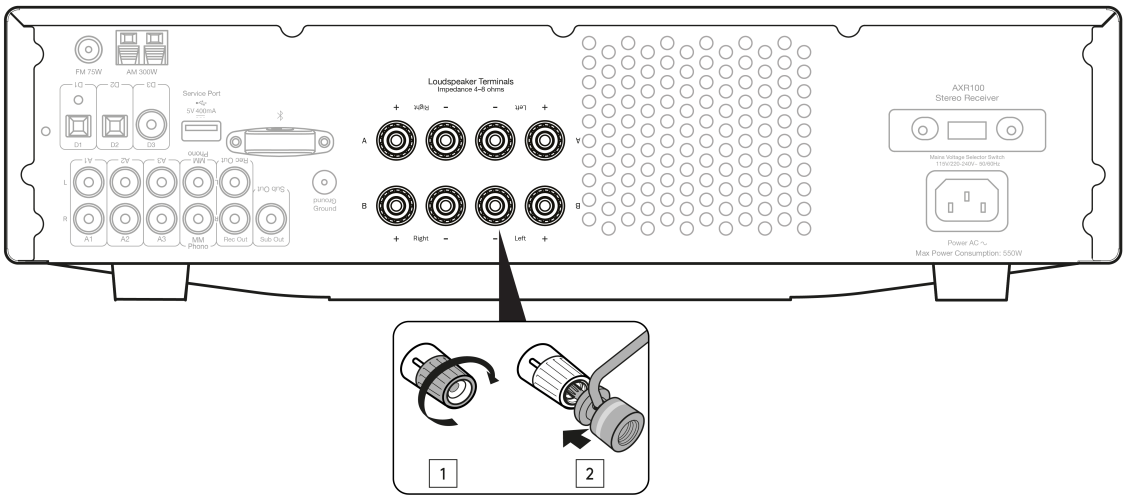

注意：

- 使用香蕉插头时，在插入插头之前，请确保音箱端子已完全拧紧。
- 在将香蕉插头插入音箱端子之前，需要先将圆点移除。

基本设备连接

任何“线路电平”音源设备都可以连接到AXR（A1至A3）上的音频输入。

下图显示使用A1模拟输入和一对音箱将AXR连接到CD播放器的大致连接方式。

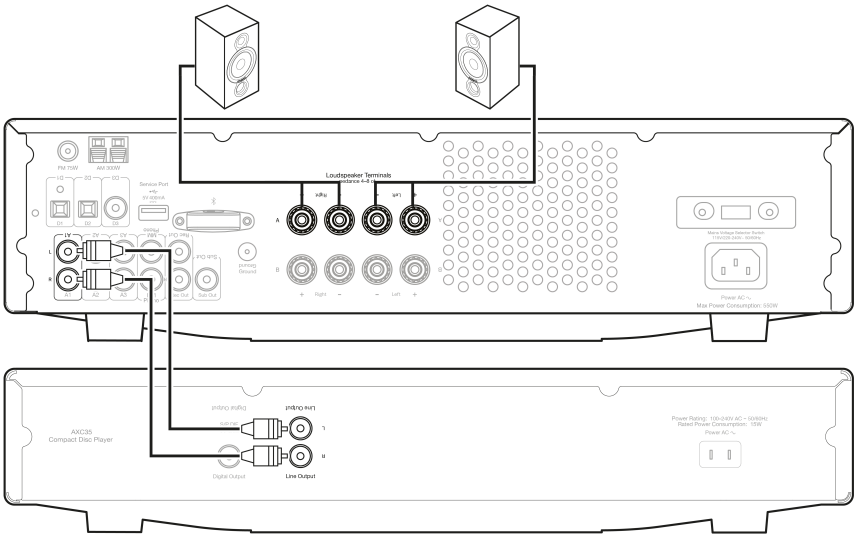

下图显示通过唱机输入将AXR连接到唱片机的大致连接方式。

该设备具有内置唱机前置放大器（唱机放大器），因此，如果您的唱片机没有自己的唱机放大器，您可以将唱片播放器连接到标有“唱机”的设备后部的输入口。

如果您的唱片机的确有内置的唱机放大器，或者您正在使用外部放大器，则您应连接到其他模拟输入，因为若连接到“唱机”输入可能会产生不必要的失真。

注意:不要将非唱机音源连接到唱机输入。

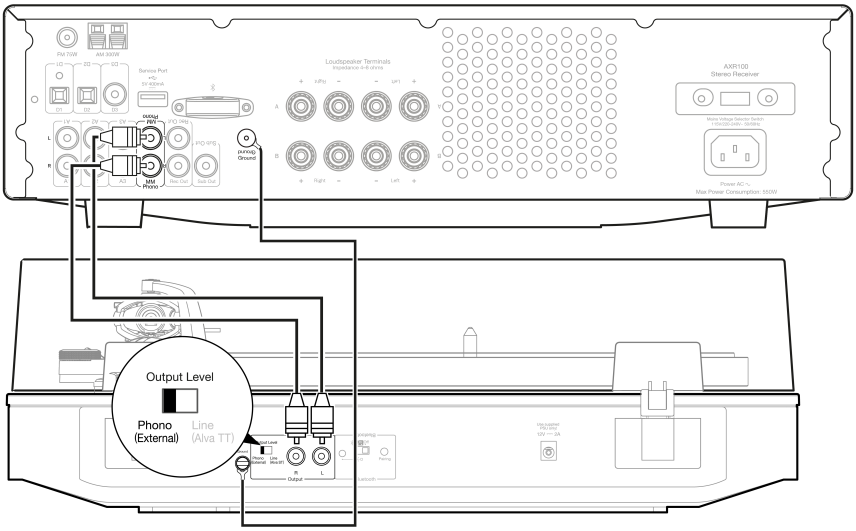

重低音输出用于连接有源低音炮的LFE/Sub输入。

下图显示如何通过低音炮上的LFE/Sub输入将 AXR连接到有源低音炮。

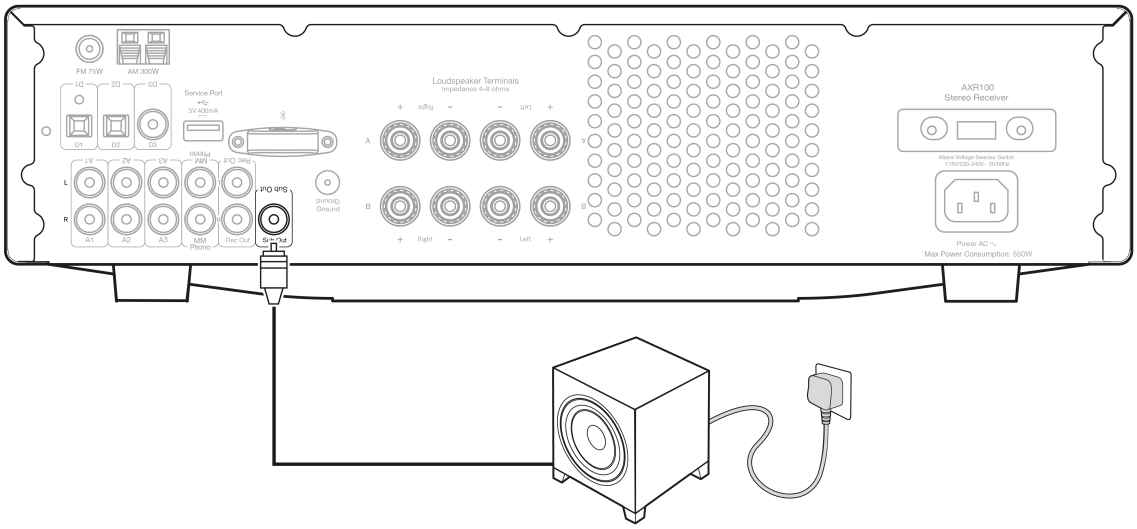

音箱 B 连接

放大器背面的音箱 B 接口是为连接另一组音箱而设计（如另一间房的音箱）。

前置面板和遥控器上的音箱 A/B 按钮用于开关另两组音箱。有关音箱 A/B 操作的更多信息，请参阅本手册的“前置面板”或“遥控器”部分。

您可以选择 A 或 B，或者同时选择 A 和 B。

注意:如果使用两对音箱，请使用 8 欧姆标称抗阻的音箱。

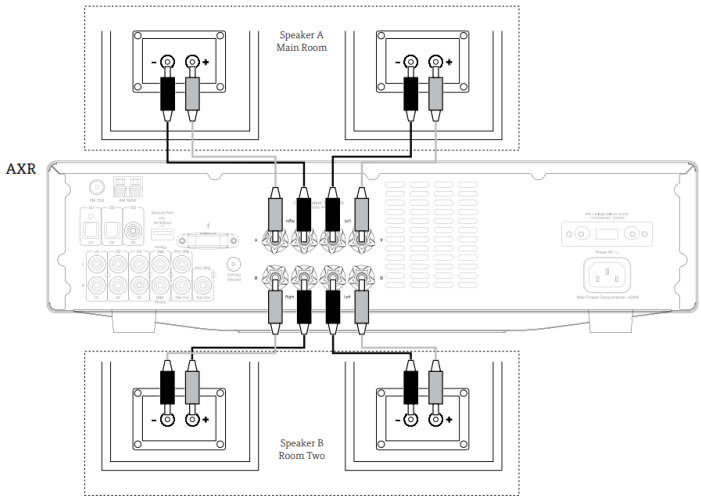

双线连接

如果您的音箱有两组端子，则可以使用双线配置连接它们。

双线连接将低音和高音频率通过单独的音箱电缆发送，从而呈现更清晰、更聚焦的音质。

注意:

– 必须在设备的前置面板上同时选择扬声器 A 和 B ，这种类型的连接才能正常工作。

– 连接前，断开音箱端子上的双线连接。更多信息请参阅音箱手册。

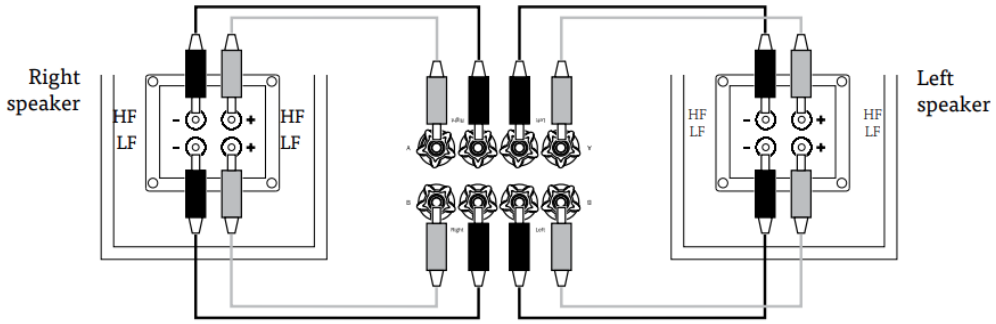
Right
speaker
HF
LF
HF
LF
Left
speaker
HF
LF
HF
LF

天线

Last updated: July 29, 2022 10:29. Revision #9838

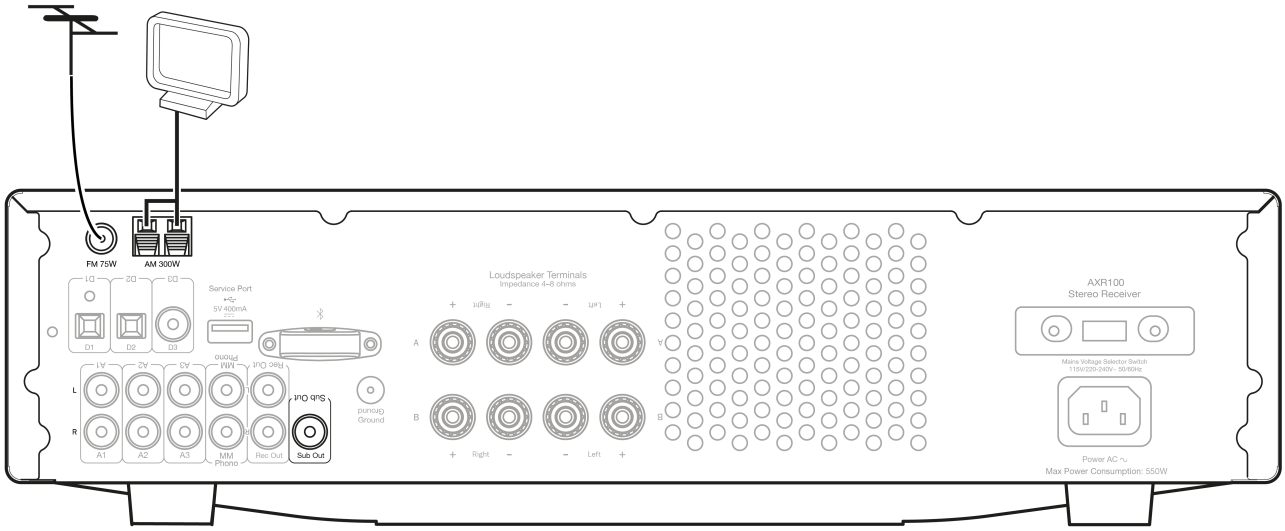

注意:AXR随附临时天线，便于初次使用产品。对于永久性用途，强烈建议使用室外天线。

AM环型天线

- 将单根长度天线的每一端连接到天线端子。
- 将天线放置在尽可能远离主系统的位置，以防止不必要的噪音并获得最佳接收效果。
- 如果提供的AM环型天线不能提供足够的接收效果，则可能需要使用室外AM天线。

FM 天线

- 将随附的天线连接到 FM 75 欧姆插座。
- 伸长天线，直到找到最佳的信号获取点。

注意:为了持续使用，我们强烈建议使用75欧姆室外FM天线。

操作说明

Last updated: September 27, 2022 03:17. Revision #10070

完成产品的任意连接后，按下设备正面的电源按钮来激活 AXR。

选择音源

对应所需的音源，按下设备正面相应的音源按钮。或者，也可以使用遥控器上的相应按钮来操作。

注意：如果未选择正确的输入音源按钮，则接收器不会发出声音。

蓝牙

将蓝牙设备连接到 AXR：

1. 按前置面板上的蓝牙/唱机按钮或遥控器上的蓝牙按钮。

显示屏上将显示 PAIRING（正在配对）。

2. 请参阅蓝牙设备的说明以连接到 AXR。成功连接后，显示屏将显示您的设备名称。

注意:如需添加其他蓝牙设备，请按住蓝牙/唱机按钮以断开当前连接，并重复步骤 2。

AXR最多可存储8个配对的蓝牙设备。

蓝牙故障排除指南

如果您在将蓝牙设备连接到 AXR时遇到问题，请尝试以下问题排查步骤：

- 确保已选择蓝牙音源，并且AXR处于“配对”模式。
- 确保您的蓝牙设备处于配对模式，并且尚未连接到其他蓝牙设备。
- 从设备的可发现蓝牙项目列表中删除AXR，然后重新开始配对过程。
- 在AXR上执行出厂重置（请参阅上面的“出厂重置”部分）。

调节音量

使用遥控上的调高音量/调低音量按钮，或设备前置面板上的音量控制键来调节音量。前置显示屏上会简要显示最新选择的音量。

音量以负 dB 显示。0dB 是最高级别。

负数逐渐增大表示音量在不断变小。

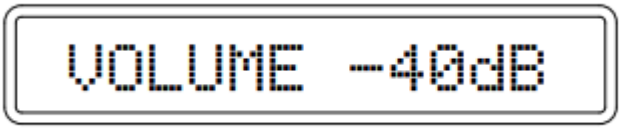

调节音调设置

可按以下方式调节低音、高音和平衡：

1. 进入音频菜单。按下设备正面或遥控器上的菜单按钮。

2. 按下菜单按钮逐步操作可用设置。可用设置按低音、高音和平衡的顺序显示。

3. 如需调节低音、高音或平衡，只需旋转音量控制按钮或使用遥控器上的音量控制按钮。

4. 如需退出，请等待 5 秒，直到设备返回到普通模式。

调谐和收听内置调谐器

使用设备正面的FM/AM按钮选择调谐器音源，或直接通过按遥控器上的FM/AM按钮来选择调谐器音源。

重复按下设备正面的 FM/AM 按钮可在 FM 和 AM 模式之间切换。

注意:为了在第一次使用时方便调谐，我们建议您将 AXR 设置为“自动”模式。按一下设备正面的模式/存储按钮。按此按钮将在预设、自动和手动模式之间循环。

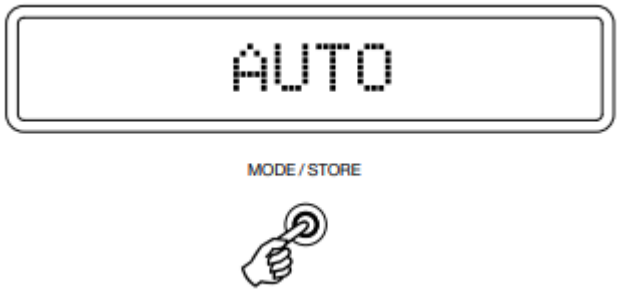

选定自动模式时，按反向的“跳过/扫描”按钮向下滚动选择电台频率，或按正向的“跳过/扫描”按钮向上滚动选择电台频率。

调谐器将在找到的第一个强信号处停止。如需跳转至其他电台，只需再次按反向或正向的“跳过/扫描”按钮即可。

存储和重新分配电台预设

若要将某电台分配给某预设，或将现有预设重新分配到新的预设位置，请在收听您想要存储的频率或电台时，遵循以下步骤：

1. 长按'模式/存储' 按钮。
2. 使用'跳过/扫描'按钮或'预设'按钮选择要存储的电台的预设位置。
3. 再按一次模式/存储' 按钮以确认您的选择。
4. 广播电台现在将分配给您选择的预设。

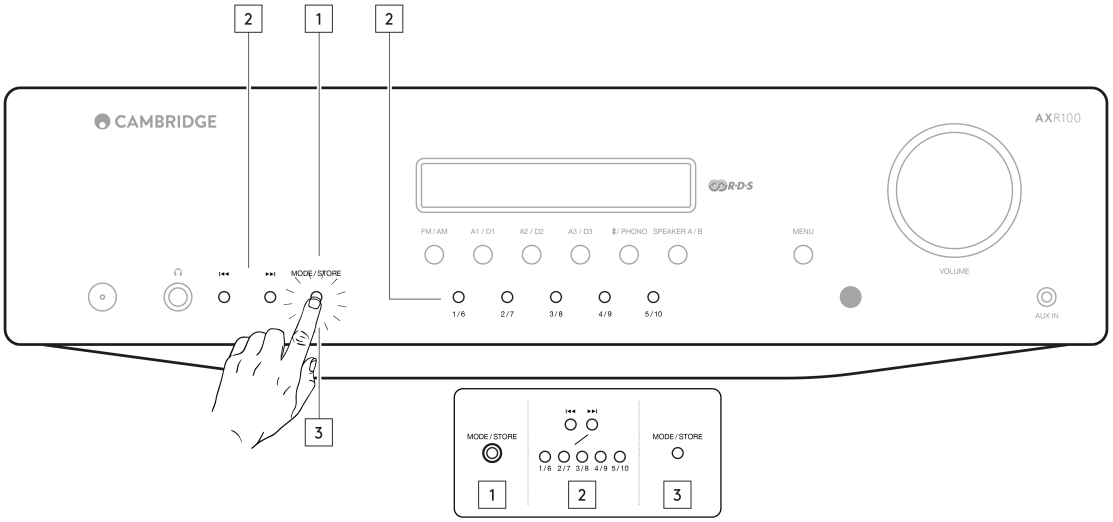

重要事项: 每个波段的预设单独存储，这意味着FM电台有15个预设插槽可用，AM电台有15个预设插槽可用。

按'FM / AM' 按钮可在频段以及FM和AM预设组之间来回切换。

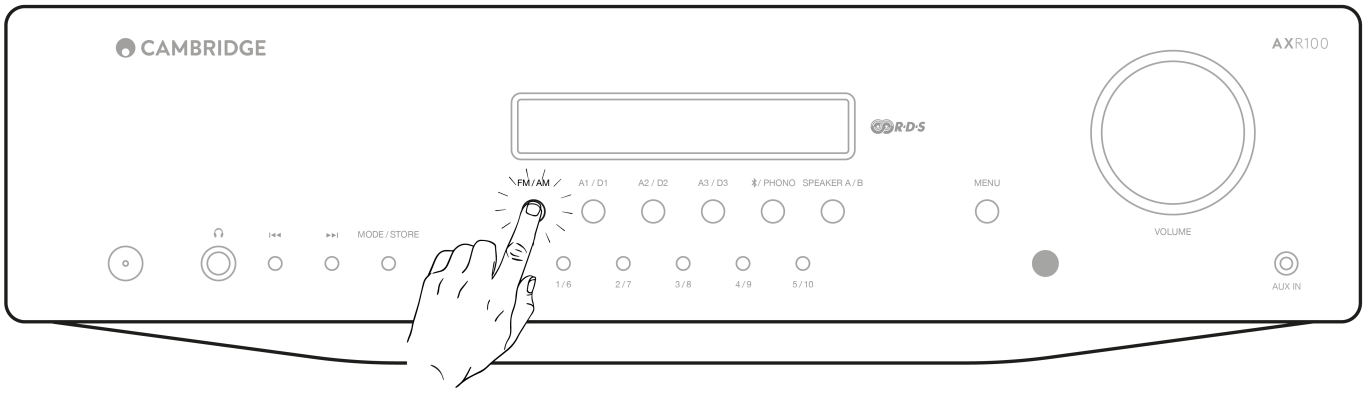

注意：在"存储"模式下，如果没有快速按下按钮（在2秒钟内），设备将退出"存储"状态，预设值将不会保存。

调谐器设置

可以更改此设备的调谐器区域设置。如果设备已移至其他国家/地区，则可能需要执行此操作。

可以进行两种设置，为北美或欧洲/世界其他地区设置正确的去加重和调谐步骤。

注意:更改调谐器设置将清除所有已存储的预设。将设备移动到另一区域时，必须由授权经销商将电压选择开关设置为正确的电源电压。

1. 同时长按 4/9 和"菜单"按钮。显示屏将显示软件版本，而后是代表北美的字母"CU"或代表欧洲/世界其他地区的字母"EU"。
2. 通过关闭和打开电源来重新启动设备。

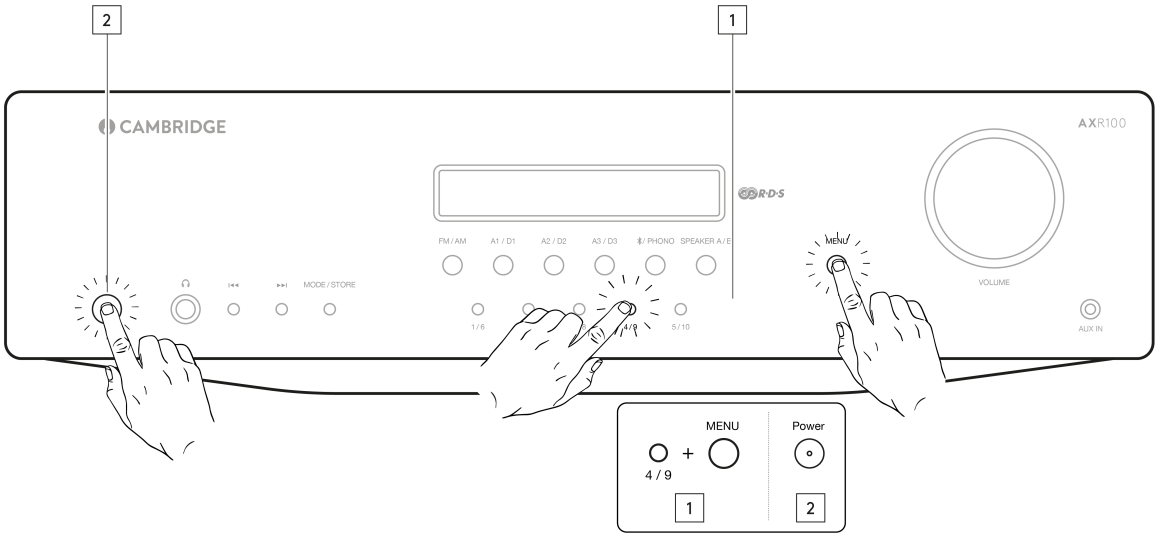

恢复出厂设置

若要将 AXR 恢复为出厂设置并清除 AM 和 FM 的所有存储预设，请执行以下操作：

1. 同时长按5/10 和“菜单”按钮。设备将显示“重置”。
2. 通过关闭和打开电源来重新启动设备。

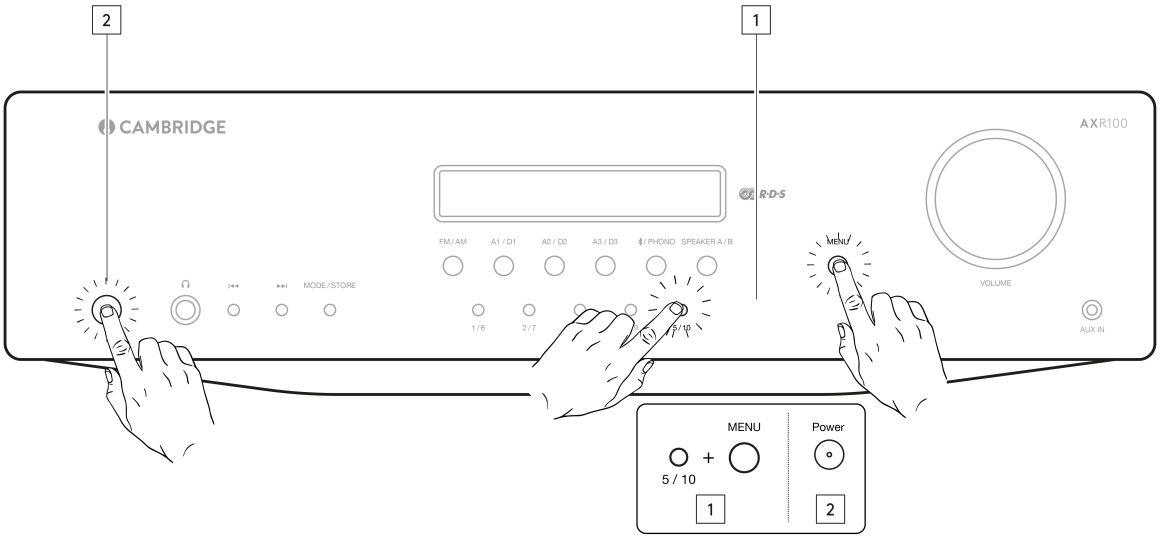

故障排除

Last updated: August 8, 2022 03:02. Revision #10069

设备没电

- 确保安全连接交流电电源线。
- 确保插头完全插入墙壁插座内，且已经开启。
- 检查电源插头或适配器内的保险丝。
- 检查设备正面的电源是否打开。

没有声音

- 检查前置面板上是否选择了正确的输入音源。
- 检查音箱是否已正确连接。
- 如果使用调谐器，请检查天线连接，是否选择了可用的电台。
- 检查产品是否处于静音模式。
- 检查音箱 A/B 配置是否与音箱相匹配。

声音失真

- 请检查天线连接，是否存在放置问题。
- 检查音箱连接。
- 检查适当的音源是否已连接到所选输入。（即没有线路电平音源连接到唱机输入。）

扬声器有嗡嗡噪音

- 请确保所有电缆连接安全稳固，尤其是唱机的接地/屏蔽连接。

存在背景噪音和干扰

- 请将产品从可能产生干扰的其他电子产品处移开。
- 重新定位天线。
- 请确保所有电缆连接安全稳固，尤其是唱机的接地/屏蔽连接。

遥控器不工作

- 检查电池是否过期。
- 确保没有东西阻挡遥感器。
- 确保您没有使用带有蓝色图标的按钮，这些按钮仅用于操作匹配的AX CD播放器。（请参阅“远程控制”部分。）

过热保护

- 设备具备过热和关机保护功能。如果设备持续使用时间过长，导致产品过热，设备将自动关机。让设备“关机”10 分钟，待其冷却，然后再开机，继续使用。
- 如果问题仍然存在，则是设备工作过度导致。请调低音量，确保设备放置在通风位置，以解决此问题。
- 使用两对抗阻不足 8 欧姆的音箱可能导致过载问题，因此不推荐。

无法存储无线电预设

- 按照“操作说明”部分中的“存储广播预设”指南，了解有关存储预设的详细信息。

播放收音机时没有音频/信号

- 确保牢固连接恰当的 FM 和 AM 天线。
- 使用设备正面的 FM/AM 按钮选择调谐器音源。

技术规格

Last updated: July 29, 2022 10:29. Revision #9844

AXR85

功率输出:

85瓦（高达 8Ω）

THD（不计权）：

- <0.01%@ 1kHz，80%的额定功率
- <0.15%@20Hz - 20kHz，80%的额定功率

频率响应(+/-1dB):

5HZ - □ □ 50kHz

S / N比（参考1W）:

>82分贝（不计权）

输入阻抗：

47K欧姆

功放阻尼系数：

> 50

待机功耗:

<0.5W

最大功耗：

500W

低音/高音控制:

在 100Hz和20kHz的滤波，能分别达到提升/降低+/-10分贝的极限

重低音输出:

200Hz 二阶 L+R 电平遵循音量设置

尺寸：

110 x 430 x 340mm (4.3 x 16.9 x 13.4”)

重量：

8.1Kg（17.8磅）

蓝牙：

5.0 A2DP/AVRCP 支持 SBC

调谐器

频带:

欧洲

- AM (522-1629kHz)
- FM (87.5-108MHz)

美国

- AM (530-1710kHz)
- FM (87.5-108MHz)

天线输入:

FM 75 欧姆，同轴。AM 300欧姆环形/单线天线

信噪比:

60dB标准（FM）

失真:

- 1kHz 50kHz偏差<0.4%（FM单频）
- 1kHz 50kHz偏差<0.6%（FM立体声）

AXR100

功率输出:

100 瓦（高达 8Ω）

THD（不计权）：

- <0.01%@ 1kHz，80%的额定功率
- <0.15%@20Hz - 20kHz，80%的额定功率

频率响应（-1dB）:

5HZ - □ □ 50kHz

S / N比（参考1W）:

>82分贝（不计权）

输入阻抗：

47K欧姆

功放阻尼系数：

> 50

待机功耗:

<0.5W

最大功耗：

550W

低音/高音控制:

在 100Hz和20kHz的滤波，能分别达到提升/降低+/-10分贝的极限

重低音输出:

200Hz 二阶 L+R 电平遵循音量设置

数字输入:

- PCM 16-24 位
- S/P DIF同轴 32-192kHz
- TOSLINK光纤32-192kHz

尺寸：

110 x 430 x 340mm (4.3 x 16.9 x 13.4”)

重量：

8.1Kg（17.8磅）

蓝牙：

5.0 A2DP/AVRCP 支持 SBC

调谐器

频带:

欧洲

- AM (522-1629kHz)
- FM (87.5-108MHz)

美国

- AM (540 - 1700kHz)
- FM (88 - 108MHz)

天线输入:

FM 75 欧姆，同轴。AM 300欧姆环形/单线天线

信噪比:

60dB标准（FM）

失真:

- 1kHz 50kHz偏差<0.4%（FM单频）
- 1kHz 50kHz偏差<0.6%（FM立体声）

常见问题解答

Last updated: December 12, 2022 04:17. Revision #9836

AXR85/100的放大器类型是什么？

AXR85 和 AXR100 使用 AB 类放大器。

我可以将 4 欧姆或 6 欧姆扬声器与 AXR85/100 一起配合使用吗？

您可以使用一对 4 或 6 欧姆扬声器，但我们不建议将两对 4 或 6 欧姆扬声器与 AXR 一起使用，因为这可能导致放大器过热，从长远来看可能会损坏设备。