C165SS 天花板扬声器

Manual Generated: 19/11/2024 - 11:08

Table of Contents

C165SS 天花板扬声器 3
序言 3
C165SS包含什么? 4
安装说明 5
扬声器网罩和框架喷漆 7
技术规格 8

C165SS 天花板扬声器

Last updated: April 23, 2024 01:54. Revision #12615

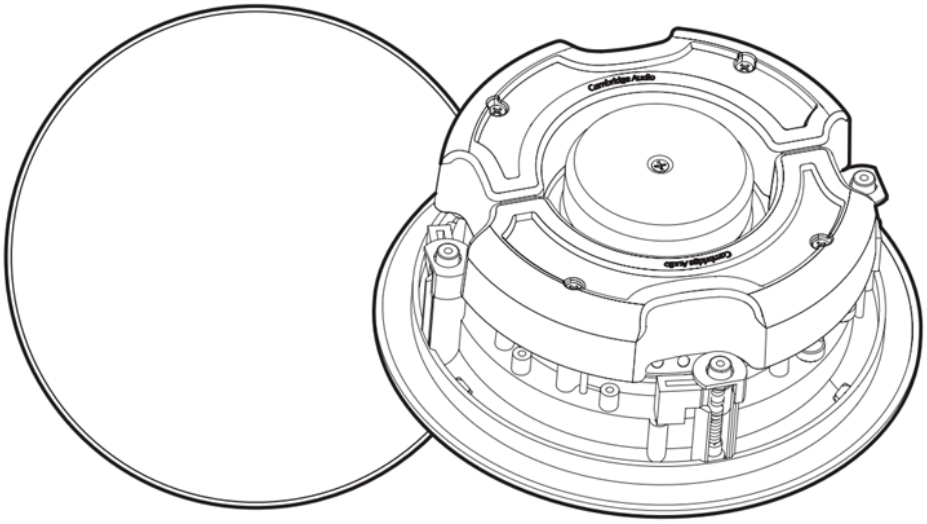

用户手册

序言

Last updated: January 19, 2023 01:55. Revision #9505
本指南旨在让您可以简单地安装和使用本产品。本文件所含的信息于印刷之时已仔细检查，确保其准确性。但剑桥音响会持续对其政策予以完善，因此设计和规格可能随时更改，恕不提前通知。

本文件包含受版权保护的专有信息。保留所有权利。未经制造商事先书面许可，严禁以任何机械、电子或其他方式和形式复制本说明书的任何部分。所有商标和注册商标为其各自所有者的财产。

 剑桥音响有限公司版权所有。

了解最新产品、软件更新和独家优惠的最新消息，确保为您的产品在以下网址注册：

http://www.cambridgeaudio.com/register

C165SS包含什么?

Last updated: January 19, 2023 01:55. Revision #9506

1个C165SS 天花板扬声器

安装说明

Last updated: January 19, 2023 01:55. Revision #9507

1.首先，从提供的模板内取出硬纸板垫，以在选定位置标记安装孔的位置。

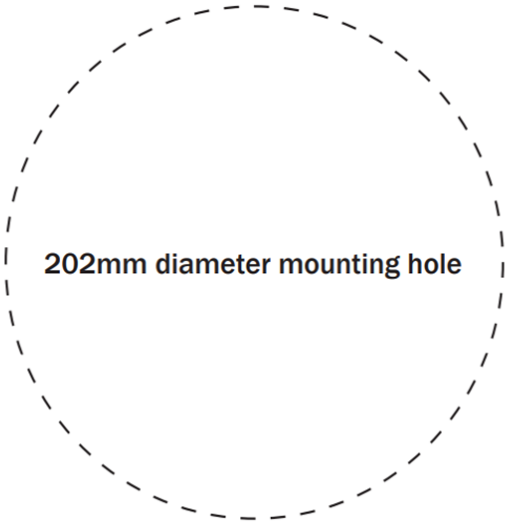

2. 在切割天花板扬声器孔之前，建议使用坚固的电线制作一个L形探头（如下图），在目标区域钻一个小孔，插入探头并缓慢转动，以测试该区域的间隙大小。如有任何障碍物都会立即显现，因此目标区域可以移动到更合适的位置。

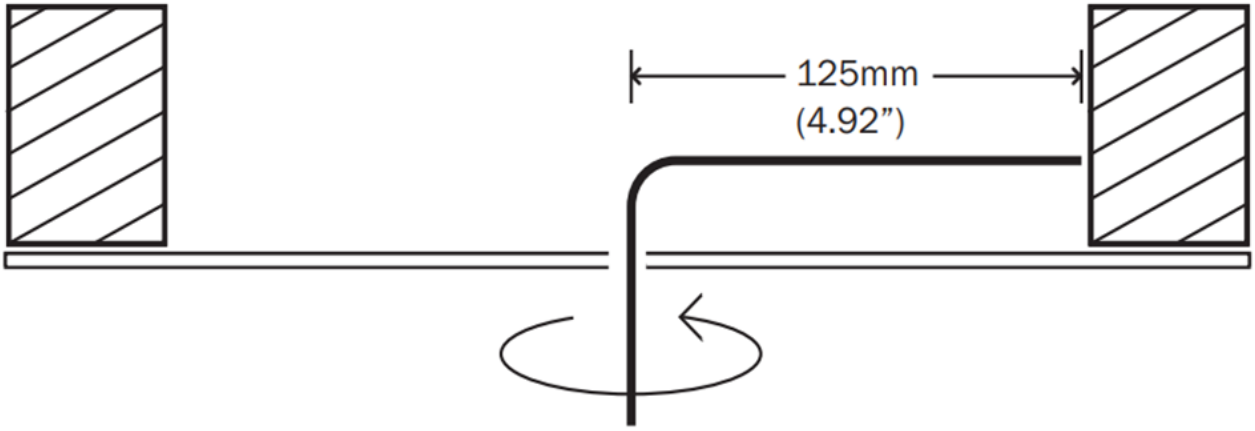

3. 用灰板或锁孔锯切割安装孔。确保安装表面的厚度在10到30毫米（0.39-1.18英寸）之间，并且确保安装表面下至少有93毫米（3.74英寸）的间隙。

4. 使用最小16号的扬声器电线连接放大器和扬声器。确保扬声器电线远离任何其他电线，并确保在安装期间关闭所有放大器/音源。

5. 使用剥线钳从每根扬声器电缆的末端剥离 10 毫米的绝缘层，然后将股线扭在一起。

6. 连接扬声器时，请特别注意极性，确保放大器上的红色（+）端子连接到扬声器上的红色（+）端子，放大器上的黑色端子（-）连接到扬声器的黑色端子（-）。

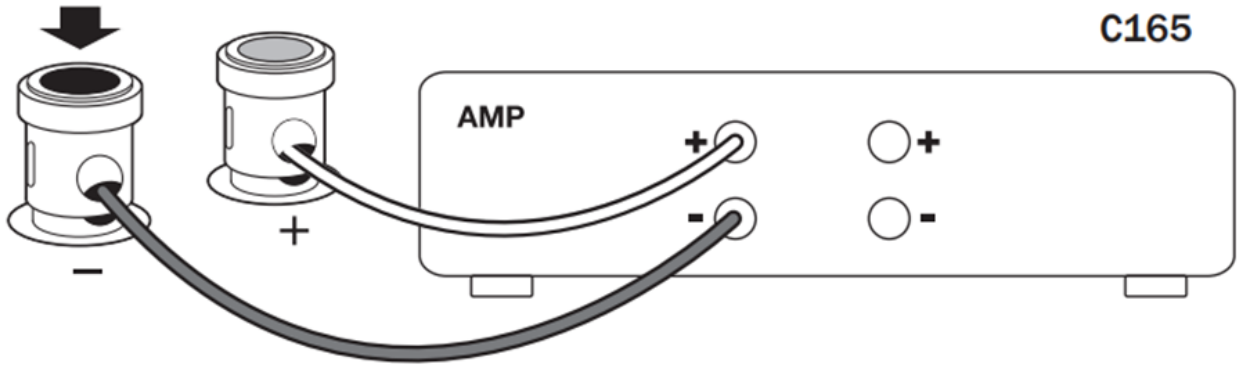

7. 确保松开扬声器上的四个固定螺钉，使安装爪能够自由移动。将每个安装爪的脚向左移动到其固定槽中，然后将扬声器对准安装孔。

8. 当扬声器位于安装孔中时，使用十字头螺丝刀顺时针缓慢转动每个固定螺钉，将安装爪从槽中移出。拧紧这些螺钉，直到安装爪抓住天花板。

注意：请与您的建筑方/安装方确认是否需要为本产品安装防火罩。可能需要“低烟/零卤”规格的扬声器电线。

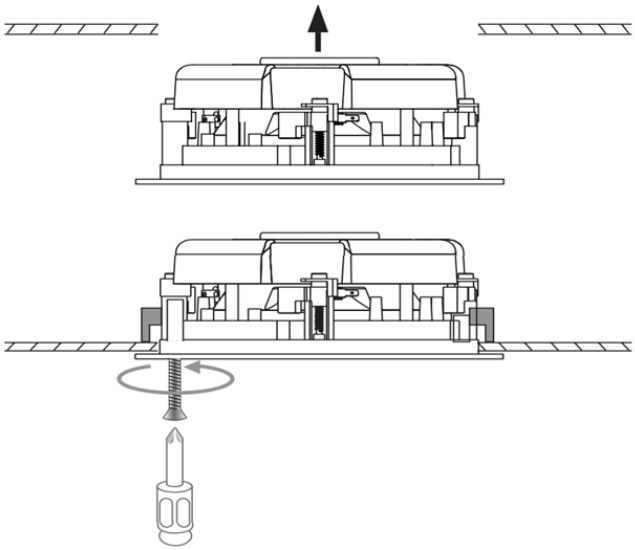

扬声器网罩和框架喷漆

Last updated: January 19, 2023 01:55. Revision #9508

C165SS扬声器网罩由磁铁连接，便于拆卸进行喷漆。

1.小心地卸下网罩，确保其不会损坏扬声器振动材料。

2.使用您选择的油漆为网罩上漆。

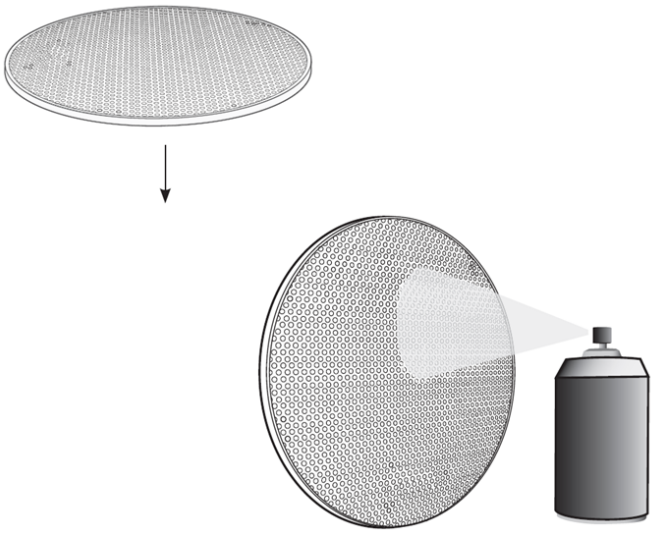

3. 如果您想对扬声器周围进行喷漆，请使用随附的透明塑料喷漆遮盖罩覆盖扬声器振动材料，以免造成损坏。

技术规格

Last updated: January 19, 2023 01:55. Revision #9509

灵敏度(声压级)
86dB (2.83 Vrms输入)

频率响应
60Hz - 20kHz

阻抗
4 Ohm

驱动器
1个6.5寸（165mm）低音扬声器

2个0.5寸（13mm）高音扬声器

尺寸（高x宽x深）
97 x ø 240毫米（3.8 x ø 9.4寸）

重量
1.28千克（2.8磅）