Alva ST

Manual Generated: 19/11/2024 - 10:39

Table of Contents

Alva ST 3
序言 3
Alva ST包含什麼? 4
俯視圖 5
後視圖 6
設置Alva ST 7
進行連接 11
操作說明 13
故障排除 14
技術規格 15

Alva ST

Last updated: April 23, 2024 04:54. Revision #12596

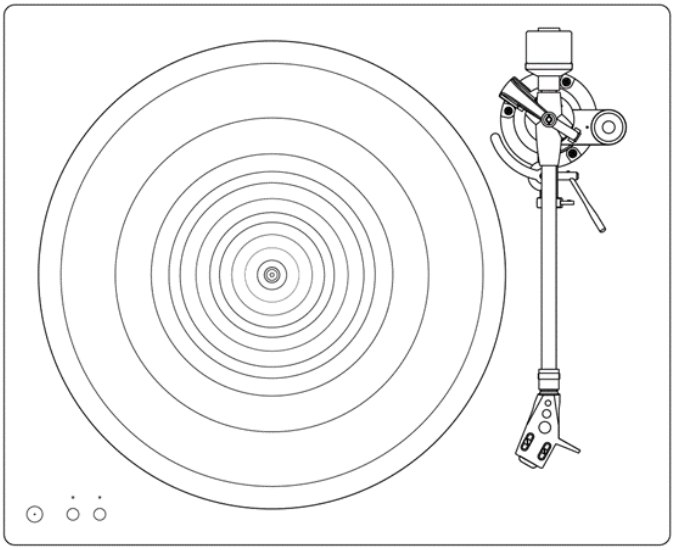

用戶手冊

序言

Last updated: July 13, 2022 09:33. Revision #7120

本指南旨在簡化安裝和使用本產品的過程。本文件所含資訊於印刷時均經仔細檢查以求準確；然而，本著精益求精的原則，Cambridge Audio 可能會隨時更改設計和規格而不另行通知。

本文件包含受版權保護的專有資訊。保留所有權利。未經製造商事先書面許可，嚴禁以任何機械、電子或其他方式以任何形式複製本說明書任何部分。所有商標和註冊商標均為其各自所有者的財產。

 劍橋音響有限公司版權所有

Qualcomm 乃 Qualcomm Incorporated 的商標，並已於美國及其他國家獲註冊承認，其使用已獲准許。aptX 乃 Qualcomm Technologies International, Ltd. 的商標，並已於美國及其他國家獲註冊承認，其使用已獲准許。

Qualcomm aptX 乃 Qualcomm Technologies International, Ltd. 旗下產品。

Bluetooth® 字樣標記和標誌乃 Bluetooth SIG, Inc. 所擁有的註冊商標，Audio Partnership Plc 在使用該等標記時均獲得許可。其他商標及商號均為其所有者之財產。

瞭解最新產品、軟件更新和獨家優惠的最新消息，確保您在http://www.cambridgeaudio.com/register 註冊您的產品

Alva ST包含什麼?

Last updated: July 12, 2022 10:39. Revision #7119

在Alva ST的包裝盒內您將收到：

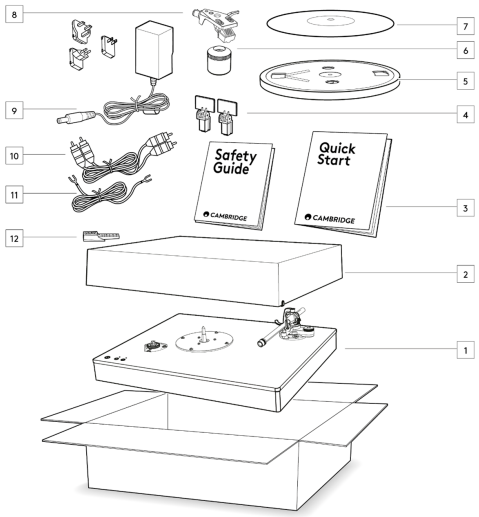

1.Alva ST皮帶驅動轉盤。
2.防塵罩。
3.快速入門指南 > 安全指南。
4. 2 x 轉軸組件。
5.轉盤
6.唱針座砝碼
7.防滑墊
8.可拆卸唱頭殼，帶動磁式唱頭。
9.帶可切換插頭的電源適配器。
10.RCA電纜。
11.接地引線。
12.Ortofon針規。

俯視圖

Last updated: July 13, 2022 01:20. Revision #7118

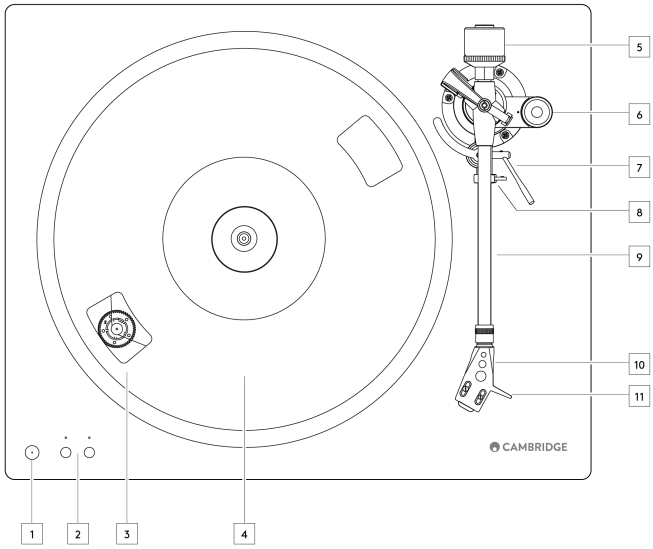

1.待機/開機-在待機模式（LED 燈滅）和開機狀態（LED 燈亮）之間切換。

2.啟動/停止和速度選擇按鈕- 用於以 33 或 45RPM 的速度啟動或停止轉盤旋轉。

3.皮帶驅動電機

4.轉盤

5.唱臂砝碼- 用於調整唱針針壓。

6.防滑調節盤-允許調整防滑功能。

7.唱臂升降杆-用於輕輕抬起和放低唱臂。

8.唱臂支架和夾子- 用於在不使用時固定唱臂。

9.唱臂

10.帶橢圓形唱針的動磁式唱頭。

11.唱頭架及橫杆

後視圖

Last updated: July 13, 2022 09:34. Revision #7117

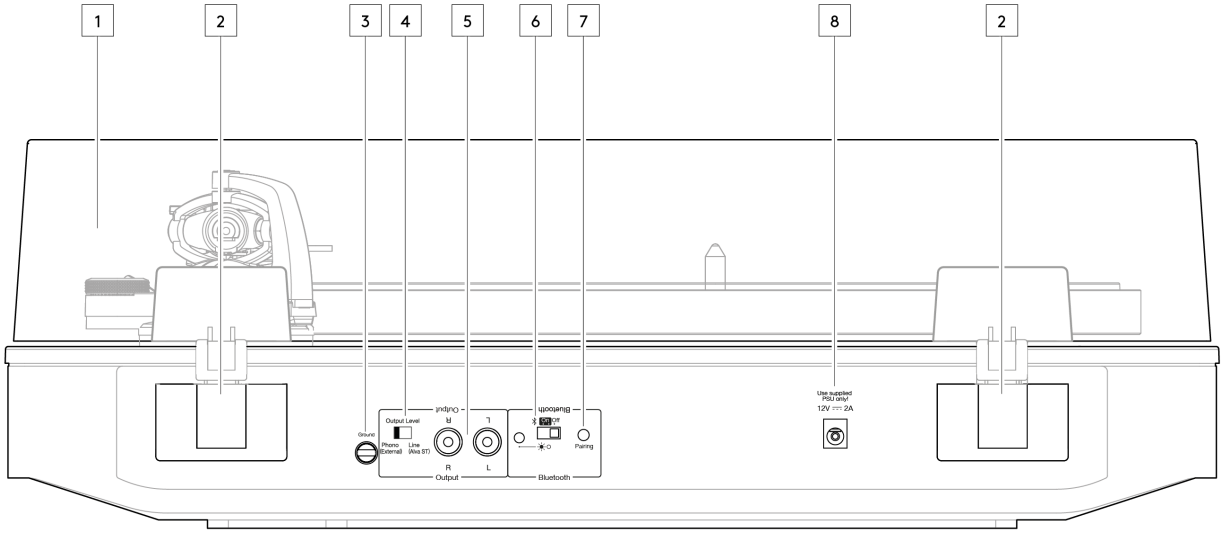

1.罩蓋

2.罩蓋轉軸

3.接地螺釘

4.輸出電平開關 – 在線路電平或唱機電平輸出之間進行選擇。

Line:將開關位置設置為“Line”時，將使用內置唱機放大器。
Phono:將開關位置設置為“Phono”時，將使用外置唱機放大器。

5.信號輸出接口

6.藍牙 LED 狀態指示燈及開關

7.藍牙配對按鈕

8.直流 12V 電源插座

設置Alva ST

Last updated: June 28, 2022 02:35. Revision #7116

拆開唱片機的包裝後，請卸下所有單獨的元件，準備組裝。

1.輕輕地將轉盤放在唱片機上

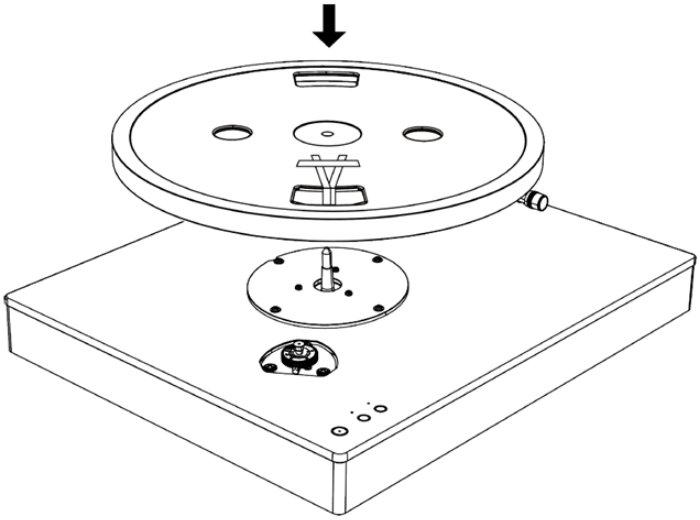

2. 將傳動帶安裝在電機周圍，確保其位於轉軸正確位置上。

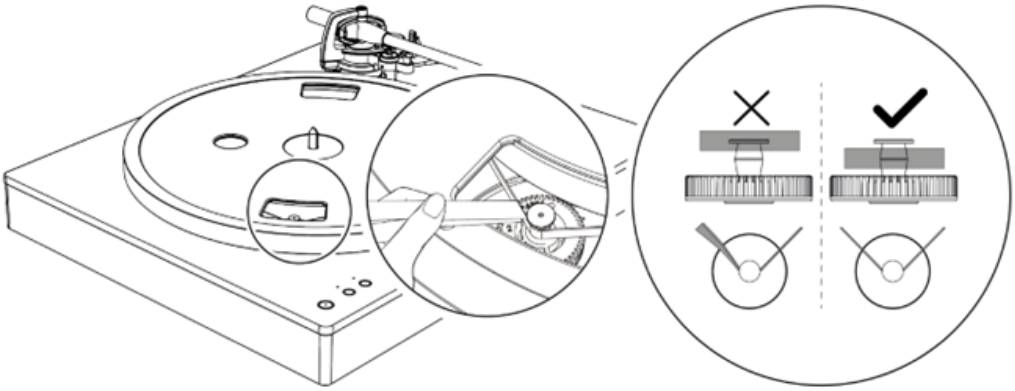

3. 將唱針座砝碼推至並旋轉到唱臂的末端，然後小心地安裝唱頭架和唱頭元件。

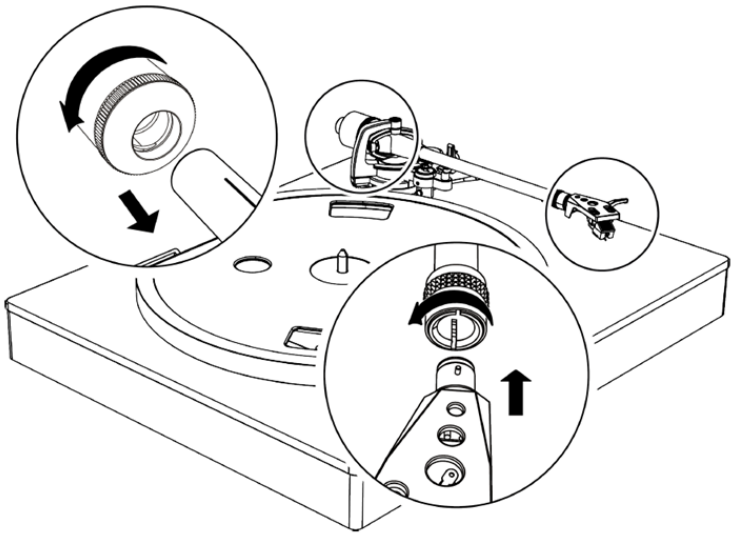

4.將防滑墊放在轉盤上。

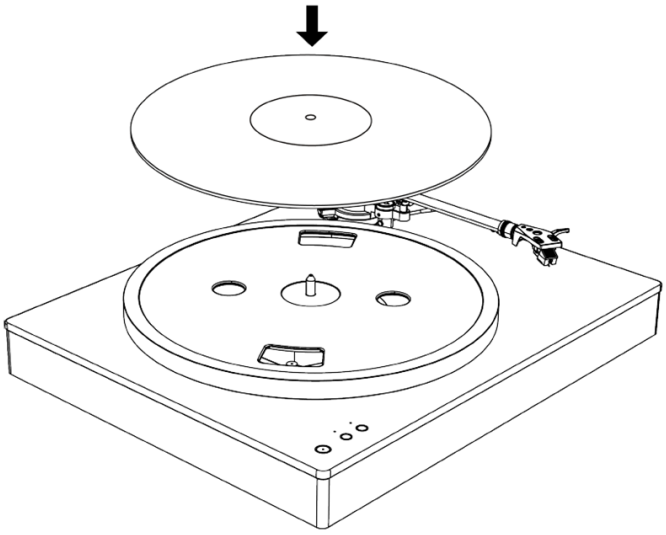

5. 將唱臂從唱臂架取下，拆下唱針護罩。確保防滑錶盤設置為“0”。

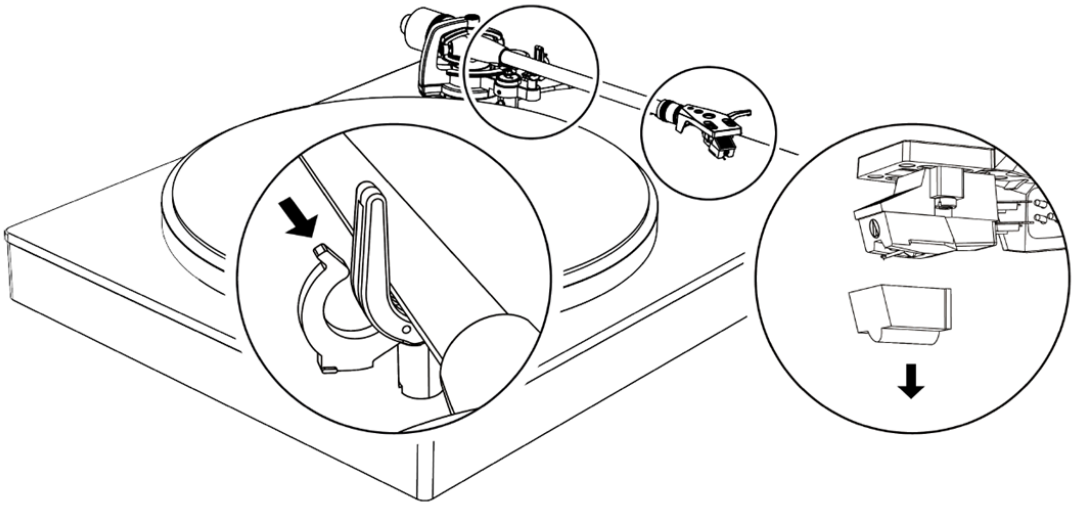

6. 將唱針針壓計放在轉盤上，然後小心地將唱針降低到“2”上。

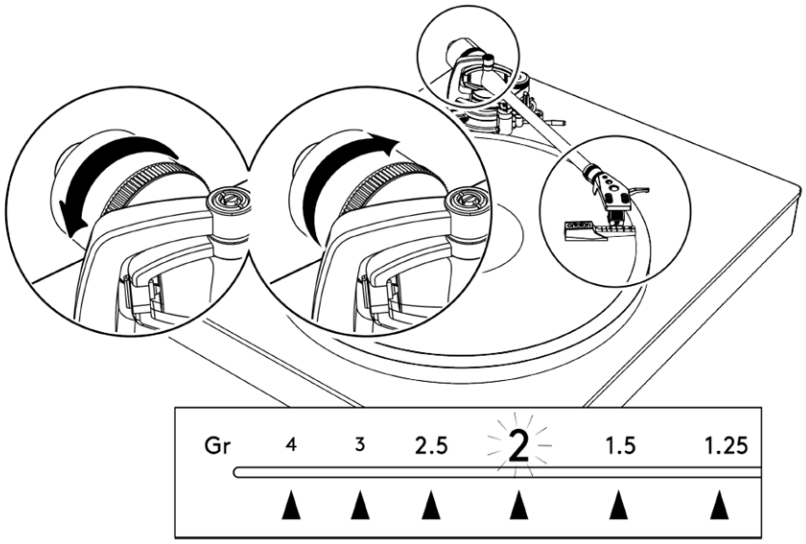

確保正確設置針壓對唱片機性能非常重要，它有助於最大程度地減少對唱片的損壞。

調整唱針座砝碼，將唱臂放回唱臂架。逆時針旋轉可增加配重，順時針旋轉可減少配重。此過程需要小心和耐心才能正確平衡唱頭。

調整砝碼，直至針壓計處於平衡狀態，然後將唱臂放回唱臂架。將防滑錶盤設置為“2”，以跟唱頭針壓相匹配。

7.將轉軸連接到轉盤並插入蓋罩。

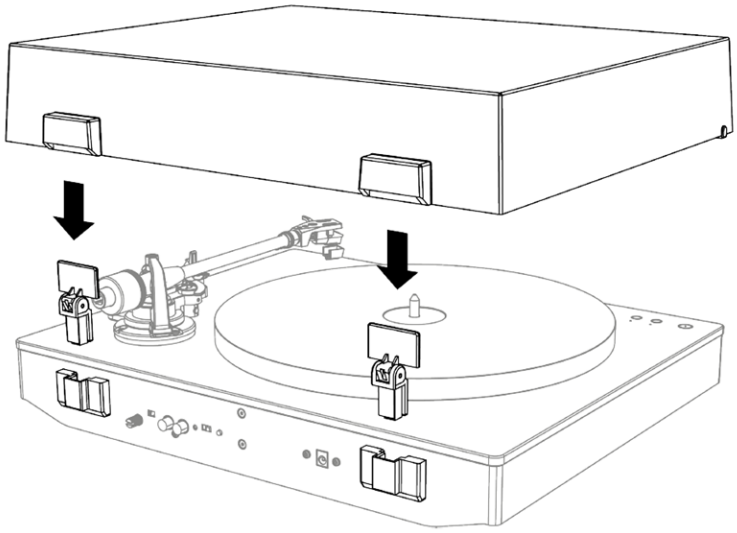

進行連接

Last updated: October 13, 2022 04:18. Revision #11443

模擬音訊連接

線路電平連接

1. 將“output level”按鈕切換為“line”。
2. 使用高品質的RCA 互連線纜，將Alva ST 的音訊輸出連接到您功放上的線路電平輸入。
   注意： 請勿在唱片機設置為“line”的情況下將其連接到外置唱機放大器或唱機-電平輸入。

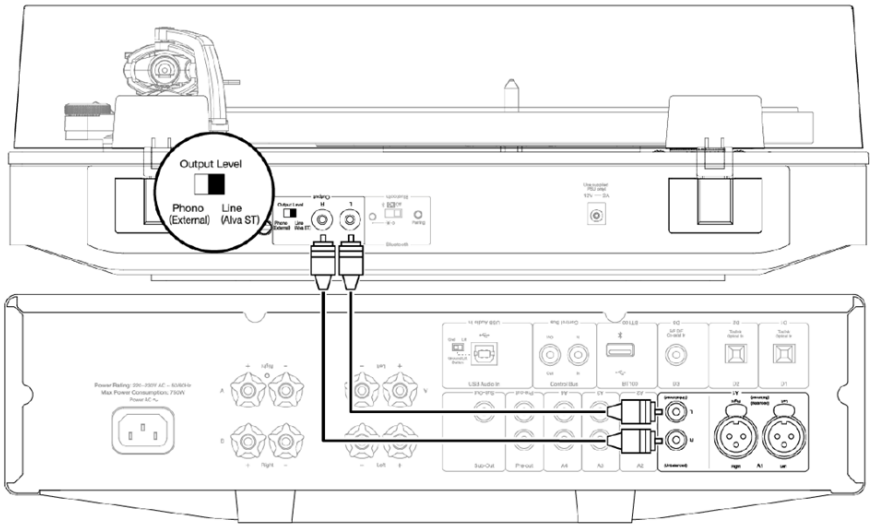

Phono連接

1. 將“output level”按鈕切換為“phono”。
2. 將接地引線連接到 Alva ST上的接地螺栓，以及要連接到的設備。
3. 使用高品質的RCA 互連線纜，將 Alva ST的音訊輸出連接到您的外置唱機放大器上的唱機輸入或您的功放上。
   注意： 請勿在唱片機設置為輸出到唱機-電平的情況下將其連接到線路-電平輸入。

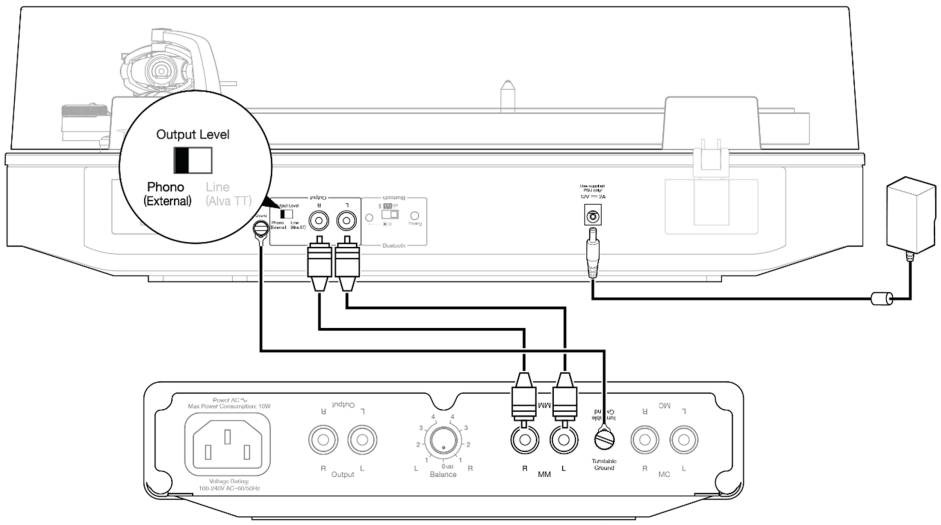

藍牙設備連接

配對

1. 確保藍牙開關設置為「開」。
2. 長按配對按鈕 2 秒進入配對模式。
3. 如果您以前未將唱片機連接到藍牙設備，請確保您的藍牙設備已設置為配對模式（有關如何執行此操作，請參閱藍牙設備說明）。（有關如何執行此操作，請參閱藍牙設備說明）。

4. 確保唱片機附近沒有其他處於配對模式的藍牙設備，如可 式揚聲器、筆記型電腦或智慧電視。
5. 唱盤將自動配對到您的藍牙設備。
6. 長按配對按鈕 10 秒鐘清除連接並關閉藍牙。

注意：藍牙將默認嘗試連接上次配對的設備。

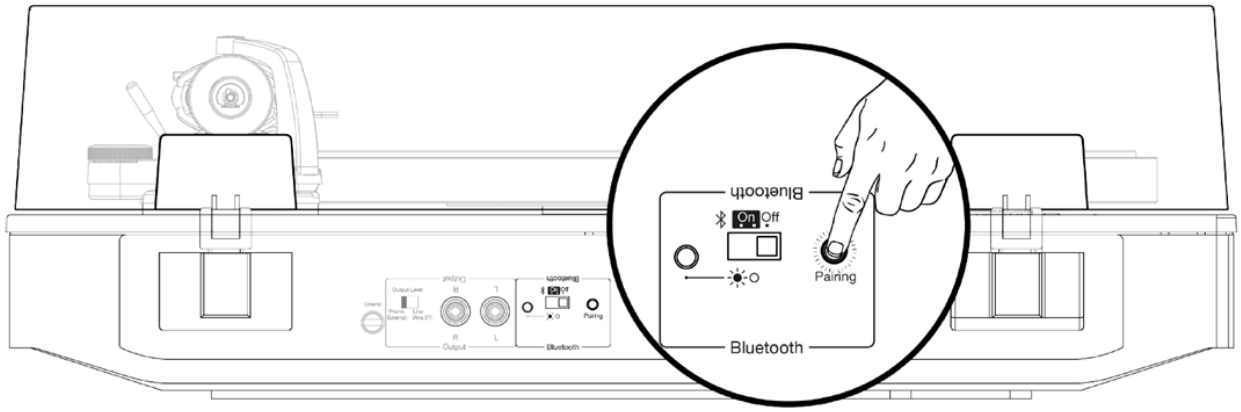

藍牙 LED 狀態

快速閃爍—配對模式中。

緩慢閃爍—正在搜索上次配對的設備。

長亮— 已與設備配對。

長時間亮起，短暫熄滅—與使用aptX/aptX HD編解碼器的設備配對。

操作說明

Last updated: July 13, 2022 09:36. Revision #7114

播放唱片

1. 將唱片放置在唱片轉軸上，按下頂部面板的電源鍵。
2. 按照要求按下頂部儀表板的轉盤轉速 (33或45) 按鈕。
3. 將唱臂升降杆朝唱片機後方移動，抬起唱臂。
4. 將唱臂放置在唱片上所需的位置 (槽紋)。
5. 將唱臂升降杆朝唱片機前方移動，放下唱臂。

結束播放

1. 使用唱臂升降杆將唱臂抬起。
2. 將唱臂放回唱臂架。
3. 使用唱臂夾固定唱臂。
4. 按下轉盤速度按鈕，停止轉盤旋轉。
5. 按下電源按鈕進入待機模式。

自動關機 (APD)

Alva ST 到貨時設置為啟用自動斷電（APD）功能，並將在20分鐘無活動後自動切換到待機模式。

要禁用APD：請執行以下操作：請在產品處於待機模式時長按電源鍵5秒。

要重新啟用APD，請執行以下操作：請在唱片機連接電源線時長按電源鍵。

注意：當選擇 Phono 輸出時，APD 會自動禁用。

故障排除

Last updated: June 28, 2022 02:35. Revision #7113

兩個聲道均無聲音。
 檢查放大器是否已打開。
 確保在放大器上選擇了正確的輸入音源。
 確認放大器和唱片機之間的所有連接均牢固。
 檢查唱針與唱片是否充分接觸。
 檢查放大器和揚聲器之間的連接是否牢固。

聲音失真或斷斷續續。
 檢查內部前置放大器的設置，並確保唱片機連接到正確的放大器輸入。
 檢查唱片是否以正確的速度播放。
 用針壓計測量確認設置了正確的針壓。將防滑值與此測量值相匹配。
 如果輸出電平開關設置為“Phono”，請檢查地線連接是否牢固。
 檢查唱片和唱針的狀況。
 確保唱片機置於水平狀態，並且沒有任何外部振動。

唱片跳針
 檢查唱針護罩是否已卸下。
 用針壓計測量確認設置了正確的針壓。將防滑值與此測量值相匹配。
 檢查唱片的狀況。
 確保唱片機置於水平狀態，並且沒有任何外部振動。
 檢查唱針的狀況。

唱片機無法連接到藍牙播放設備
 確保唱片機和設備相距不太遠。
 檢查設備是否處於配對模式。
 檢查唱片機是否處於配對模式。

唱片機連接到錯誤的藍牙播放設備
 停用/關閉所有其他藍牙設備。
 清空唱片機所有配對設備。

通過藍牙收聽時聲音或播放斷斷續續。
 檢查藍牙信號未被阻塞或中斷。
 使藍牙播放設備更靠近唱片機。

技術規格

Last updated: October 13, 2022 03:55. Revision #7121

唱片機

唱片機類型
皮帶驅動器

轉速
33 1/3，45 RPM

抖晃率
<0.12%

轉盤材料
壓鑄鋁件

轉盤直徑
305mm

唱臂

類型
附可拆卸唱頭殼的靜態平衡唱臂

有效長度
221.5mm

超距
19mm

有效質量
19.6g

內置唱機擴音器

增益 @ 1kHz
42dB

標稱輸出（隨附的唱頭）
250m VRMS

等效輸入噪聲（A加權）
0.1u VRMS

RIAA曲線精度
+/- 0.3dB 30Hz-20kHz

訊號雜訊比 (參考 1V 輸出，20-20K BW)
>90dB

THD+N 1KHZ
0.0025%

輸入阻抗
47kΩ

輸入電容
330pF

輸出

音訊輸出
RCA唱機/線路電平（可切換）

藍牙
SBC/aptX/aptX HD

一般信息

電源
直流 12V

耗電
最大功耗 20W，待機功耗 <0.25W

規格尺寸（寬 X 高 X 深）
435 x 139 x 366.7mm

重量
9kg

唱頭

類型
動磁式唱頭

頻率響應
+/- 0.5dB 30Hz-20kHz

唱針
橢圓

針臂
合金管

輸出電平
1.8~3.6mV @ 1kHz

建議針壓
2g

建議負載
47kΩ