AXR85/100

Manual Generated: 18/08/2025 - 23:20

Table of Contents

AXR85/100 3
序言 3
AXR85/100包含什麼? 4
前置面板控制 5
後置面板連接 7
遙控器 9
進行連接 10
天線 14
操作說明 15
故障排除 19
技術規格 21
常見問題解答 24

AXR85/100

Last updated: June 12, 2025 08:51. Revision #14386

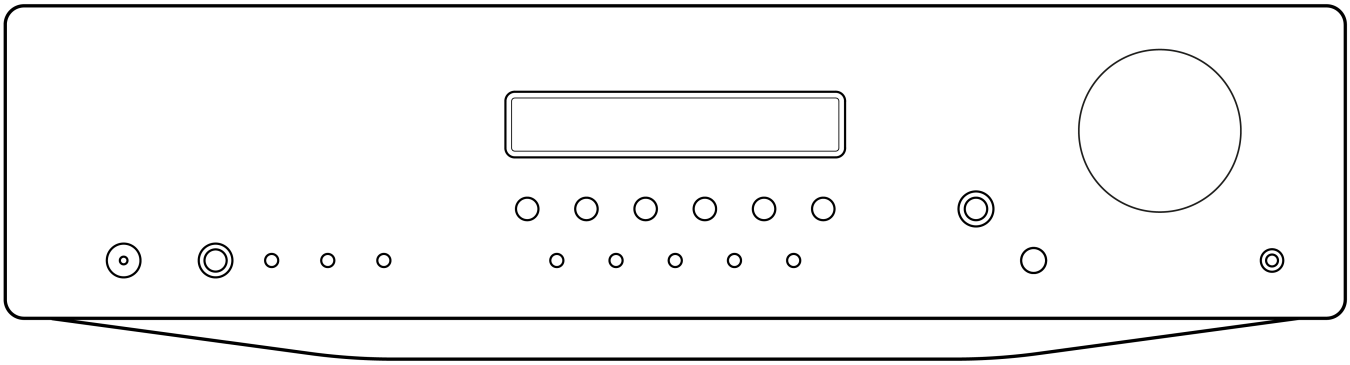

用戶手冊

序言

Last updated: July 29, 2022 10:29. Revision #9843

本指南旨在讓您可以輕鬆地安裝和使用本產品。本文件所含資訊於印刷時均經仔細檢查以求準確；然而，本著精益求精的原則，Cambridge Audio 可能會隨時更改設計和規格而不另行通知。

本文件包含受版權保護的專有資訊。保留所有權利。未經製造商事先書面許可，嚴禁以任何機械、電子或其他方式以任何形式複製本說明書任何部分。所有商標和註冊商標均為其各自所有者的財產。

 劍橋音響有限公司版權所有 2022年。

有關未來產品、軟體更新和獨家優惠的最新消息，請確保您在https://www.cambridgeaudio.com/register註冊您的產品

AXR85/100包含什麼?

Last updated: July 29, 2022 03:01. Revision #9845

在AXR的盒子內您將收到：

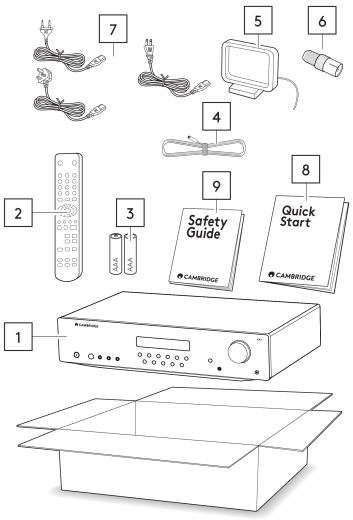

1. AXR 立體聲接收器
2. 遙控
3. 2 節 AAA 電池
4. 調頻天線
5. 調幅天線
6. FM 天線適配器（僅包含在 CU 單元中，不包含在 UK/EU 單元中）
7. 英國電源線（取決於購買 AXR 的國家/地區）
   歐盟電源線（取決於購買 AXR 的國家/地區）
   CU 電源線（取決於購買 AXR 的國家/地區）
8. 快速入門指南
9. 安全指南

前置面板控制

Last updated: July 29, 2022 10:29. Revision #9842

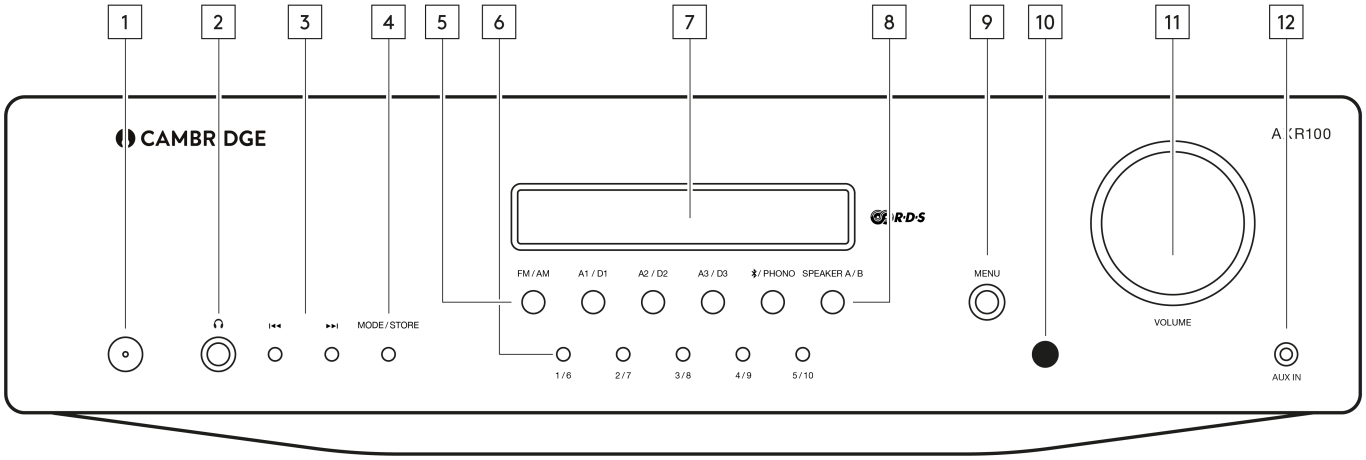

1.電源鍵-在待機模式（電源LED燈滅）和開機模式（電源LED燈亮）之間切換設備。待機模式為低電量模式，功耗少於 0.5W。在不使用本機時，可將其設為待機模式。

自動關機 (APD)

您可啟用或停用本機的 APD 設定。這可以通過按住電源按鈕直到LED按順序閃爍來調整。

下面的兩個選項顯示了選擇的選項。

待機閃爍 5 次 - APD 已禁用。APD 關閉將在顯示幕上顯示

待機閃爍10次 - APD 已禁用。APD啟用將在顯示幕上顯示

注意:更改APD功能設定之前，請確保設備處於開機狀態。

2.耳機插頭 -允許用 1/4 英寸的插頭連接身歷聲耳機。推薦搭配阻抗為32到600ohm之間的耳機。

注意:插入耳機會自動靜音揚聲器輸出。

3.跳過/掃描按鈕 -選擇 FM/AM 調諧器時使用跳過掃描按鈕。這些按鈕用途不同，因選定模式而異。

在預設模式下 - 在使用者存儲的預設置中向上或向下選擇。

在自動模式下 - 搜索上一個或下一個可用電臺。該設備在找到的下一個強信號處停止。

在手動模式下 - 允許手動上下調頻。

注意:啟動預設模式後，設備將自動跳到第一個可用的預設置。

4.模式/存儲按鈕 - 用於 AM/FM 模式。按住以在预设、自动和手动等调谐模式之间循环。長按按鈕將允許把當前選定的電臺頻率存儲在預設庫中。

按照“操作說明”部分中的“存儲廣播預設”指南，瞭解有關存儲預設的詳細資訊。

5.輸入源按鈕（僅限 AXR100 的數位輸入 D1、D2、D3） - 按一下相關輸入源按鈕選擇所需的輸入源。

注意:如果未選擇正確的輸入源按鈕，則放大器不會發出聲音。

6.預設按鈕 - 用於 AM/FM 模式。預設按鈕用於選定使用者存儲的電臺預設。

- 按一次預設按鈕將選擇前 5 個預設之中的一個。
- 按住不動將選擇後面的 5 個預設。
- 這些預設是為每個波段單獨存儲的，即FM有10個，AM有10個。按 FM/AM 按鈕可在頻段和 10 組預設之間切換。

按照“操作說明”部分中的“存儲廣播預設”指南，瞭解有關存儲預設的詳細資訊。

注意:除了可直接從前置面板按鈕獲得的每個波段10個預設外，還可以通過使用“跳過/掃描”按鈕迴圈所有15個預設來訪問每個波段的另外5個預設

（11-15）。

7.顯示界面 - 用於顯示資訊，如選定的輸入源、音量和音調/平衡水準。選定FM或AM調諧器輸入時，將顯示射頻或 RDS 電臺名稱。

注意:首次購買時，顯示幕上會有保護膜。將其撕下即可清晰顯示。

8.揚聲器 A/B 按鈕 - 揚聲器 A/B 按鈕在兩組揚聲器端子之間切換。選項分別為：僅揚聲器 A、僅揚聲器 B、同時選擇揚聲器A 和 B，兩組揚聲器都關閉。

注意:“揚聲器關閉”不同於靜音功能，因為揚聲器關閉後錄音輸出和耳機輸出仍然啟用。

9.功能表按鈕-按該按鈕一次將選擇“低音”選項。第二次按下該按鈕將選擇“高音”選項，第三次按下該按鈕將選擇“平衡”選項。選擇這些選項之一後，音量控制項將調整高低音水準。

如果暫時沒有按任何按鈕，將顯示音源，音量控制將返回至控制音量水準。

注意:對低音，高音和平衡設置的任何調整都會在設備關閉並重新打開時保存。

10.紅外線感應器-接受來自自帶遙控器的紅外指令信號。遙控器和感測器之間不得有任何障礙物。

11.音量控制-用於調高/調低設備輸出的音量。

這可以控制揚聲器、重低音輸出和耳機的音量。

注意:它不會影響“錄音輸出”的音量，因為它有一個固定的音量。

音量控制還會改變功能表選項中低音、高音和平衡的音量。

12.輔助輸入插孔 -借助音源輸入，您可以使用 3.5 毫米身歷聲插孔將可 式音訊設備如智慧手機直接連接到設備的前部。插入後，將自動選用此輸入。

後置面板連接

Last updated: December 16, 2022 03:14. Revision #9841

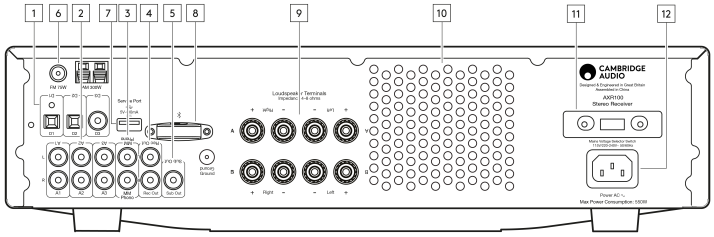

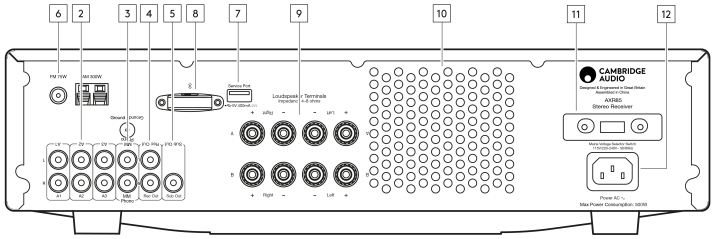

1.數位輸入（僅限AXR100 ） - TOSLINK 和 S/P DIF 同軸數位輸入。

注意:為了讓系統發揮最佳效果，我們建議只使用高品質 Cambridge Audio 互連線纜。這將確保您聽到的是我們最高保真音質。請向您的經銷商諮詢詳情。

2.音訊輸入 - 這些輸入適用於“線路級”音源設備，如 CD 播放機、BD/DVD 播放機等設備的音訊輸出。

3.唱機輸入-此輸入帶內置唱頭放大器。

可使用配有動磁式（MM）唱頭或高輸出動圈式（MC）唱頭（2-6mV輸出和30-50k歐姆負載阻抗之間）電唱機。

低輸出動圈式唱頭（<1mV，負載阻抗通常為10-1000歐姆）不能直接連接，需要匹配變壓器或唱機前置放大器。

注意:電唱機和 AXR100D 上的“接地”端子應用地線連接（如果可以），以獲得最低雜訊/嗡鳴。

由於存在雜散磁場，為避免可能的干擾，請勿將唱片機靠得太近。

4.錄音輸出-連接到CD燒錄機輸入、磁帶機或其他相容錄音設備等的錄音輸入。

該輸出提供恒定的高水準輸出，不會隨主機的音量波動。因此，AXR85/100 不能僅用作前置放大器，且錄音輸出 不能連接到低音炮。

5.重低音輸出 - 連接有源低音炮的輸入插孔。

注意:有一個200Hz的二階低通濾波器應用於重低音輸出，它將濾除200Hz以上的頻率。

當重低音輸出正在使用時，連接揚聲器的頻率不會調整，它們仍將被發送完整的頻率範圍。

6.AM/FM 天線 -調諧器天線連接用於接收無線電信號。請參閱本手冊“連接”一章。為永久使用，強烈建議使用戶外 AM/FM天線。

7.服務端口-僅供維修使用。請勿在此連接任何物體，避免造成設備損壞。

8.藍牙天線-用於從大多數手機、平板電腦及筆記型電腦直接無線流播藍牙 (A2DP/AVRCP)音訊。請參閱此手冊內的「 操作說明 」部分。

9.揚聲器端子

注意:使用香蕉插頭時，在插入插頭之前，請確保揚聲器端子已完全擰緊。

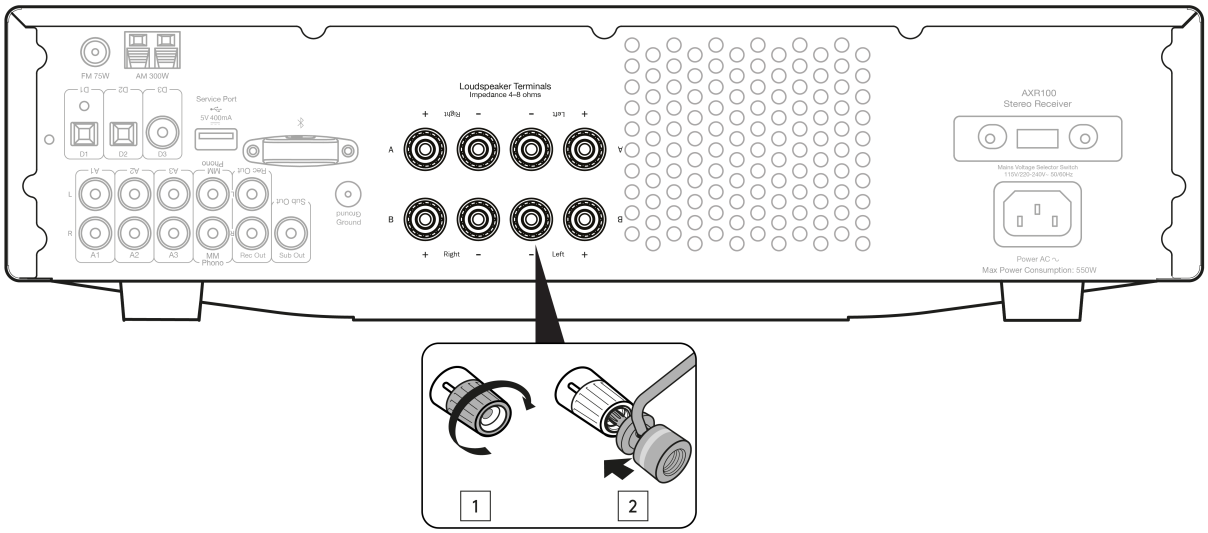

提供兩組揚聲器端子：

- A(主揚聲器端子，頂排）

和

- B（次級可切換揚聲器端子，底排）。

將左聲道音箱的線纜連接左側正負極，右聲道音箱的線纜連接到右側正負極。

在所有情況下，紅色端子均為正輸出，黑色端子均為負輸出。

請小心操作，確保沒有雜亂的電線束將揚聲器輸出短接在一起。請確保揚聲器端子已完全擰緊，以保證電氣連接正確。如果螺栓端子鬆動，則可能影響音質。

A 音箱和 B 音箱使用簡便、經濟實惠，為您打造簡易的多空間系統。

注意:在將香蕉插頭插入揚聲器端子之前，需要先將圓點移除。

注意: 如果使用兩對音箱，請使用 8 歐姆標稱抗阻的音箱。

10.熱隧道通風格柵 -允許通過熱隧道實現內部電路冷卻。切勿堵塞

11.電壓選擇開關-僅供維修使用。

12.交流電源插座-完成所有連接後，將交流電源線插入相應的主電源插座，然後啟動產品。

請僅使用設備隨附的電源線。

遙控器

Last updated: August 1, 2022 04:46. Revision #9840

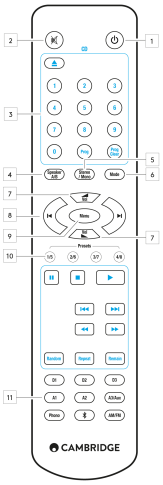

AXR配備了操控本產品及其內置調諧器的遙控器。此外，帶藍色圖示的按鈕可操控匹配的 AX CD 播放機。
必須首先將隨附提供的AAA電池裝入，遙控器才可使用。
1.電源按鈕 - 用於讓AXR85/100 在開機和低功耗環保待機模式之間切換
2.靜音 -將設備上的音訊靜音。再次按下以取消靜音。
3.CD（藍色圖示）-僅用於操作 AXC 播放機。更多資訊請參閱 AX CD 使用手冊。
4.音箱A/B -在选定的音箱端子之间切换：仅音箱 A、仅音箱 B、音箱 A 和 B同时使用，或关闭所有音箱。
5.立體聲/單聲道 -只有選定 FM時才使用。在 FM 立體聲輸出和 FM 單聲道輸出之間切換。對於低品質的立體聲 FM 訊號，選擇單聲道通常可以降低噪聲。
注意:某些 FM 電台僅有單聲道，因此選擇「立體聲」不會對此有任何影響。
6.模式 - 用於AM/FM模式。按下時可在預設、自動及手動模式之間循環選擇調諧模式。
7.音量 -調高或調低產品的音量。還用於在選定時改變低音、高音和平衡設置。
8.跳過/掃描 - 在選擇 FM 或 AM 時使用。
在預設模式下 - 在使用者存儲的預設置中向上或向下選擇。
在自動模式下 - 搜索上一個或下一個強信號可用電臺。
在手動模式下 – 分步調整頻率，以進行微調。
9.主選單 - 在低音、高音和平衡選項之間切換。使用音量按鈕可更改選定選項的音量。
10.預設按鈕（1/5，2/6，3/7，4/8） - 在選擇 FM 或 AM 時使用。這些選項用於選擇使用者存儲的電臺預設。
按一次預設按鈕將選擇前4個預設之中的一個。
按住不動將選擇後面的 4個預設。
可直接從遙控器獲得8個預設，還可以通過使用“跳過/掃描”按鈕在預設模式下選擇其他預設。
11.音源按鈕（D1、D2、D3、A1、A2、A3/輔助、唱機、藍牙、AM/FM） - 按相關按鈕選擇所需的音源。
注意:數位輸入 D1, D2和 D3 僅適用於 AXR100。

進行連接

Last updated: December 15, 2022 04:04. Revision #9839

音箱

檢查揚音箱的阻抗。您可以使用 4-8 歐姆阻抗的音箱。

紅色音箱端子是正 (+) 極，黑色音箱端子是負 (-) 極。請確保每個揚聲器連接器的極性正確，否則可能會導致音量微弱、出現低音微弱的「相位失真」。

使用裸線連接

剝去約 10 毫米（3/8 英吋）或更少的外部絕緣層，為音箱連接做準備。超過 10 毫米可能會導致短路。將線纜擰緊在一起，以免末端出現鬆動。擰開揚聲器端子，插入揚聲器線，擰緊端子並固定線纜。

注意:所有連接都使用標準音箱線纜進行。

使用香蕉插頭

我們建議使用香蕉插頭讓連接更安全、穩固，確保線纜不散落，因為這可能產生噪音和干擾。

如下圖所示，剝離電纜外絕緣層並扭緊線纜時，妥善連接香蕉插頭，取下音箱端子末端的防塵帽，在不施加過多壓力的情況插入插頭。

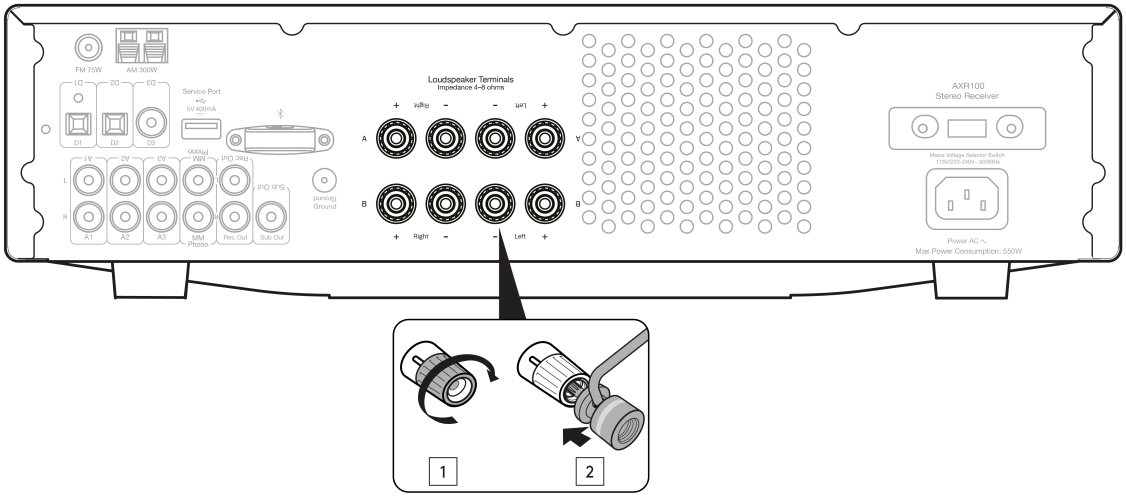

注意：

- 使用香蕉插頭時，在插入插頭之前，請確保音箱端子已完全擰緊。
- 在將香蕉插頭插入音箱端子之前，需要先將圓點移除。

基本連接

任何“線路電平”音源設備都可以連接到AXR（A1至A3）上的音訊輸入。

下圖顯示使用A1類比輸入和一對音箱將AXR連接到CD播放機的大致連接方式。

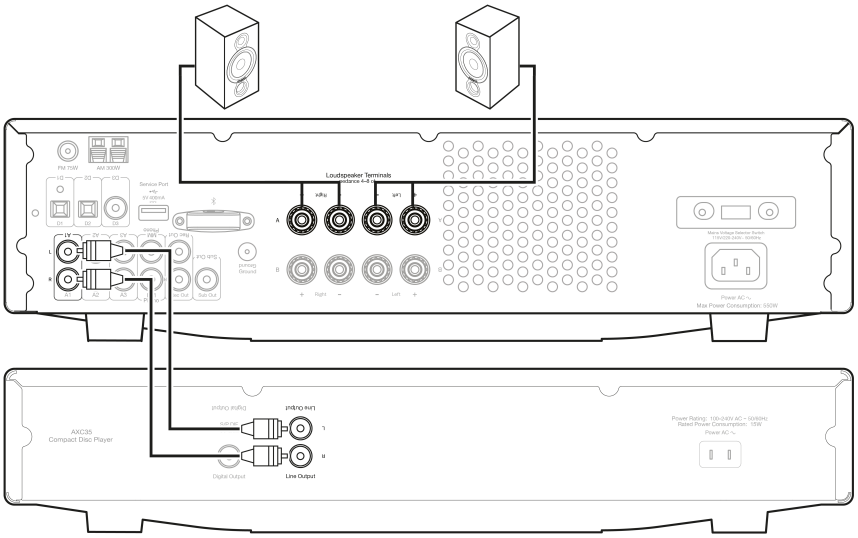

下圖顯示通過唱機輸入將AXR連接到唱片機的大致連接方式。

該設備具有內置唱機前置放大器（唱機放大器），因此，如果您的唱片機沒有自己的唱機放大器，您可以將唱片播放機連接到標有“唱機”的設備後部的輸入口。

如果您的唱片機的確有內置的唱機放大器，或者您正在使用外部放大器，則您應連接到其他模擬輸入，因為若連接到“唱機”輸入可能會產生不必要的失真。

注意:不要將非唱機音源連接到唱機輸入。

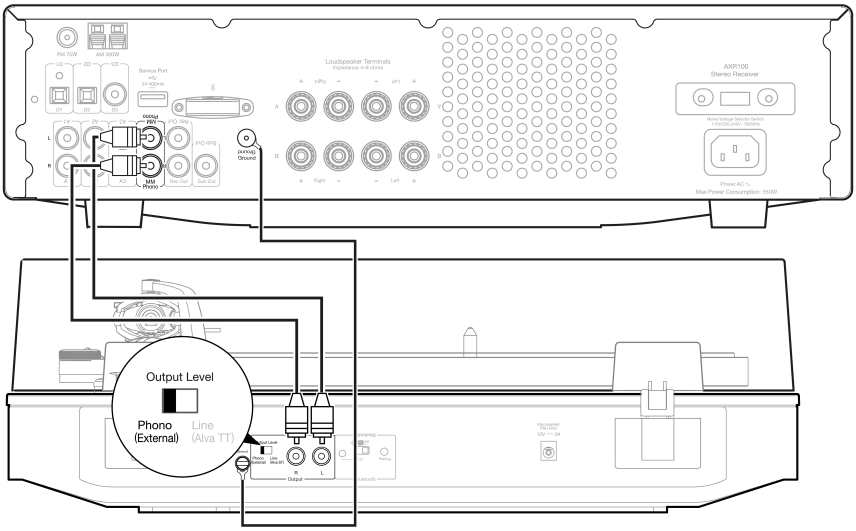

重低音輸出用於連接有源低音炮的LFE/Sub輸入。

下圖顯示如何通過低音炮上的LFE/Sub輸入將 AXR連接到有源低音炮。

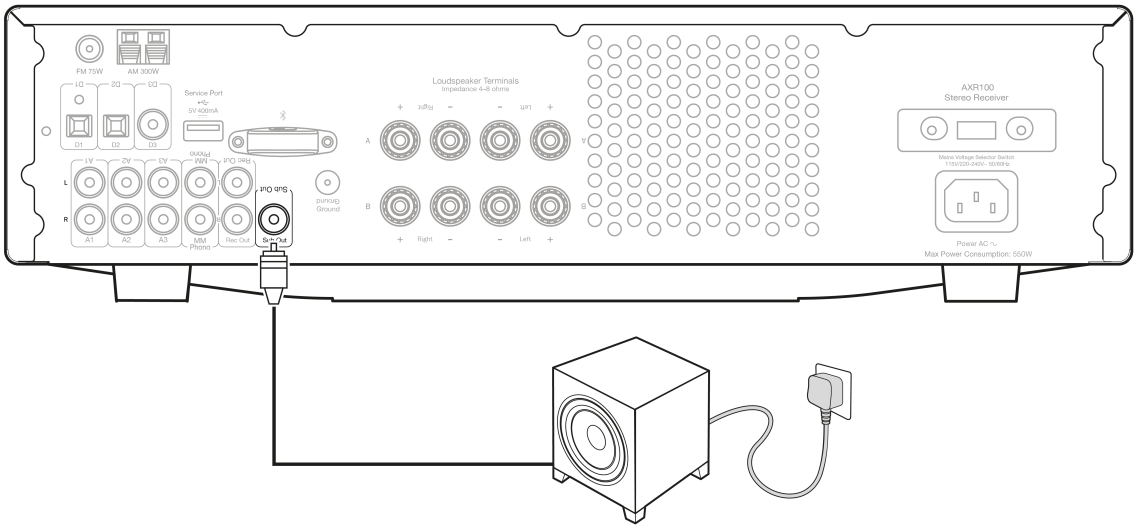

揚聲器 B 連接

放大器背面的音箱 B 介面是為連接另一組音箱而設計（如另一間房的音箱）。

前置面板和遙控器上的音箱 A/B 按鈕用於開關另兩組音箱。有關音箱 A/B 操作的更多資訊，請參閱本手冊的“前置面板”或“遙控器”部分。

您可以選擇 A 或 B，或者同時選擇 A 和 B。

注意:如果使用兩對音箱，請使用 8 歐姆標稱抗阻的音箱。

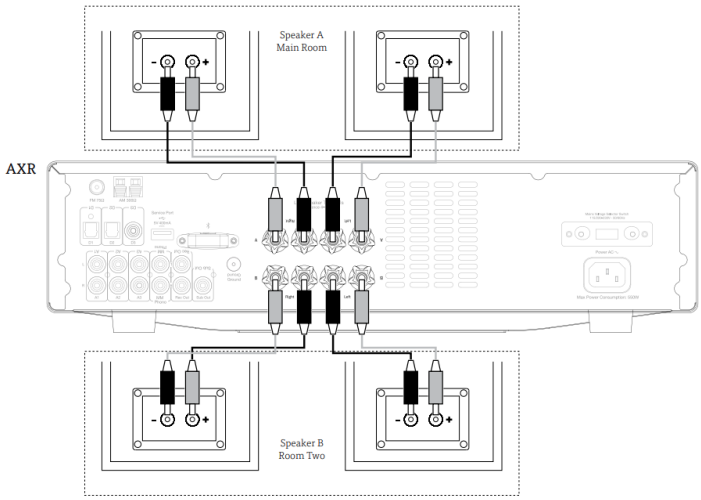

雙線連接

如果您的音箱有兩組端子，則可以使用雙線配置連接它們。

雙線連接將低音和高音頻率通過獨立的音箱電纜發送，從而呈現更清晰、更聚焦的音質。

注意:

– 必須在設備的前置面板上同時選擇揚聲器 A 和 B ，這種類型的連接才能正常工作。

– 連接前，斷開音箱端子上的雙線連接。更多資訊請參閱音箱手冊。

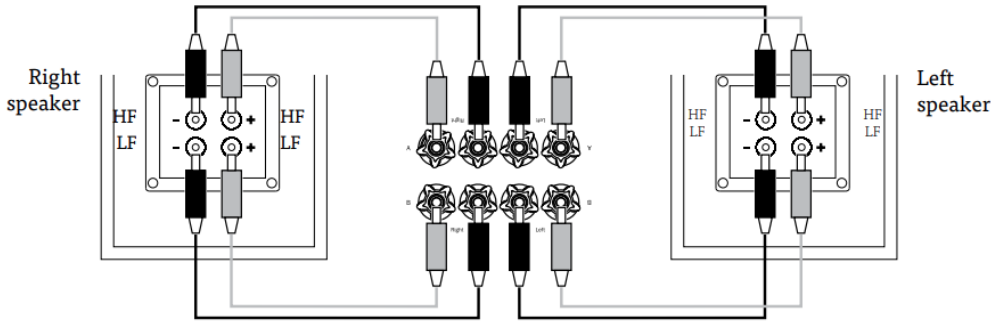
Right
speaker
HF
LF
HF
LF
Left
speaker
HF
LF
HF
LF

天線

Last updated: July 29, 2022 10:29. Revision #9838

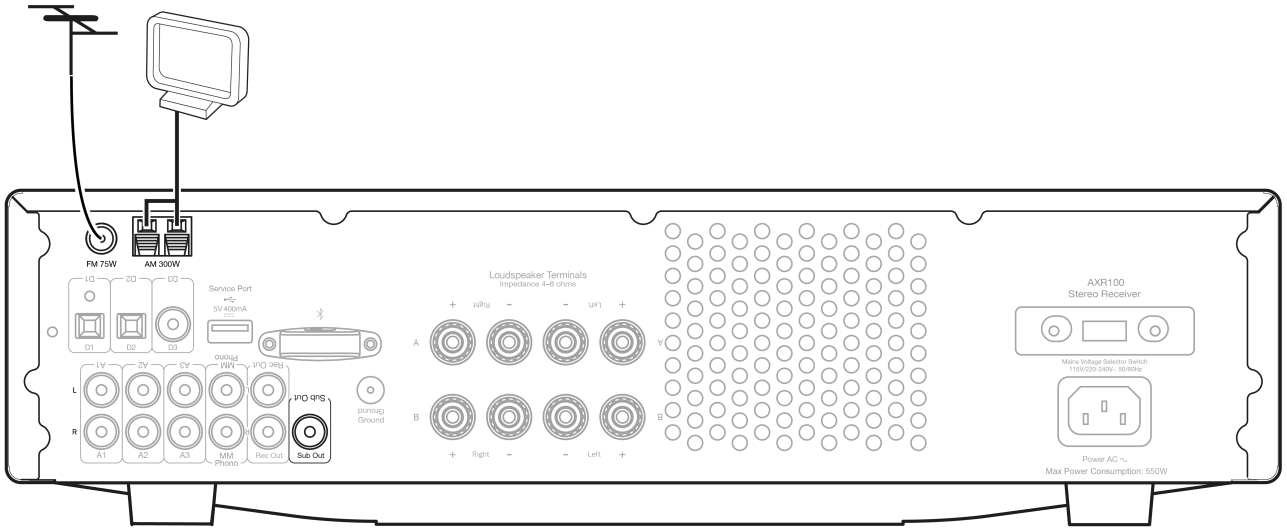

注意:AXR隨附臨時天線，便於初次使用產品。對於永久性用途，強烈建議使用室外天線。

AM環形天線

- 將單根長度天線的每一端連接到天線端子。
- 將天線放置在盡可能遠離主系統的位置，以防止不必要的噪音並獲得最佳接收效果。
- 如果提供的AM環形天線不能提供足夠的接收效果，則可能需要使用室外AM天線。

DFM 天線

- 將隨附的天線連接到 FM 75 歐姆插座。
- 伸長天線，直到找到最佳的信號獲取點。

注意:為了持續使用，我們強烈建議使用75歐姆室外FM天線。

操作說明

Last updated: September 27, 2022 03:17. Revision #10070

完成產品的任意連接後，按下設備正面的電源按鈕來啟動 AXR。

選擇音源

對應所需的音源，按下設備正面相應的音源按鈕。或者，也可以使用遙控器上的相應按鈕來操作。

注意：如果未選擇正確的輸入音源按鈕，則接收器不會發出聲音。

藍牙

連接藍牙設備至AXR:

1. 按前置面板上的藍牙/唱機按鈕或遙控器上的藍牙按鈕。

顯示幕上將顯示 PAIRING（正在配對）。

2. 請參閱藍牙設備的說明以連接到 AXR。成功連接後，顯示幕將顯示您的設備名稱。

注意:如需添加其他藍牙設備，請按住藍牙/唱機按鈕以斷開當前連接，並重複步驟 2。

AXR最多可存儲8個配對的藍牙設備。

藍牙故障排除指南

如果您在將藍牙設備連接到 AXR時遇到問題，請嘗試以下問題排查步驟：

- 確保已選擇藍牙音源，並且AXR處於“配對”模式。
- 確保您的藍牙設備處於配對模式，並且尚未連接到其他藍牙設備。
- 從設備的可發現藍牙專案列表中刪除AXR，然後重新開始配對過程。
- 在AXR上執行出廠重置（請參閱上面的“出廠重置”部分）。

調節音量

使用遙控上的調高音量/調低音量按鈕，或設備前置面板上的音量控制鍵來調節音量。最新調校的音量會在前置面板的顯示屏上短暫顯示。

音量以負 dB 顯示。0dB 是最高級別。

負數逐漸增大表示音量正在降低。

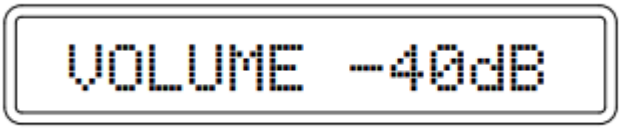

調整音調設置

可按以下方式調節低音、高音和平衡：

1. 進入音訊菜單。按下設備正面或遙控器上的菜單按鈕。

2. 按下主選單按鈕逐步操作可用設置。可用設置按低音、高音和平衡的順序顯示。

3. 如需調節低音、高音或平衡，只需旋轉音量控制按鈕或使用遙控器上的音量控制按鈕。

4. 如需退出，請等待 5 秒，直到設備返回到普通模式。

調諧和收聽內置調諧器

使用設備正面的FM/AM按鈕選擇調諧器音源，或直接通過按遙控器上的FM/AM按鈕來選擇調諧器音源。

重複按下設備正面的 FM/AM 按鈕可在 FM 和 AM 模式之間切換。

注意:為了在第一次使用時方便調諧，我們建議您將 AXR 設置為“自動”模式。按一下設備正面的模式/存儲按鈕。按此按鈕將在預設、自動和手動模式之間切換。

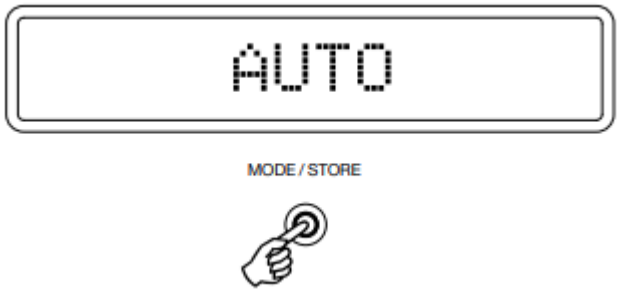

選定自動模式時，按反向的“跳過/掃描”按鈕向下滾動選擇電臺頻率，或按正向的“跳過/掃描”按鈕向上滾動選擇電臺頻率。

調諧器將在找到的第一個強信號處停止。如需跳轉至其他電臺，只需再次按反向或正向的“跳過/掃描”按鈕即可。

存儲和重新分配電臺預設

若要將某電臺分配給某預設，或將現有預設重新分配到新的預設位置，請在收聽您想要存儲的頻率或電臺時，遵循以下步驟：

1. 長按'模式/存儲' 按鈕。
2. 使用' 跳過/掃描 '按鈕或' 預設 '按鈕選擇要存儲的電臺的預設位置。
3. 再按一次 '模式/存儲 ' 按鈕以確認您的選擇。
4. 廣播電臺現在將分配給您選擇的預設。

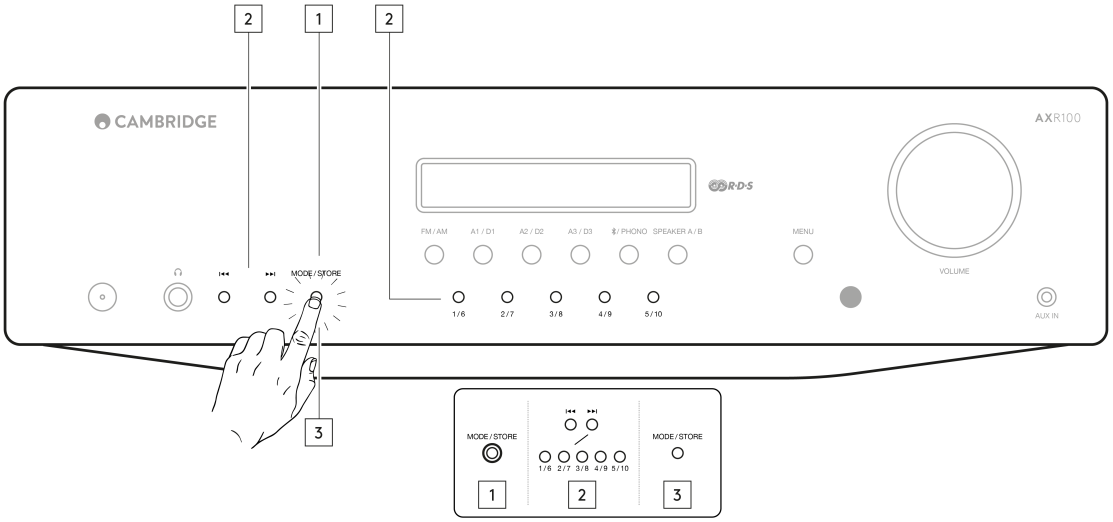

重要事項: 每個波段的預設單獨存儲，這意味著FM電臺有15個預設插槽可用，AM電臺有15個預設插槽可用。

按 'FM / AM' 按鈕可在頻段以及FM和AM預設組之間來回切換。

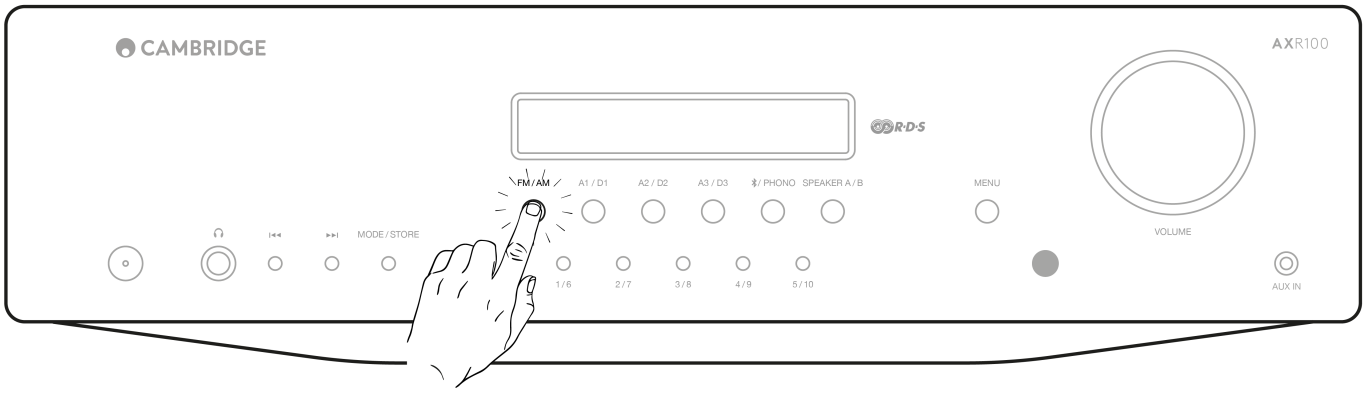

注意：在"存儲"模式下，如果沒有快速按下按鈕（在2秒鐘內），設備將退出"存儲"狀態，預設值將不會保存。

調諧器設置

可以更改此設備的調諧器區域設置。如果設備已移至其他國家/地區，則可能需要執行此操作。

可以進行兩種設置，為北美或歐洲/世界其他地區設置正確的去加重和調諧步驟。

注意:更改調諧器設置將清除所有已存儲的預設。將設備移動到另一區域時，必須由授權經銷商將電壓選擇開關設置為正確的電源電壓。

1. 同時長按 4/9 和"功能表"按鈕。顯示幕將顯示軟體版本，而後是代表北美的字母"CU"或代表歐洲/世界其他地區的字母"EU"。
2. 通過關閉和打開電源來重新開機設備。

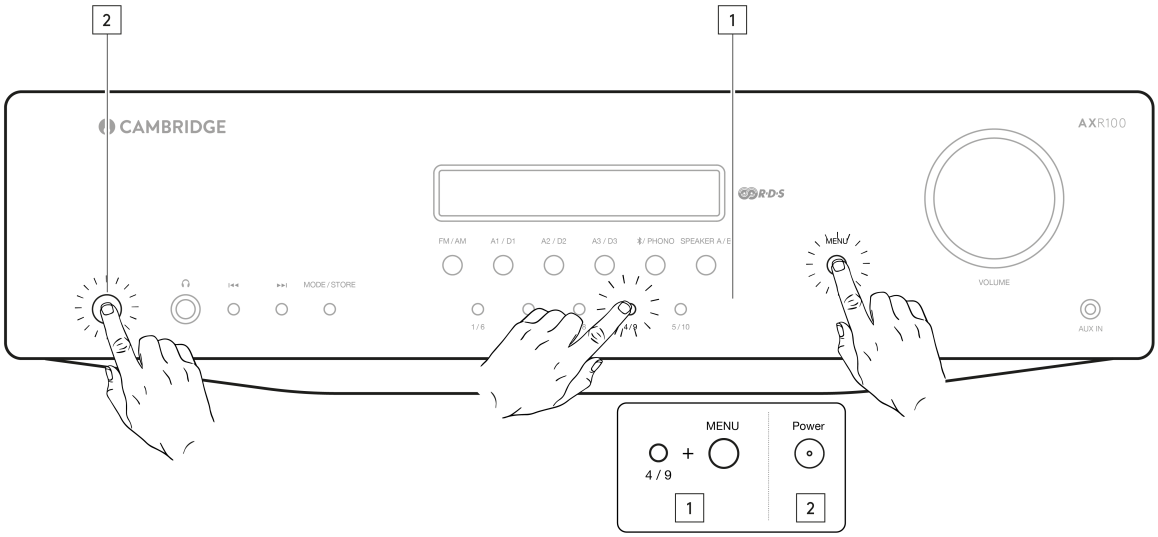

恢復出廠設定

若要將 AXR 恢復為出廠設置並清除 AM 和 FM 的所有存儲預設，請執行以下操作：

1. 同時長按5/10 和“功能表”按鈕。設備將顯示“重置”。
2. 通過關閉和打開電源來重新開機設備。

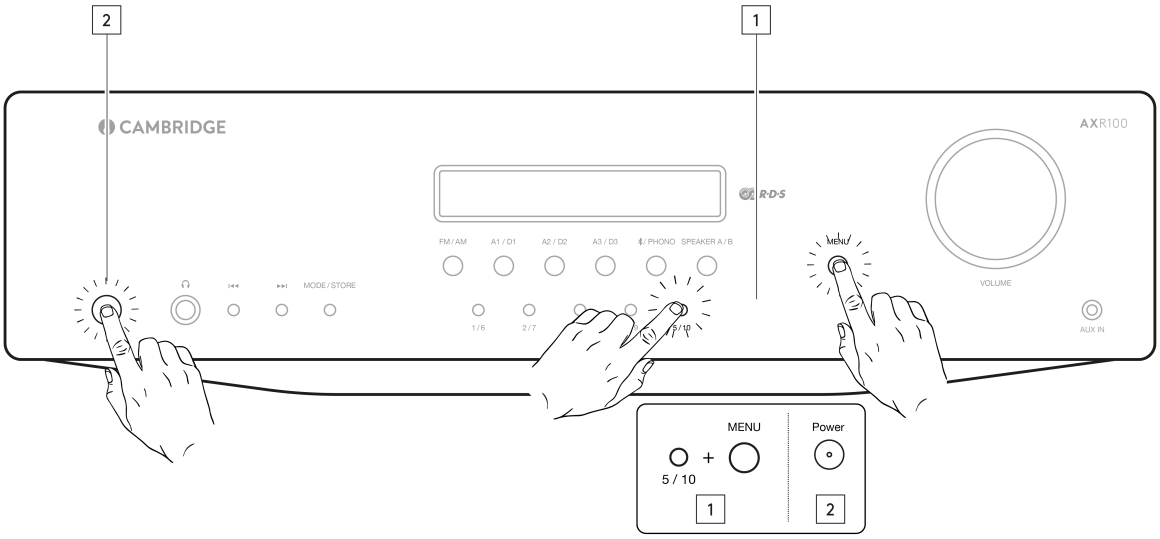

故障排除

Last updated: August 8, 2022 03:02. Revision #10069

設備沒電

- 確保安全連接交流電電源線。
- 確保插頭完全插入牆壁插座內，且已經開啟。
- 檢查電源插頭或適配器內的保險絲。
- 檢查設備正面的電源是否打開。

沒有聲音

- 檢查前置面板上是否選擇了正確的輸入音源。
- 檢查揚聲器是否已正確連接。
- 如果使用調諧器，請檢查天線連接，是否選擇了可用的電臺。
- 檢查產品是否處於靜音模式。
- 檢查揚聲器 A/B 配置是否與您的揚聲器匹配。

聲音失真

- 檢查天線連接及安放位置。
- 檢查揚聲器連接。
- 檢查適當的音源是否已連接到所選輸入。（即沒有線路電平音源連接到唱機輸入。）

揚聲器發出嗡嗡聲

- 請確保所有電纜連線安全穩固，尤其是唱機的接地/遮罩連接。

存在背景雜音和干擾

- 請將產品從可能產生干擾的其他電子產品處移開。
- 重新定位天線。
- 請確保所有電纜連線安全穩固，尤其是唱機的接地/遮罩連接。

遙控器不工作

- 檢查電池是否過期。
- 確保沒有東西阻擋遙控感測器。
- 確保您沒有使用帶有藍色圖示的按鈕，這些按鈕僅用於操作匹配的AX CD播放機。（請參閱“遙控器”部分。）

超溫保護

- 本機具備超溫保護及關機功能。若本機長時間使用後出現過熱，將會自動關機。讓設備“關機”10 分鐘，待其冷卻，然後再開機，繼續使用。
- 如果問題仍然存在，則是設備工作過度導致。請調低音量，確保設備放置在通風位置，以解決此問題。
- 使用兩對抗阻不足 8 歐姆的音箱可能導致超載問題，因此不推薦。

無法存儲無線電預設

- 按照“操作說明”部分中的“存儲廣播預設”指南，瞭解有關存儲預設的詳細資訊。

播放收音機時沒有音訊/信號

- 確保牢固連接適當的 FM 和 AM 天線。
- 使用設備正面的 FM/AM 按鈕選擇調諧器源。

技術規格

Last updated: July 29, 2022 10:29. Revision #9844

AXR85

輸出功率:

85 瓦（高達 8Ω）

總諧波失真（未加權）：

- <0.01%@ 1kHz，80%的額定功率
- <0.15%@20Hz - 20kHz，80%的額定功率

頻率回應(+/-1dB):

5Hz至50kHz

訊噪比（基準 1 瓦特）:

>82dB（未加權）

輸入阻抗：

47k 歐姆

功率放大器的阻尼系數：

>50

待機功耗：

<0.5W

最大功耗：

500W

低音/高音控制:

在 100Hz和20kHz的濾波，能分別達到提升/降低+/-10分貝的極限

重低音輸出:

200Hz 二階 L+R 電平遵循音量設置

尺寸：

110 x 430 x 340mm (4.3 x 16.9 x 13.4”)

重量:

8.1 公斤（17.8 磅）

藍牙:

5.0 A2DP/AVRCP 支持 SBC

調諧器

頻帶:

歐洲

- AM (522-1629kHz)
- FM (87.5-108MHz)

美國

- AM (530-1710kHz)
- FM (87.5-108MHz)

天線輸入:

FM 75 歐姆，同軸。AM 300歐姆線環/單線。

訊噪比:

60dB 標準 (FM)

失真:

- 1kHz 50kHz偏差<0.4%（FM單頻）
- 1kHz 50kHz偏差<0.6%（FM身歷聲）

AXR100

輸出功率:

100瓦（高達 8Ω）

總諧波失真（未加權）：

- <0.01%@ 1kHz，80%的額定功率
- <0.15%@20Hz - 20kHz，80%的額定功率

頻率回應（-1dB）:

5Hz至50kHz

訊噪比（基準 1 瓦特）:

>82dB（未加權）

輸入阻抗：

47k 歐姆

功率放大器的阻尼系數：

>50

待機功耗：

<0.5W

最大功耗：

550W

低音/高音控制:

在 100Hz和20kHz的濾波，能分別達到提升/降低+/-10分貝的極限

重低音輸出:

200Hz 二階 L+R 電平遵循音量設置

數位輸入:

- PCM 16-24 位
- S/P DIF同軸 32-192kHz
- TOSLINK光纖32-192kHz

尺寸：

110 x 430 x 340mm (4.3 x 16.9 x 13.4”)

重量:

8.1 公斤（17.8 磅）

藍牙:

5.0 A2DP/AVRCP 支持 SBC

調諧器

頻帶:

歐洲

- AM (522-1629kHz)
- FM (87.5-108MHz)

美國

- AM (540 - 1700kHz)
- FM (88 - 108MHz)

天線輸入:

FM 75 歐姆，同軸。AM 300歐姆線環/單線。

訊噪比:

60dB 標準 (FM)

失真:

- 1kHz 50kHz偏差<0.4%（FM單頻）
- 1kHz 50kHz偏差<0.6%（FM身歷聲）

常見問題解答

Last updated: December 12, 2022 04:17. Revision #9836

AXR85/100的放大器類型是什麼？

AXR85 和 AXR100 使用 AB 類放大器。

我可以將 4 歐姆或 6 歐姆揚聲器與 AXR85/100 一起配合使用嗎？

您可以使用一對 4 或 6 歐姆揚聲器，但我們不建議將兩對 4 或 6 歐姆揚聲器與 AXR 一起使用，因為這可能導致放大器過熱，從長遠來看可能會損壞設備。