# EVO S書架式揚聲器

Manual Generated: 19/11/2024 - 11:34

# Table of Contents

EVO S書架式揚聲器 ..... 3
諸言 ..... 3
EVO S包含什麼? ..... 4
前置面板 ..... 5
後置面板 ..... 6
安裝說明 ..... 7
技術規格 ..... 8
常見問題解答 ..... 9
故障排除 ..... 10

EVO S書架式揚聲器

Last updated: April 23, 2024 01:14. Revision #12626

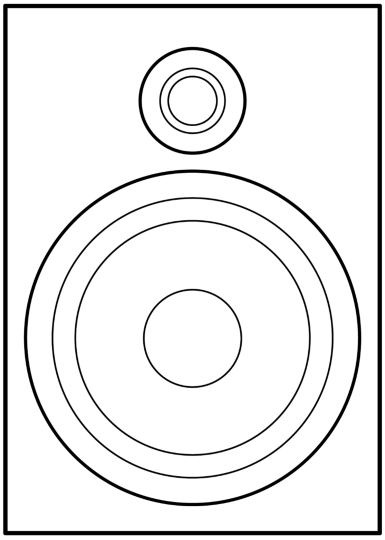

# 用戶手冊

## 諸言

Last updated: January 19, 2023 01:59. Revision #10422

感謝您購買劍橋音響EVO S書架式揚聲器。我們希望您能從這些產品中獲得持續多年的聆聽樂趣。只有與之連接的系統同樣出色，您的揚聲器才會更加彰顯品質。所以請不要降低在放大器或電線上的品質要求。所以我們特別推薦劍橋音響系列的功放，該系列的設計標準與我們的揚聲器一樣嚴格。您的經銷商還可以向您提供優質的揚聲器電線，以確保您的系統充分發揮其潛力。

感謝您抽出寶貴時間閱讀本手冊;我們強烈建議您保留它以備將來參考。

  劍橋音響有限公司版權所有。

瞭解最新產品、軟體更新和獨家優惠的最新消息，請確保為您的產品在以下網址註冊：

http://www.cambridgeaudio.com/register

# EVO S包含什麼?

Last updated: January 19, 2023 01:59. Revision #10423

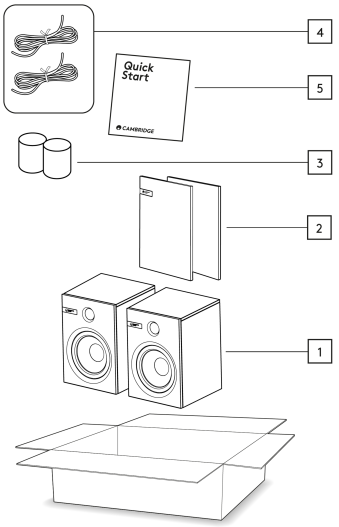


1.2□EVO S□□□□□□□

2. 2□□□□□□□□□

3. 2□□□□□□

4.2□3m□□□□□□□□□□□

5.□□□□□□□

# 前置面板

Last updated: January 19, 2023 01:59. Revision #10424

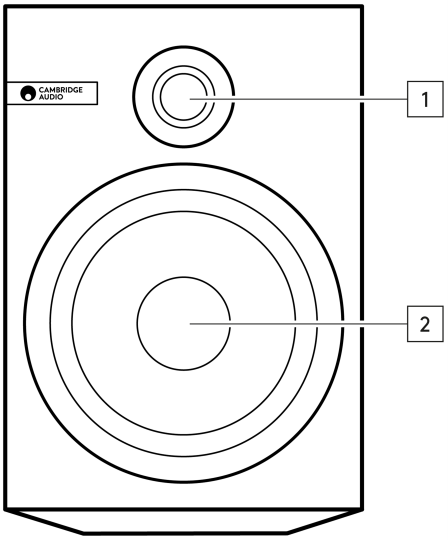


1. 1 英寸（25 毫米）絲膜球頂高音揚聲器。

2. 6.5 英寸（165 毫米）陽極氧化鋁中/低音驅動器。

# 後置面板

Last updated: January 19, 2023 01:59. Revision #10425

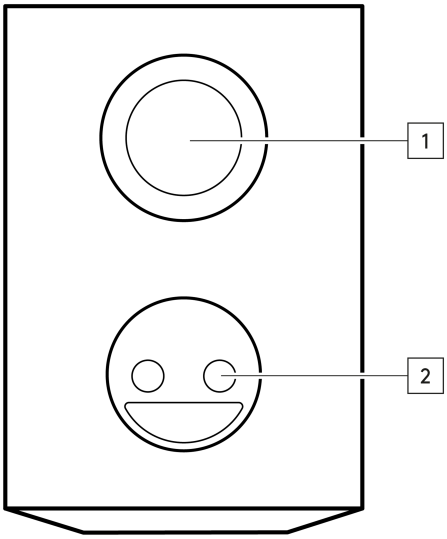


1.後向低音埠。

2. +/- 揚聲器連接端子。

# 安裝說明

Last updated: January 19, 2023 02:00. Revision #10426

1. 首先，使用高品質揚聲器電線將EVO S揚聲器連接到放大器的揚聲器端子。請注意並確保每個連接的極性正確匹配。

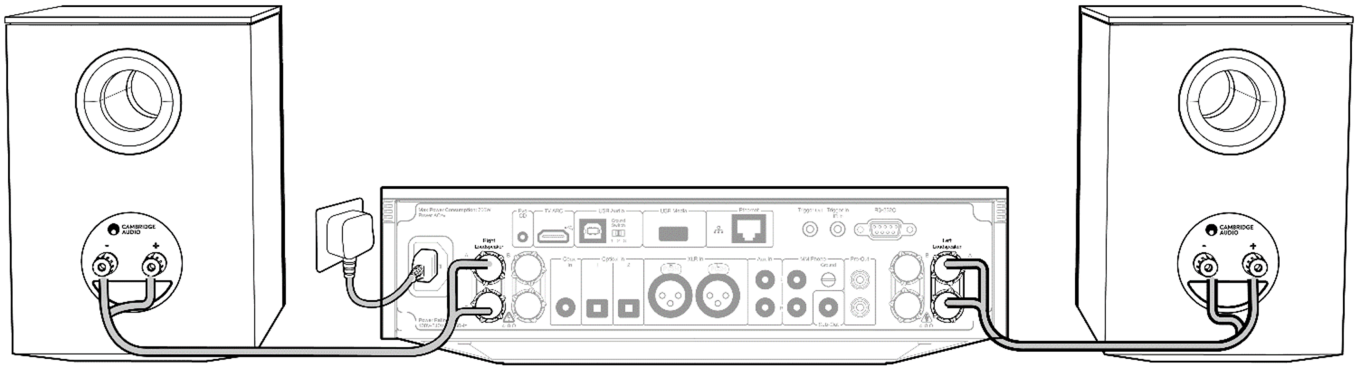

2. 如果揚聲器放在桌子上或靠近牆壁，使用隨附的泡沫低音吸音棉能使您從中受益。這些吸音棉可以放置在每個揚聲器的後埠中，以減少低頻輸出。

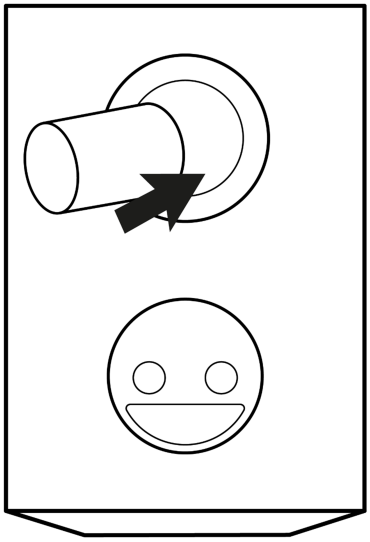

3. 最後，在定位時我們建議揚聲器和收聽位置之間的距離相等。但是，我們鼓勵您進行嘗試，直到找到適合您空間的解決方案。

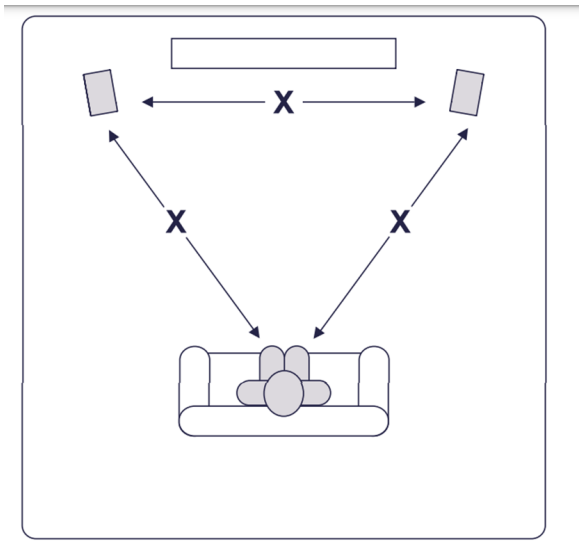

# 技術規格

Last updated: January 19, 2023 02:00. Revision #10427

靈敏度(聲壓級)
88dB

頻率響應
50Hz - 40kHz

阻抗
8 Ohm

驅動器
1個6.5 英寸（165 毫米）陽極氧化鋁錐形中/低音單元。

1個1英寸（25 毫米）絲膜球頂高音揚聲器。

分頻器
2 路

推薦放大器功率
25 - 200W

進入埠
1背板

揚聲器尺寸（高x寬x深）
200 x 284 x 216毫米。

重量
7.1 千克（16.9 磅）

# 常見問題解答

Last updated: January 19, 2023 02:00. Revision #10428

揚聲器靈敏度是何含義？

揚聲器靈敏度是指在揚聲器輸入端加上由放大器提供的功率為1W的電信號，距離揚聲器1m處所產生的聲壓級。這是一種描述揚聲器根據給定輸入產生聲能的方式。聲壓級是以dBSPL（即“聲音壓力級別”的縮寫）為單位測量的，聲音基本上可理解為空氣壓力的波動，因此無論何時看到SPL，它都意味著“現實世界中的聲音”。所以，假設我們有一個靈敏度為87分貝的揚聲器和一個靈敏度為90分貝的揚聲器-90分貝揚聲器的聲音會大得多，因為每增加3分貝就意味著功率增加一倍。

什麼是分頻器？

大多數揚聲器都有多個驅動器。驅動器有時被稱為換能器，它是一種將一種能量轉換為另一種能量的裝置—在揚聲器這種產品中，它將電能轉換為聲能。對於揚聲器產品，通常情況下，我們可能需要多個驅動器——一個處理低音，一個處理中音，另一個處理高音。後一種驅動通常稱為高音揚聲器。為了獲得這種安排的好處，我們需要將信號分成不同的頻率分量。實現這一過程的電路稱為分頻器。

什麼是阻抗？

在研究揚聲器和放大器時，您經常會看到阻抗這個詞。阻抗基本上是在給定頻率下測量的電阻值，以歐姆為單位(Ω), 在設置音訊系統時，充分考慮到阻抗非常重要，因為它決定了揚聲器對放大器的“負載”。

例如，假設我們有一個放大器，其額定功率為向8Ω揚聲器負載提供100W的功率。如果我們將阻抗為 4Ω 的揚聲器與相同的放大器一起使用，放大器將需要提供200W的功率，因為由於放大器上的負載減少，導致阻抗減半進而導致所需功率加倍。

在這種情況下，如果放大器無法提供較低阻抗所需的功率，則會導致過熱，並損壞放大器和揚聲器。

因此，必須注意放大器規格和推薦阻抗額定值。

# 故障排除

Last updated: January 19, 2023 02:00. Revision #10429

一個或兩個聲道無聲音。
 請檢查放大器是否已打開。
 請確保放大器上選擇了正確的輸入音源。
 請確保功放和揚聲器之間的所有連接都牢固。
 請檢查音源設備和功放之間的連接是否牢固。
 請檢查揚聲器連接的極性。
 請檢查功放上的音量控制是否正確設置。

聲音失真或斷斷續續。
 請確保功放和揚聲器之間的所有連接都牢固。
 請檢查揚聲器連接的極性。
 請檢查音源設備和功放之間的連接是否牢固。