Minx MIN12 緊湊型揚聲器

Manual Generated: 19/11/2024 - 11:38

Table of Contents

Minx MIN12 緊湊型揚聲器 3
諸言 3
Minx MIN12包含什麼? 4
正面 5
背板 6
安裝說明 7
建議設置 8
技術規格 9
常見問題解答 10
故障排除 11

Minx MIN12 緊湊型揚聲器

Last updated: April 23, 2024 12:54. Revision #12634

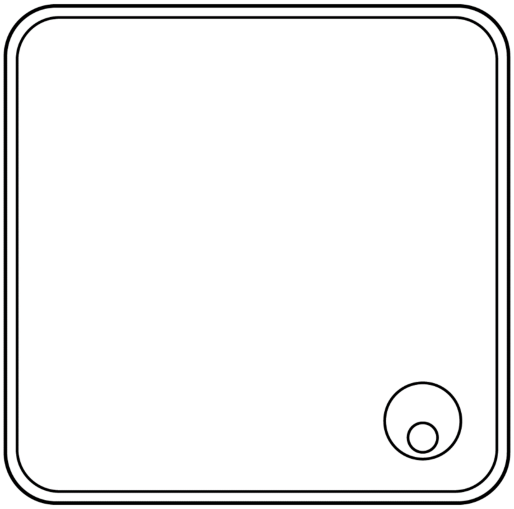

用戶手冊

諸言

Last updated: January 19, 2023 05:41. Revision #10266

感謝選購劍橋音響 Minx MIN12揚聲器。我們希望您能從該產品中獲得持續多年的聆聽樂趣。只有與之連接的系統同樣出色，您的揚聲器才會更加彰顯品質。所以請不要降低在放大器或電線上的品質要求。所以我們特別推薦劍橋音響系列的功放，該系列的設計標準與我們的揚聲器一樣嚴格。您的經銷商還可以向您提供優質的揚聲器電線，以確保您的系統充分發揮其潛力。

感謝您抽出寶貴時間閱讀本手冊;我們強烈建議您保留它以備將來參考。

© 劍橋音響有限公司版權所有。

瞭解最新產品、軟體更新和獨家優惠的最新消息，請確保為您的產品在以下網址註冊：

http://www.cambridgeaudio.com/register

Minx MIN12包含什麼?

Last updated: January 19, 2023 05:41. Revision #10265

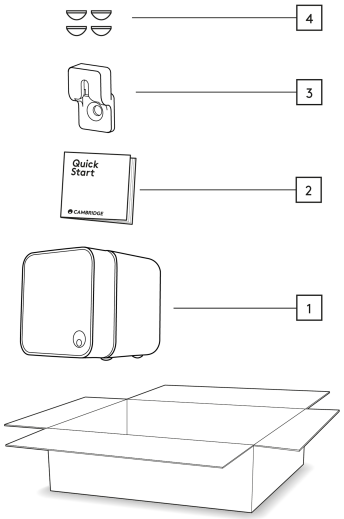

1. 1個MIN12 緊湊型揚聲器

2.快速入門指南

3.鎖孔支架

4. 4個透明腳墊。

正面

Last updated: January 19, 2023 05:41. Revision #10264

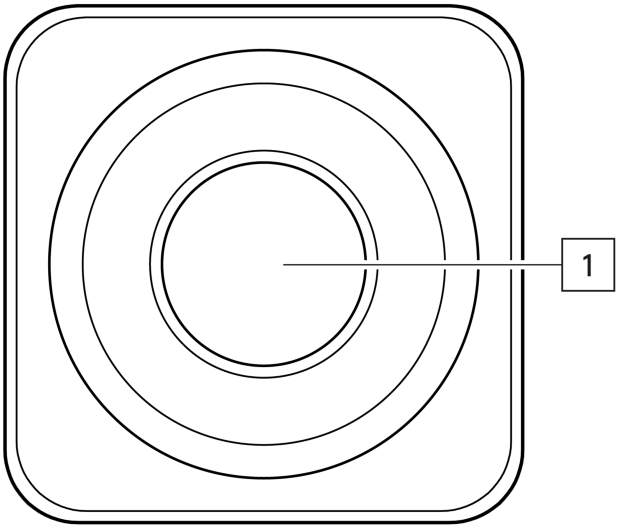

1. 2.25英寸BMR 驅動器。

背板

Last updated: January 26, 2023 04:16. Revision #10263

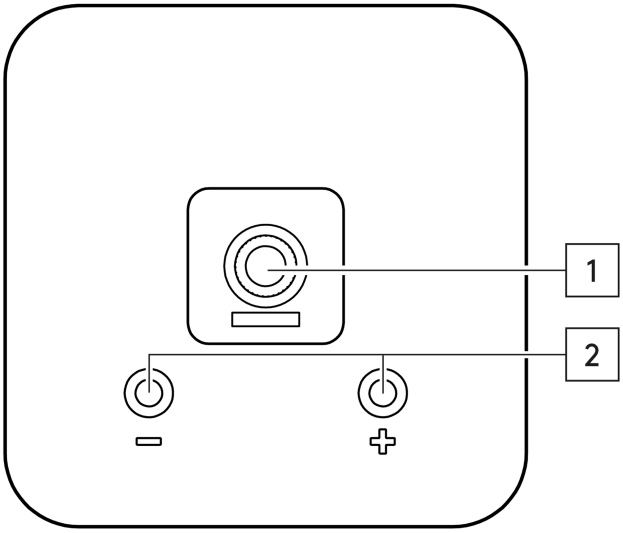

1.安裝螺紋。

2. +/- 揚聲器連接端子。

安裝說明

Last updated: January 26, 2023 04:47. Revision #10262

1. 首先，確保極性和顏色編碼是匹配的，通過擰下兩端並將揚聲器電線固定在每個端子上的可用小孔中將隨附的揚聲器端子連接到放大器的揚聲器輸出端。然後，這些端子就可以在電纜連線的情況下安裝到MIN12的背部。

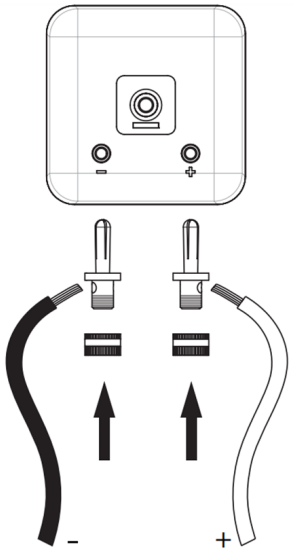

2. 如果要將MIN12揚聲器安裝到牆上，則需要使用安裝螺釘將隨附的鎖孔支架連接到揚聲器的背部。

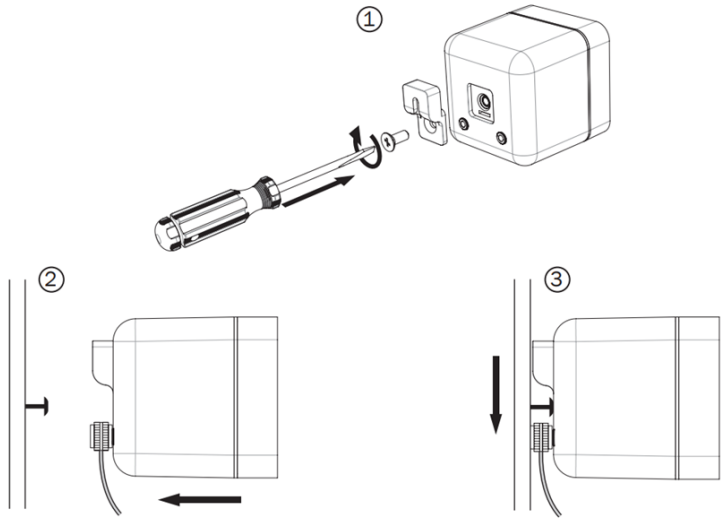

3. 此外，我們還提供其他幾種安裝解決方案，包括旋轉壁掛式安裝，臺式支架安裝和落地支架安裝。

建議設置

Last updated: January 19, 2023 05:42. Revision #10261

Minx MIN12揚聲器可以作為一系列不同設置的一部分使用，具體取決於您的個人需求。請參閱以下的幾個建議設置，這些設置均使用MIN12，以及Minx範圍內的其他產品，如MIN22揚聲器和X201低音炮。

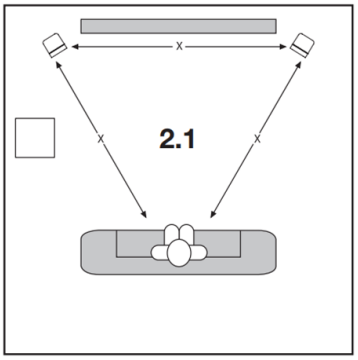

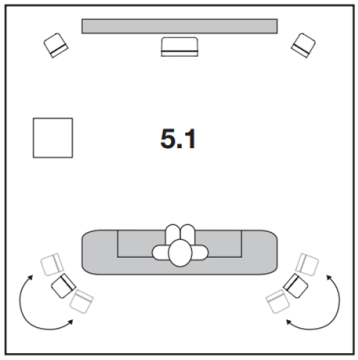

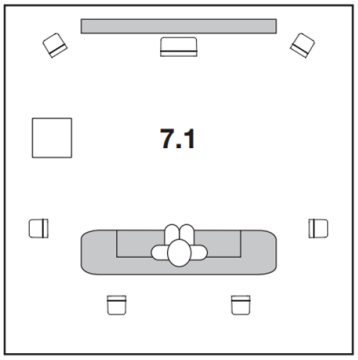

当把MIN12扬声器用于电视和电影时，我们建议把扬声器放置在屏幕上方或下方，尽可能与听众成一定角度。

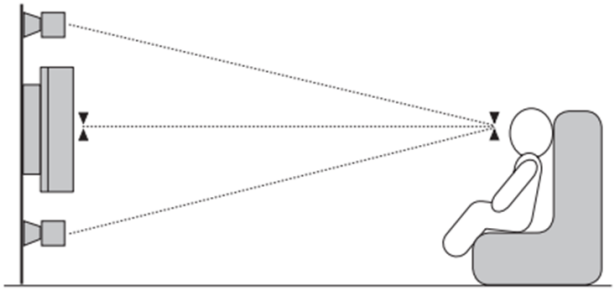

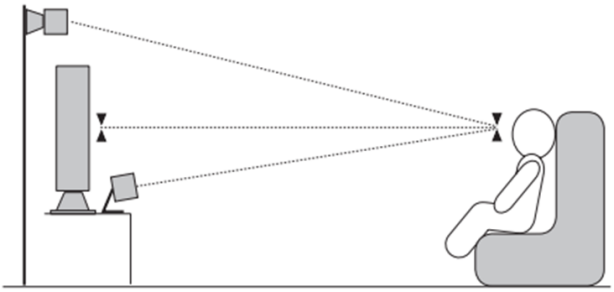

技術規格

Last updated: January 26, 2023 04:50. Revision #10260

靈敏度(聲壓級)
86dB

頻率響應
150Hz - 20kHz

阻抗
8 Ohm

驅動器
1. 2.25英寸BMR 驅動器。

推薦放大器功率
25 - 200W

揚聲器尺寸（高x寬x深）
78 x 78 x 85毫米。

重量
0.43 千克（0.95 磅）

常見問題解答

Last updated: January 19, 2023 05:42. Revision #10259

揚聲器靈敏度是何含義？

揚聲器靈敏度是指在揚聲器輸入端加上由放大器提供的功率為1W的電信號，距離揚聲器1m處所產生的聲壓級。這是一種描述揚聲器根據給定輸入產生聲能的方式。聲壓級是以dBSPL（即“聲音壓力級別”的縮寫）為單位測量的，聲音基本上可理解為空氣壓力的波動，因此無論何時看到SPL，它都意味著“現實世界中的聲音”。所以，假設我們有一個靈敏度為87分貝的揚聲器和一個靈敏度為90分貝的揚聲器-90分貝揚聲器的聲音會大得多，因為每增加3分貝就意味著功率增加一倍。

什麼是分頻器？

大多數揚聲器都有多個驅動器。驅動器有時被稱為換能器，它是一種將一種能量轉換為另一種能量的裝置—在揚聲器這種產品中，它將電能轉換為聲能。對於揚聲器產品，通常情況下，我們可能需要多個驅動器——一個處理低音，一個處理中音，另一個處理高音。後一種驅動通常稱為高音揚聲器。為了獲得這種安排的好處，我們需要將信號分成不同的頻率分量。實現這一過程的電路稱為分頻器。

什麼是阻抗？

在研究揚聲器和放大器時，您經常會看到阻抗這個詞。阻抗基本上是在給定頻率下測量的電阻值，以歐姆為單位(Ω), 在設置音訊系統時，充分考慮到阻抗非常重要，因為它決定了揚聲器對放大器的“負載”。

例如，假設我們有一個放大器，其額定功率為向8Ω揚聲器負載提供100W的功率。如果我們將阻抗為 4Ω 的揚聲器與相同的放大器一起使用，放大器將需要提供200W的功率，因為由於放大器上的負載減少，導致阻抗減半進而導致所需功率加倍。

在這種情況下，如果放大器無法提供較低阻抗所需的功率，則會導致過熱，並損壞放大器和揚聲器。

因此，必須注意放大器規格和推薦阻抗額定值。

故障排除

Last updated: January 26, 2023 04:55. Revision #10267

一個或兩個聲道無聲音。
 請檢查放大器是否已打開。
 請確保放大器上選擇了正確的輸入音源。
 請確保功放和揚聲器之間的所有連接都牢固。
 請檢查音源設備和功放之間的連接是否牢固。
 請檢查揚聲器連接的極性。
 請檢查功放上的音量控制是否正確設置。

聲音失真或斷斷續續。
 請確保功放和揚聲器之間的所有連接都牢固。
 請檢查揚聲器連接的極性。
 請檢查音源設備和功放之間的連接是否牢固。