Minx C46吸頂揚聲器

Manual Generated: 19/11/2024 - 11:43

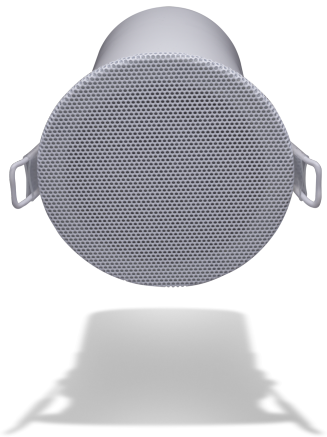

Table of Contents

Minx C46吸頂揚聲器 3
諸言 3
Minx C46包含什麼? 4
安裝說明 5
技術規格 7
常見問題解答 8
故障排除 9

Minx C46吸頂揚聲器

Last updated: April 23, 2024 01:14. Revision #12623

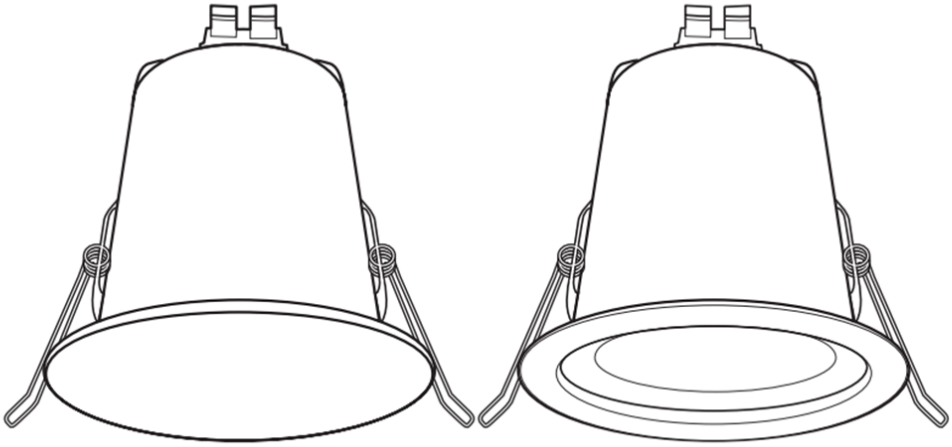

用戶手冊

諸言

Last updated: January 19, 2023 05:43. Revision #11060

本指南旨在讓您可以輕鬆地安裝和使用本產品。本文件所含資訊於印刷時均經仔細檢查以求準確；然而，本著精益求精的原則，劍橋音響可能會隨時更改設計和規格而不另行通知。

本文件包含受版權保護的專有資訊。保留所有權利。未經製造商事先書面許可，嚴禁以任何機械、電子或其他方式以任何形式複製本說明書任何部分。所有商標和註冊商標均為其各自所有者的財產。

 劍橋音響有限公司版權所有。

瞭解最新產品、軟體更新和獨家優惠的最新消息，請確保為您的產品在以下網址註冊：

http://www.cambridgeaudio.com/register

Minx C46包含什麼?

Last updated: January 19, 2023 05:43. Revision #11061

1.1個Minx C46吸頂揚聲器。

安裝說明

Last updated: January 19, 2023 05:43. Revision #11062

1. 首先使用隨附的樣板在選定位置標記安裝孔的位置。

注意：我們建議使用75毫米（3英寸）的筒燈孔鋸。

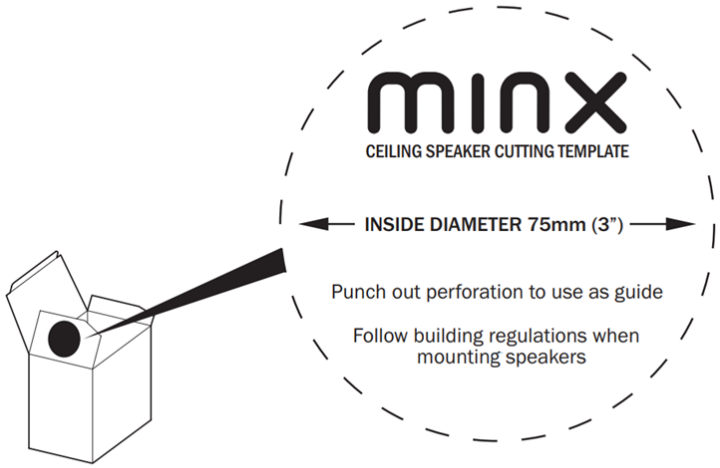

2.將揚聲器安裝在天花板或牆壁上時，請確保相應空腔內有足夠的深度/間隙。對於Minx C46，您需要的最小間隙為 95毫米（3¾英寸）。

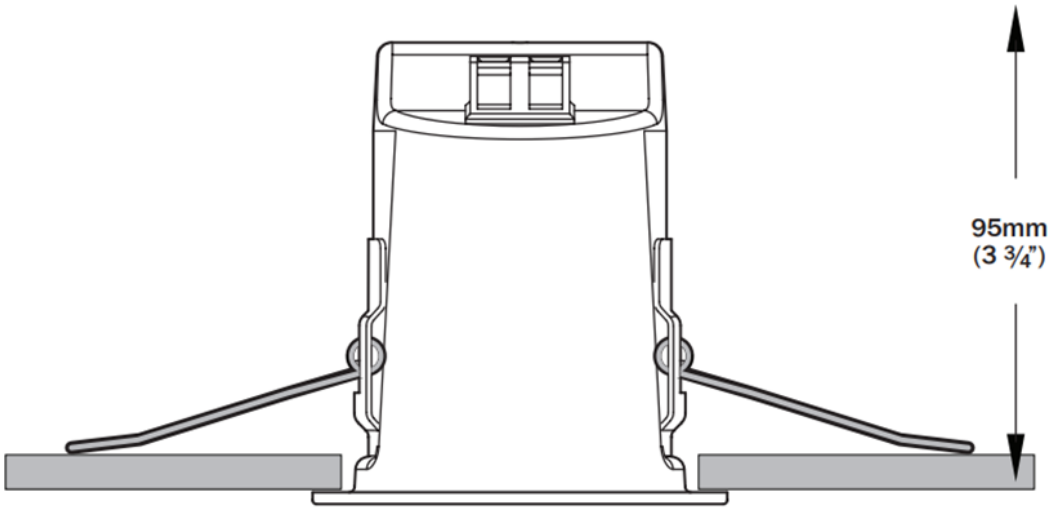

3. 將紅色正極（+）和黑色負極（-）揚聲器電線連接到Minx C46上的相關端子。正確匹配這些正負極和端子非常重要。

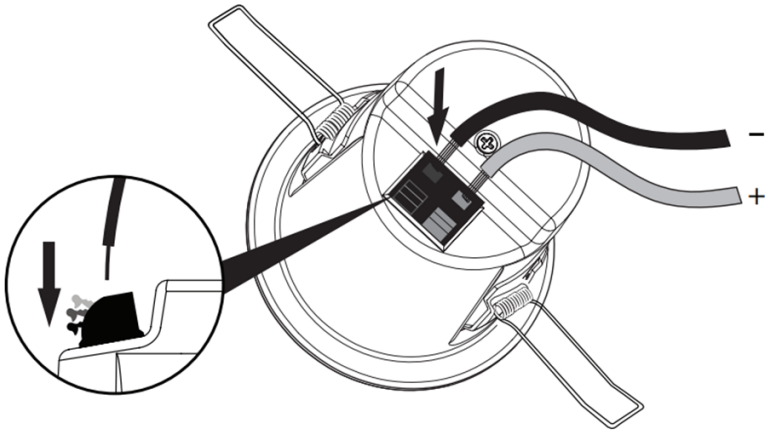

4. 接下來，向上按壓金屬夾，並將兩個較長的抓臂安裝到天花板孔中。

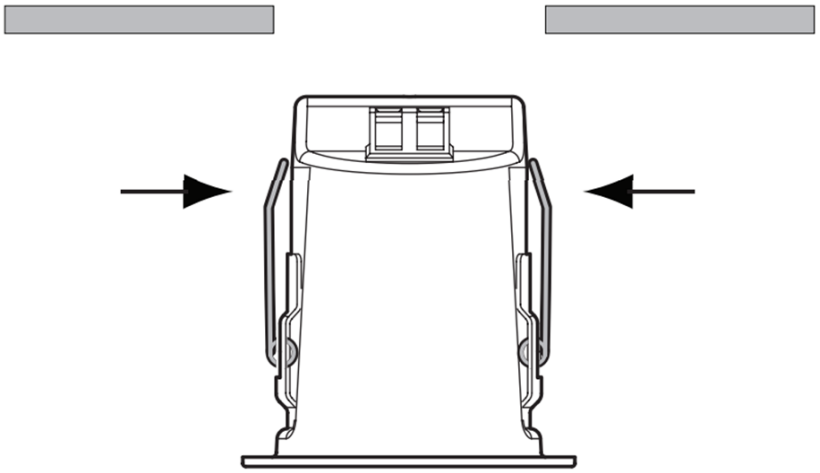

5. 向上推動揚聲器，直到牢固地插入安裝孔中。

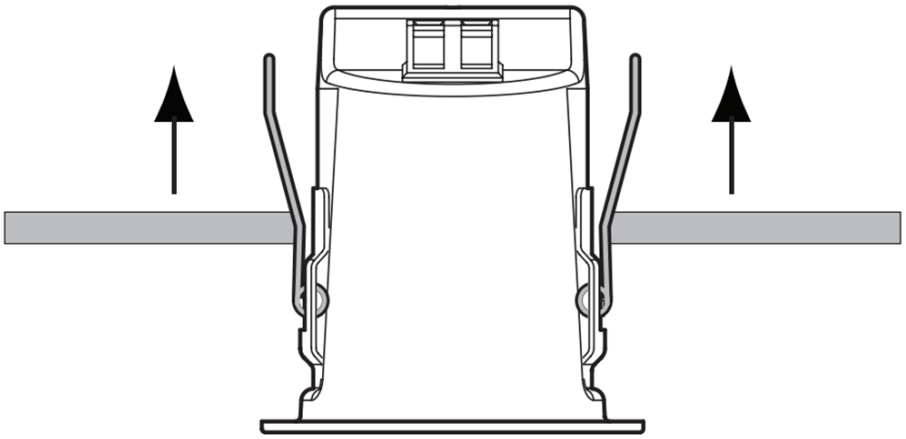

技術規格

Last updated: January 19, 2023 05:43. Revision #11063

靈敏度(聲壓級)
86dB (2.83 Vrms輸入)

頻率響應
120Hz - 20kHz

阻抗
相容8歐姆

推薦的功放功率
25-200W。使用大功率放大器並降低其音量，可以獲得更低的失真和更好的音質。如果您聽到了失真的聲音，或是揚聲器踏限時所發出“啪”的機械聲時，就意味著您播放的聲音太大了，這可能會造成機器的損壞。使用AVR時，MinxC46揚聲器應設置為“小”，分頻頻率為140Hz。在這種配置中，功率處理顯著增加。

驅動器
1個 2.25” 低音揚聲器。

揚聲器尺寸（高x寬x深）
98 x ø 88毫米（3.6 x ø 3.4英寸）

重量
0.46千克（1.01磅）

常見問題解答

Last updated: January 19, 2023 05:43. Revision #11064

揚聲器靈敏度是何含義？

揚聲器靈敏度是指在揚聲器輸入端加上由放大器提供的功率為1W的電信號，距離揚聲器1m處所產生的聲壓級。這是一種描述揚聲器根據給定輸入產生聲能的方式。聲壓級是以dBSPL（即“聲音壓力級別”的縮寫）為單位測量的，聲音基本上可理解為空氣壓力的波動，因此無論何時看到SPL，它都意味著“現實世界中的聲音”。所以，假設我們有一個靈敏度為87分貝的揚聲器和一個靈敏度為90分貝的揚聲器-90分貝揚聲器的聲音會大得多，因為每增加3分貝就意味著功率增加一倍。

什麼是阻抗？

在研究揚聲器和放大器時，您經常會看到阻抗這個詞。阻抗基本上是在給定頻率下測量的電阻值，以歐姆為單位(Ω), 在設置音訊系統時，充分考慮到阻抗非常重要，因為它決定了揚聲器對放大器的“負載”。

例如，假設我們有一個放大器，其額定功率為向8Ω揚聲器負載提供100W的功率。如果我們將阻抗為 4Ω 的揚聲器與相同的放大器一起使用，放大器將需要提供200W的功率，因為由於放大器上的負載減少，導致阻抗減半進而導致所需功率加倍。

在這種情況下，如果放大器無法提供較低阻抗所需的功率，則會導致過熱，並損壞放大器和揚聲器。

因此，必須注意放大器規格和推薦阻抗額定值。

故障排除

Last updated: January 19, 2023 05:43. Revision #11065

一個或兩個聲道無聲音。
 請檢查放大器是否已打開。
 請確保放大器上選擇了正確的輸入音源。
 請確保功放和揚聲器之間的所有連接都牢固。
 請檢查音源設備和功放之間的連接是否牢固。
 請檢查揚聲器連接的極性。
 請檢查功放上的音量控制是否正確設置。

聲音失真或斷斷續續。
 請確保功放和揚聲器之間的所有連接都牢固。
 請檢查揚聲器連接的極性。
 請檢查音源設備和功放之間的連接是否牢固。