EVO CD

Manual Generated: 19/11/2024 - 12:10

Table of Contents

EVO CD 3
諸言 3
Evo CD包含什麼? 4
前置面板控制 5
後置面板連接 6
遙控器 7
進行連接 8
操作說明 9
可更換側板 11
故障排除 12
技術規格 13
常見問題解答 14

EVO CD

Last updated: April 23, 2024 12:14. Revision #12636

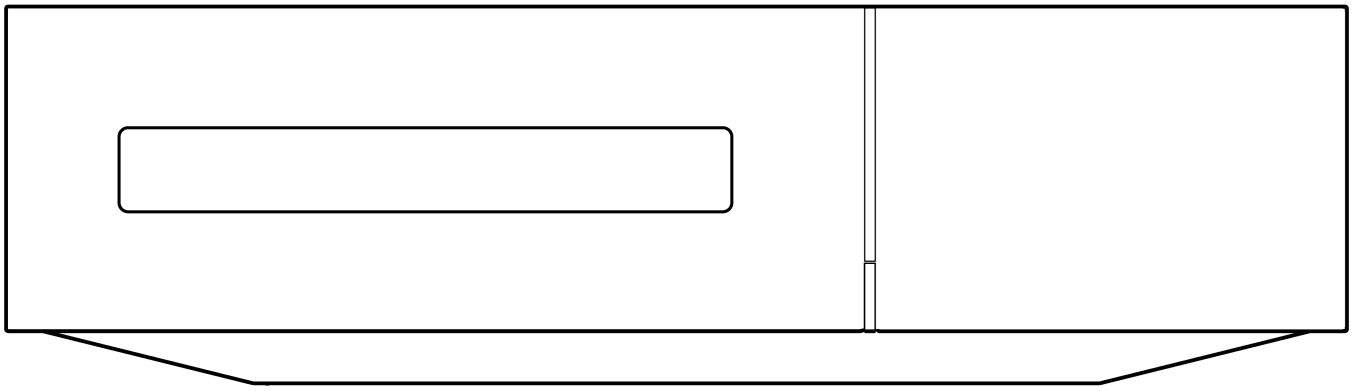

用戶手冊

諸言

Last updated: May 16, 2023 06:08. Revision #9422

本指南旨在讓您可以輕鬆地安裝和使用本產品。本檔所含資訊于印刷時均經仔細檢查以求準確；然而，本著精益求精的原則，劍橋音響可能會更改設計和規格，恕不另行通知。

本文件包含受版權保護的專有資訊。保留所有權利。未經製造商事先書面許可，嚴禁以任何機械、電子或其他方式以任何形式複製本說明書任何部分。所有商標和註冊商標均為其各自所有者的財產。

 劍橋音響有限公司版權所有 2023年。

瞭解最新產品、軟件更新和獨家優惠的最新消息，確保您在https://www.cambridgeaudio.com/register 註冊您的產品

Evo CD包含什麼?

Last updated: May 16, 2023 06:08. Revision #9423

在Evo CD的包裝盒內您將收到：

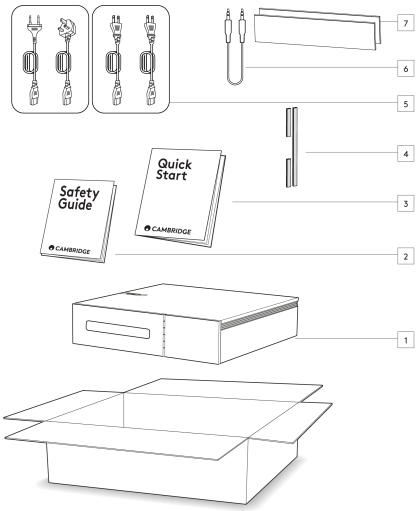

1.EVO CD
2.安全指南
3.快速入門指南
4.供EVO 75/150使用的額外支架。
5.英制電源線（取決於購買EVO CD的國家）。
歐盟電源線（取決於購買EVO CD的國家）。
CU電源線（取決於購買EVO CD的國家）。
6.Evo專用連接線
7.黑色側板 2塊

前置面板控制

Last updated: May 16, 2023 06:08. Revision #9424

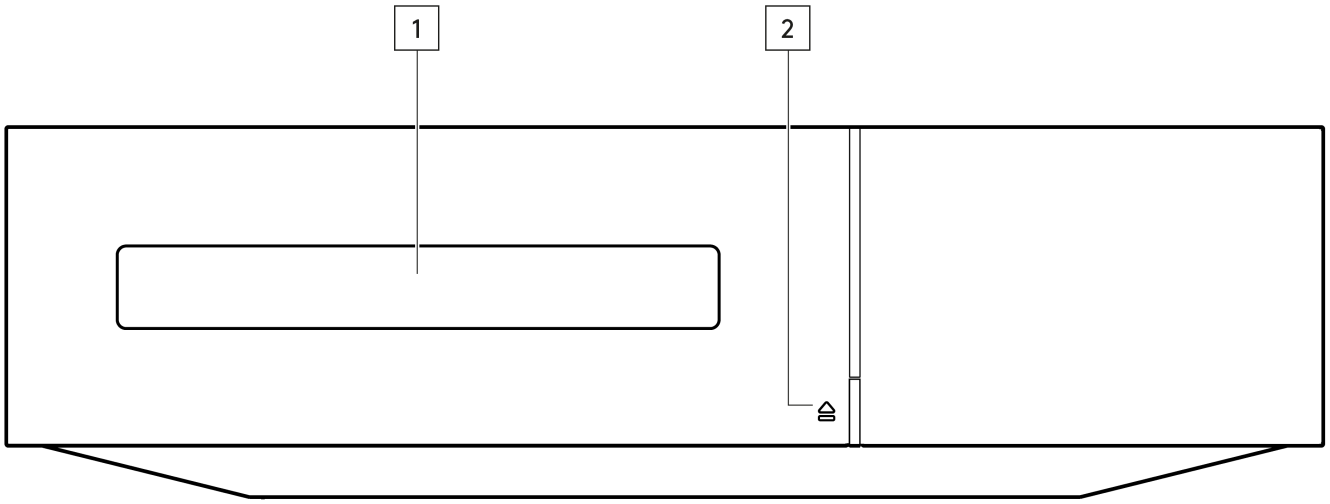

1.光碟託盤–用於裝載光碟，由打開/關閉按鈕進行操作。

2.開/關倉-允許您打開和關閉光碟託盤。將CD 放入託盤後，按“開/關倉”按鈕以關閉託盤。

後置面板連接

Last updated: May 16, 2023 06:08. Revision #9425

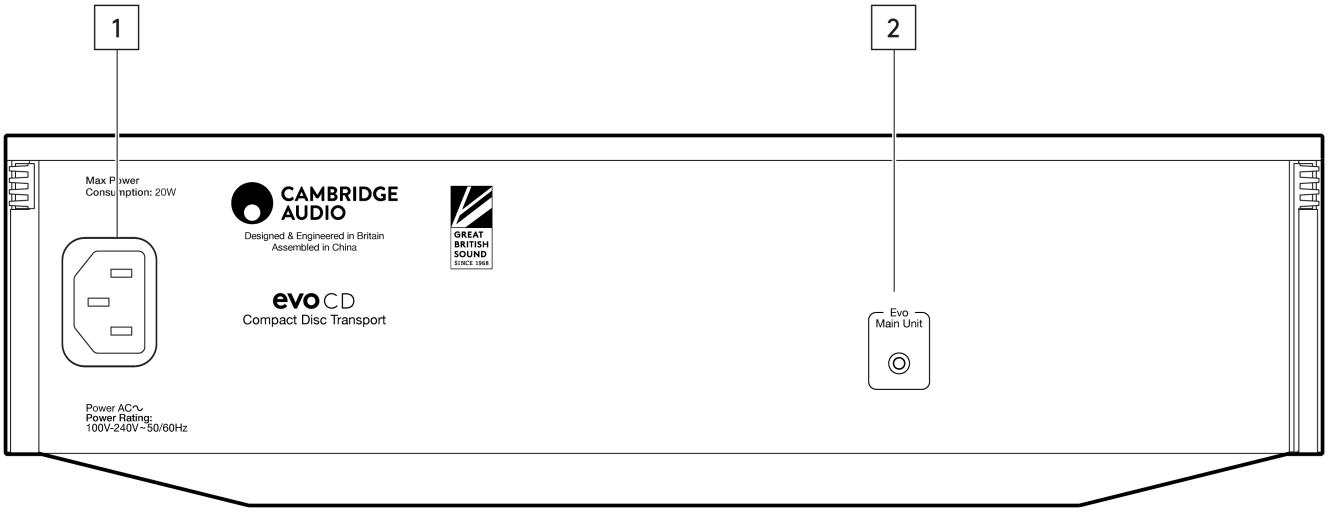

1.交流電源插座–完成與EVO CD的所有連接後，將隨附的交流電源線插入相應的電源插座，然後打開電源。EVO CD現已就緒可以使用。

2.EVO主機輸出 -來自EVO 75/150的專用連接。 將隨附的連接線從該輸出連接到 EVO 75/150上的CD輸入。

注意：此輸出只能連接到EVO 75/150，且不能與其他設備一起使用。

遙控器

Last updated: May 16, 2023 06:08. Revision #9426

注意：EVO CD 未隨附遙控器。請使用 EVO 75/150 隨附的 EVO 遙控器。

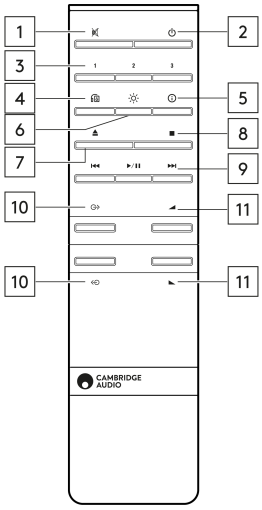

1.靜音（僅限 EVO 75/150）
2.待機/開機 （僅限EVO 75/150）
3.預設按鈕（僅限 EVO 75/150）
4.揚聲器輸出（僅限 EVO 75/150）
5.資訊（僅限 EVO 75/150）
6.亮度（僅限 EVO 75/150）

7.彈出CD (僅限 EVO CD ）- 按下可從光碟託盤中彈出CD。
8.停止(僅限 EVO CD ）- 按下可停止播放。
9.播放/暫停/跳過 - 按下播放/暫停按鈕即可播放或暫停播放。按“跳過”按鈕即可在所需方向跳過曲目。
10.音源選取（僅限 EVO 75/150）
11.靜音（僅限EVO 75/150）

如果遙控器無法工作，請檢查電池是否已過期，並檢查EVO75/150前置面板上的紅外感測器是否有任何阻塞。EVO CD中沒有紅外感測器。

進行連接

Last updated: May 16, 2023 06:08. Revision #9427

下圖顯示了使用隨附的連接線將EVO CD與EVO 150進行基本連接。

EVO CD只能連接到EVO 75/150，不能與其他設備配合使用。

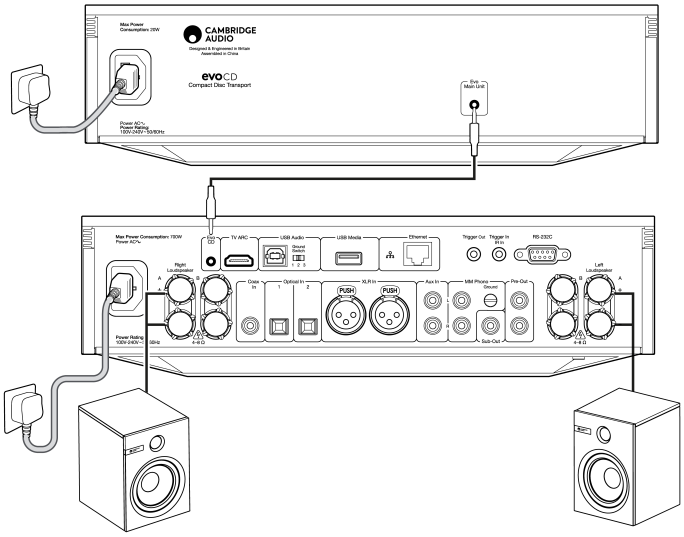

注意：如果您將設備並排放置，我們不建議將EVO CD緊挨著EVO75/150放置並接觸到它們。EVO 75/150 Wi-Fi和藍牙天線位於設備的側面，其他設備接觸到天線可能降低Wi-Fi和藍牙信號強度並影響連接。

操作說明

Last updated: May 16, 2023 06:08. Revision #9452

筆記：

- 您連接的EVO 75/150需要打開電源並選擇“CD”音源，才能從EVO CD進行音訊播放。
- 確保您的 EVO 75/150 正在運行最新的固件版本。您的 EVO 75/150 需要運行 Service Pack 版本 v132-b-004 或更高版本，EVO CD 才能運行。

EVO CD的設計僅用於播放：

- 光碟
- 可錄光碟（CD-R）
- 帶有如下所示標識的可重寫光碟（CD-RW）。

注意：任何 CD-R/CD-RW 光碟均應該包含正確記錄的 TOC（目錄）資訊，以便進行播放。

載入和卸載光碟

1. 使用提供的 EVO 連接電纜將 EVO 75/150 連接到 EVO CD。

2. 打開EVO 75/150，然後將音源選擇器設置為“CD”。

3. 使用EVO CD前置面板或遙控器，按下“開/關倉”按鈕以打開光碟託盤。

4. 光碟託盤完全打開後，小心地將光碟放入，注意標籤面朝上。

5. 再次按下“開/關倉”按鈕，收回光碟託盤。當託盤完全收回後， EVO CD便會讀取光碟， EVO75/150將顯示內容資訊。

6. 在播放過程中，可以使用前置面板上的“開/關倉”按鈕或遙控器上的按鈕隨時打開光碟託盤。請僅在託盤已完全打開後再取走光碟。

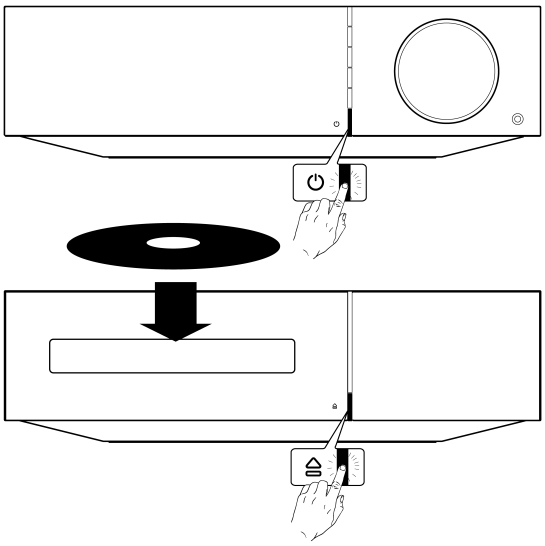

重要資訊：

- 請勿將光碟以外的任何東西放入光碟託盤，因為這可能會損壞機械裝置。
- 在開啟和關閉期間，請勿以手用力按壓托盤。
- 為避免託盤進灰，請在不使用時保持光碟托盤處於閉合狀態。

- 如果您試圖插入的光碟嚴重刮傷或弄髒，播放器可能無法讀取或播放。
- 任何時候都不要嘗試將多張光碟同時裝入光碟託盤。

正常光碟播放

1. 使用提供的 EVO 連接電纜將 EVO 75/150 連接到 EVO CD。

2. 打開 EVO 75/150 並將音源選擇器設置為“CD”。將音量控制調至最低。

3. 按開/關倉按鈕，打開光碟託盤，並裝入光碟。

4. 再按一次開/關倉按鈕，收回光碟託盤。EVO CD 將讀取光碟。

5. 要開始播放，請按EVO 75/150或遙控器上的“播放”按鈕。

6. 最後一首曲目播放完畢後，顯示介面將會返回目錄(TOC)。

7. 如要隨時停止光碟播放，按遙控器上的“停止”按鈕即可。要暫停光碟播放，請按 EVO 75/150 前置面板，遙控器或 StreamMagic應用程式上的“播放/暫停”按鈕即可。再按一次 “播放”按鈕即可恢復播放。

播放時找到特定曲目

1. 單次短按EVO 75/150前置面板，遙控器或 StreamMagic應用程式上的向前“跳過/掃描”按鈕，將跳至 CD 中下一曲目的開頭。根據需要重複操作。

2. 單次短按EVO 75/150前置面板，遙控器或 StreamMagic應用程式上的向後“跳過/掃描”按鈕，將跳至 CD 中上一曲目的開頭。

播放停止時找到特定曲目

1. 短按EVO 75/150前置面板，遙控器或 StreamMagic應用程式上的向後“跳過/掃描”和向前“跳過/掃描”按鈕，即可在相對方向的曲目之間跳躍。

2. 按EVO 75/150前置面板，遙控器或 StreamMagic應用程式上的“播放”按鈕，將從所選曲目開始播放。

重複播放光碟和曲目&按隨機順序播放曲目

更多功能，請下載我們的StreamMagic應用程式，請訪問https://www.cambridgeaudio.com/gbr/en/products/streammagic

可更換側板

Last updated: May 16, 2023 06:08. Revision #9429

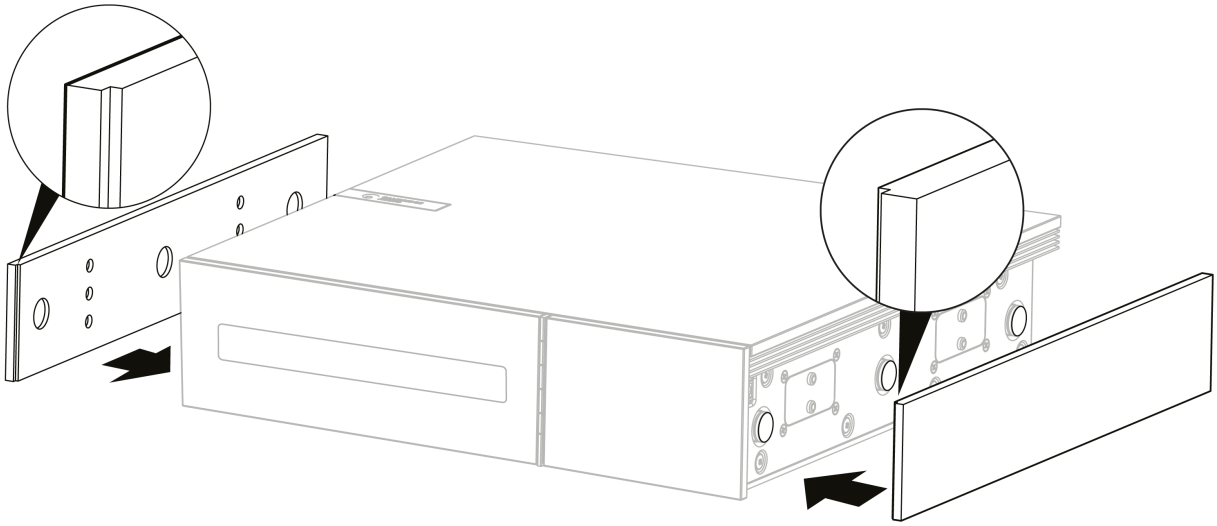

安裝新的磁性側板時，請確保凹槽切口與前置面板的方向對齊。握住面板的後部從背面插入。

重要提示：如果操作不當，磁性側板可能會折斷並夾住您的手指。

故障排除

Last updated: May 14, 2024 04:28. Revision #12980

設備沒電

- 確保已通過隨附的連接線連接了EVO 75/150。
- 確保您連接的 EVO 75/150 正在運行最新的固件版本。
- 確保已打開連接的EVO 75/150，並且已選擇“CD”音源。
- 確保安全連接交流電電源線。
- 確保插頭完全插入牆壁插座內，且已經開啟。
- 檢查電源插頭或適配器內的保險絲。

播放器不能讀取光碟

- 確認光碟放入時未反面朝上。
- 確認光碟未嚴重刮痕或過於髒污。
- 確保光碟類型與EVO CD相容。

沒有聲音

- 確保已通過隨附的連接線連接了EVO 75/150。
- 確保已打開連接的EVO 75/150，並且已選擇“CD”音源。
- 檢查各互連線纜均已正確插入。
- 檢查並確認EVO 75/150未處於靜音模式。
- 確保揚聲器已正確連接到EVO 75/150。
- 確保已通過 EVO 75/150（揚聲器 A，揚聲器 B，揚聲器 A+B，藍牙輸出）選擇了正確的揚聲器輸出。

EVO 75/150未顯示CD的專輯封面插圖或曲目資料

- EVO CD使用一個名為“Music Brainz”的音樂資料庫來檢索封面插圖和曲目資訊。 如果您正在播放的CD不顯示其專輯封面插圖或資料，這是因為專輯/發行版本本不在Music Brainz資料庫中。

  您可以先將專輯/發行版本本添加到Music Brainz資料庫，方法是首先在此處的Music Brainz網站上創建一個帳戶，然後通過此處的“如何貢獻”頁面按照相關步驟進行操作。 您將能夠將藝術家，專輯或歌曲添加到他們的資料庫中。

光碟跳碟

- 確認光碟未嚴重刮痕或過於髒污。
- 確保把播放器放置在平坦表面且不會受震動影響。

揚聲器發出嗡嗡聲

- 請確保已牢固連接所有電纜。

遙控器不工作

- 檢查電池是否過期。
- 確保沒有任何東西阻擋EVO 75/150中的紅外感測器。 EVO CD中沒有紅外感測器。
- 如果EVO 75/150和EVO CD位置相隔較遠，請確保將遙控器指向EVO 75/150。
- EVO CD只能通過遙控器上的“僅限EVO CD”相關按鈕進行控制。

有關更多常見問題（FAQ），技術建議和資訊，以及如何充分利用EVO CD，請訪問Cambridge Audio網站的支援部分：https://supportarchive.cambridgeaudio.com/hc/en-us/sections/17766568601245-EVO-CD

技術規格

Last updated: May 16, 2023 06:09. Revision #9431

總相關抖動:

<140pS

最大功耗：

20W

待機功耗：

<0.5W

伺服器：

Cambridge S5

光碟相容性：

CD-DA, CD-R, CD-RW

無縫播放：

是

連接：

EVO 連結

規格尺寸（寬 X 高 X 深）：

317 x 89 x 352毫米

重量：

5千克

常見問題解答

Last updated: May 16, 2023 06:09. Revision #9432

我能把EVO CD連接到其他放大器或設備嗎？

EVO CD僅設計用於連接EVO系列的其他產品，並且僅適用於EVO 75/150。它不適用於任何其他產品，無論是劍橋音響其他系列產品還是別的產品。

我可以使用其它電線把我的 EVO CD 連接到 EVO 75/150 嗎？

我們只建議使用隨附的EVO連接線把EVO CD 連接到 EVO75/150。

為什麼EVO75/150不顯示我的CD的專輯封面或曲目資訊？

EVO CD使用一個名為“Music Brainz”的音樂資料庫來檢索封面插圖和曲目資訊。如果您正在播放的CD不顯示其專輯封面插圖或資料，這是因為專輯/發行版本本不在Music Brainz資料庫中。

您可以先將專輯/發行版本本添加到Music Brainz資料庫，方法是首先在此處的Music Brainz網站上創建一個帳戶，然後通過此處的“如何貢獻”頁面按照相關步驟進行操作。您將能夠將藝術家，專輯或歌曲添加到他們的資料庫中。

我的EVO CD和EVO 75/150上的木質側板不匹配。

每台設備的木制側板均由實木製成。由於沒有兩塊木材長得完全相同，因此它們可能與EVO 75/150上已有的木質側板不完全匹配。

EVO CD可以播放 SACD 或 MP3/WMA 光碟嗎？

無法在EVO CD上播放SACD、MP3或WMA光碟。EVO CD 可以播放 CD-DA，CD-R 和 CD-RW 光碟。

EVO CD 將播放混合 SACD 的 CD 層。

如何檢查/更新EVO CD的韌體版本？

EVO CD的韌體版本將始終與其連接的EVO 75/150的韌體版本相同。 只要您的EVO CD連接到EVO 75/150，EVO CD的韌體就會自動與EVO 75/150的韌體同步更新。

您可以按照此處手冊中的“韌體”部分步驟檢查/更新EVO 75/150的韌體版本。

EVO CD是否支援無間隙播放？

是的，EVO CD支援無間隙播放。

EVO CD是否有自己的音量控制？

EVO CD沒有自己的音量控制。您需要通過連接的EVO75/150來控制音量。

EVO CD 可以播放 MQA CD 嗎？

是的，EVO CD 可以播放 MQA CD。